居間・事務所・店舗用

居間・事務所・店舗用

ツインエアロファン

鋼板ボディ

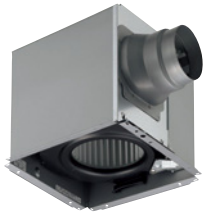

本体	羽根	別売ルーバー
金属	プラスチック	

接続ダクト	埋込寸法
φ100mm	275mm角

居間　事務所　店舗

DVF-XT18S

高気密風圧シャッター

希望小売価格 27,000円（税抜）

- ●SL端子付
- ●ルーバー（本体カバー）別売タイプ
- ●カートリッジ式排気口
- ●両吸込シロッコファン
- ●高気密風圧シャッター付
- ●テーピング作業が楽な段付排気口

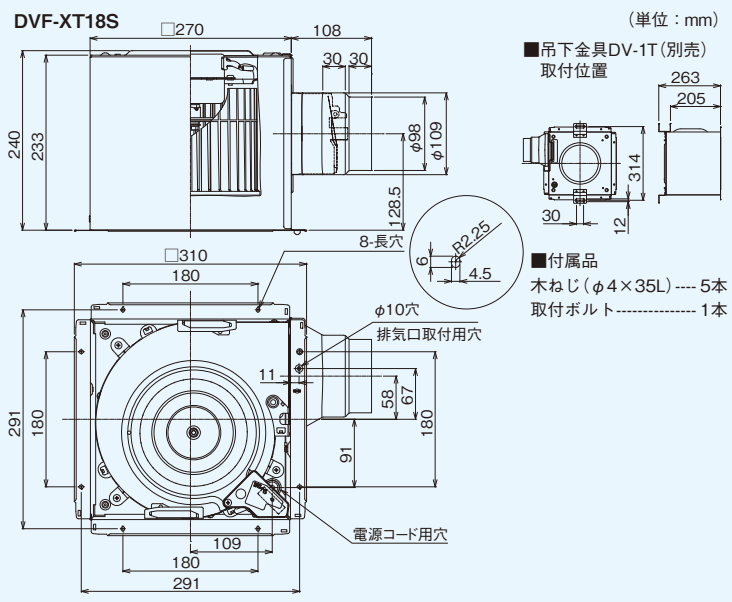

適用スイッチ（別売）

オンオフピカスイッチ

SVF-53S(WW)

希望小売価格 6,100円（税抜）

●スイッチプレート付

別売タイプ　ダクト用換気扇

ツインエアロファン

●特性表 DVF-XT18Sとの組み合わせ　　電源電圧　単相100V

ルーバー形名	消費電力(W)		電流(A)		風量(m³/h) 0Pa		ダクト20m相当長		ダクト30m相当長		騒音(dB)		質量(kg)
	50Hz	60Hz	50Hz	60Hz	50Hz	60Hz	50Hz	60Hz	50Hz	60Hz	50Hz	60Hz	
DV-X18L	30	32.5	0.3	0.33	235	230	145	145	125	130	34	33	4.3
DV-X18RV・RV(T)・RV(K)	30	32.5	0.3	0.33	235	230	145	145	125	130	34	33	4.4
DV-X18FV	29.5	32.5	0.3	0.33	230	225	145	145	125	130	35	34	4.3
DV-X18P	30	32.5	0.3	0.33	230	225	145	145	125	130	33.5	33	4.9
DV-X18W・W(T)	30	32.5	0.3	0.33	235	230	145	145	125	130	34.5	33	4.4

※詳しくはP.175「ルーバー別売タイプ組み合わせ一覧」をご覧ください。　※別売ルーバーの外形図はP.212・213をご覧ください。

●別売ルーバー

〈下表の希望小売価格は、税抜価格〉

スタンダード格子	インテリア格子			フラットインテリアパネル	インテリアパネル	純和風格子	
DV-X18L	DV-X18RV	DV-X18RV(T)	DV-X18RV(K)	DV-X18FV	DV-X18P	DV-X18W	DV-X18W(T)
ムーンホワイト	ムーンホワイト	ブラウン	コスミックブラック	ムーンホワイト	シルキーホワイト	白木調	木目調
4,800円	5,100円	5,100円	7,800円	9,900円	9,900円	9,000円	9,000円

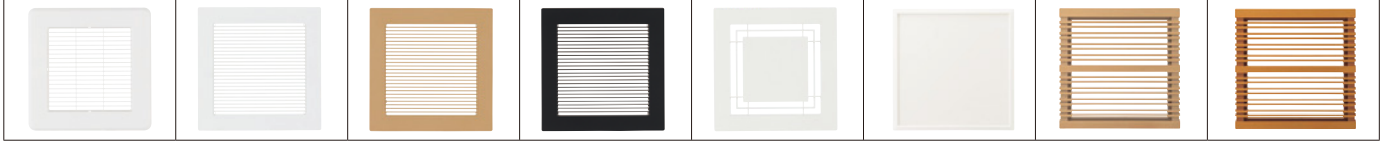

●DVF-XT18S　ルーバー別静圧ー風量・騒音特性　抵抗曲線は塩ビVP管φ100の場合

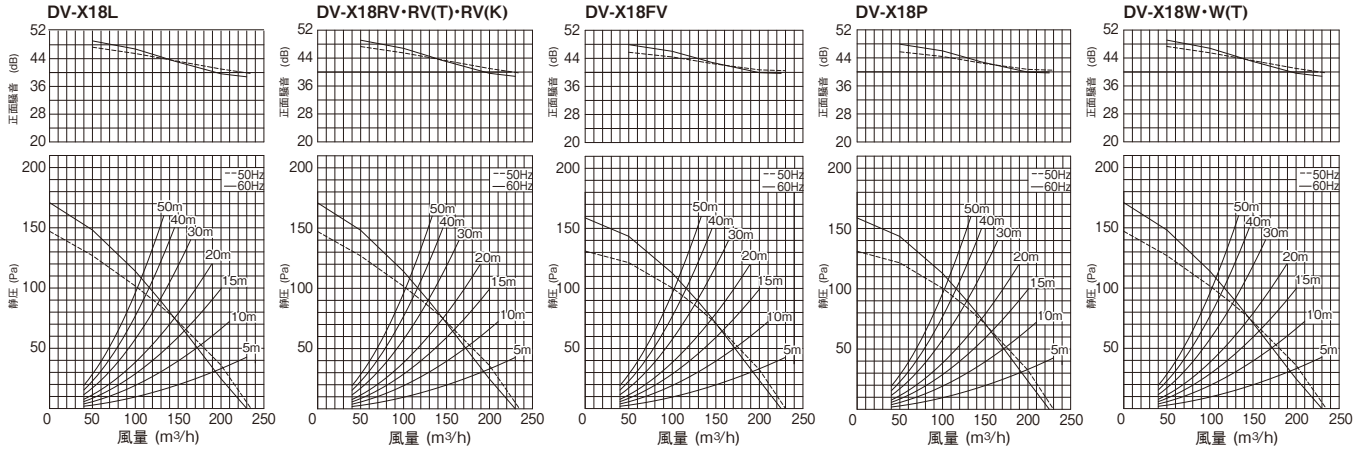

正面騒音は、室外側ダクト内音が測定室に出ないようにし、本体カバー正面（下方）より1m離れた地点でのAレンジによる値です。

※24時間換気システム用としてもお使いになれます。詳しくは「技術・設計資料編 法規編 4 建築基準法」をご覧ください。

●適用部材の代表例（詳しくはP.366～P.430参照）　〈上段:形名、下段:希望小売価格（税抜）〉

ベントキャップ				丸形パイプフード				長形パイプフード				防火ダンパー	樹脂製フレキシブル継手	アルミ製フレキシブルダクト	吊下金具
		防火ダンパー付				防火ダンパー付				防火ダンパー付					
アルミ製	ステンレス製	アルミ製	ステンレス製	アルミ製	ステンレス製	アルミ製	ステンレス製	アルミ製	ステンレス製	アルミ製	ステンレス製				
DV-141VV 2,900円	DV-142VV 4,100円	DV-141VDV 6,700円	DV-142VDV 7,000円	DV-141RV 4,700円	DV-142RV 7,400円	DV-141RDV 8,300円	DV-142RDV 10,100円	DV-141LY 6,900円	DV-142LY 8,900円	DV-141LDY 10,600円	DV-142LDY 12,500円	DV-14DF 19,300円	DV-14FPS 7,900円	DV-14JA 3,900円	DV-1T 900円

本カタログ掲載商品の価格には、消費税、配送費、設置調整費、工事費、使用済み商品の引き取り費等は含まれておりません。