ツインエアロファン

鋼板ボディ

本体	羽根	別売ルーバー
金属	プラスチック	

接続ダクト	埋込寸法
φ150mm	275mm角

居間 事務所 店舗

DVF-XT18

高気密風圧シャッター

希望小売価格 **32,500**円(税抜)

- ●SL端子付
- ●ルーバー(本体カバー)別売タイプ
- ●カートリッジ式排気口
- ●両吸込シロッコファン
- ●高気密風圧シャッター付
- ●テーピング作業が楽な段付排気口

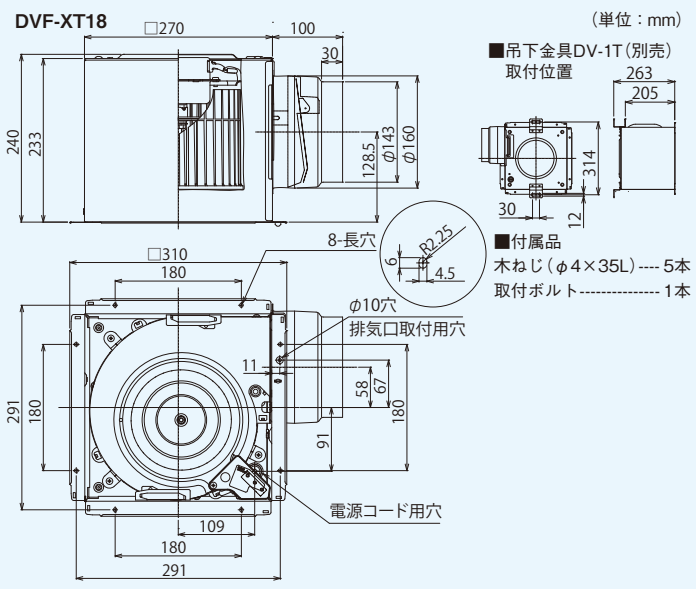

適用スイッチ(別売)

オンオフピカスイッチ

SVF-53S(WW)

希望小売価格 **6,100**円(税抜)

●スイッチプレート付

●特性表 DVF-XT18との組み合わせ　　電源電圧 単相100V

ルーバー形名	消費電力(W)		電流(A)		風量(m³/h) 0Pa		ダクト20m相当長		ダクト30m相当長		騒音(dB)		質量(kg)
	50Hz	60Hz	50Hz	60Hz	50Hz	60Hz	50Hz	60Hz	50Hz	60Hz	50Hz	60Hz	
DV-X18L	30.5	32.5	0.31	0.33	305	295	260	245	240	230	31	30.5	4.4
DV-X18RV・RV(T)・RV(K)	30.5	32.5	0.31	0.33	305	295	260	245	240	230	31.5	31	4.5
DV-X18FV	30.5	32.5	0.31	0.33	290	280	250	240	240	230	35.5	35	4.4
DV-X18P	30.5	32.5	0.31	0.33	290	280	250	240	240	230	31	30.5	4.9
DV-X18W・W(T)	30.5	32.5	0.31	0.33	305	295	260	245	240	230	31.5	31.5	4.4

※詳しくはP.175「ルーバー別売タイプ組み合わせ一覧」をご覧ください。 ※別売ルーバーの外形図はP.212・213をご覧ください。

●別売ルーバー　　〈下表の希望小売価格は、税抜価格〉

スタンダード格子	インテリア格子			フラットインテリアパネル	インテリアパネル	純和風格子	
DV-X18L	DV-X18RV	DV-X18RV(T)	DV-X18RV(K)	DV-X18FV	DV-X18P	DV-X18W	DV-X18W(T)
ムーンホワイト	ムーンホワイト	ブラウン	コスミックブラック	ムーンホワイト	シルキーホワイト	白木調	木目調
4,800円	5,100円	5,100円	7,800円	9,900円	9,900円	9,000円	9,000円

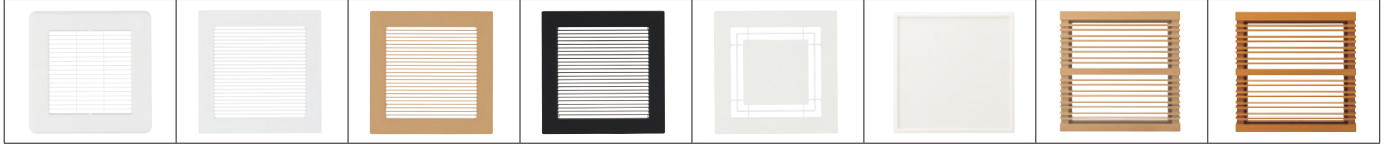

●DVF-XT18　ルーバー別静圧ー風量・騒音特性　抵抗曲線はスパイラル管φ150の場合

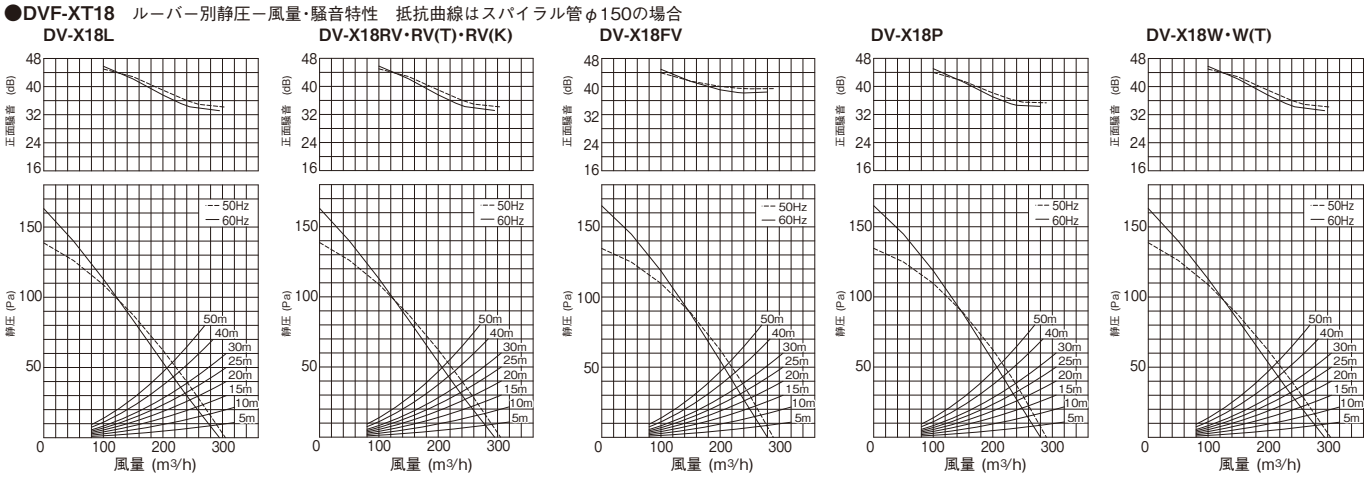

正面騒音は、室外側ダクト内音が測定室に出ないようにし、本体カバー正面(下方)より1m離れた地点でのAレンジによる値です。

※24時間換気システム用としてもお使いになれます。詳しくは「技術・設計資料編 法規編 4 建築基準法」をご覧ください。

●適用部材の代表例(詳しくはP.366～P.430参照)　〈上段:形名、下段:希望小売価格(税抜)〉

ベントキャップ				丸形パイプフード				長形パイプフード				防火ダンパー	アルミ製フレキシブルダクト	吊下金具
		防火ダンパー付				防火ダンパー付				防火ダンパー付				
アルミ製	ステンレス製	アルミ製	ステンレス製	アルミ製	ステンレス製	アルミ製	ステンレス製	アルミ製	ステンレス製	アルミ製	ステンレス製			
DV-201VV 4,100円	DV-202VV 5,500円	―	DV-202VDPV 8,800円	DV-201RV 5,900円	DV-202RV 9,900円	―	DV-202RDPV 15,300円	DV-201LY 9,400円	DV-202LY 11,300円	DV-201LDPUY1 14,900円	DV-202LDPUY1 16,900円	DV-20DFP 23,300円	DV-20JA 5,100円	DV-1T 900円

希望小売価格は2023年5月以降のものです。