東芝換気扇（パイプ用ファン）

付属品
＊木ねじ・・・・・4本（φ4×35L）
＊クッション・・・1本

品番	部品名	材質	表面処理	色調
1	パネル	ABS樹脂		マンセル5Y8.9/1
2	本体カバー	ABS樹脂		マンセル5Y8.9/1
3	本体枠	PP樹脂		マンセル5Y8.9/1
4	羽根	PP樹脂		
5	モーター	2極コンデンサー誘導電動機		
6	板バネ	ステンレス鋼板		
7	SL端子	AC300V 7A		
8	クッション	発泡ポリウレタン		

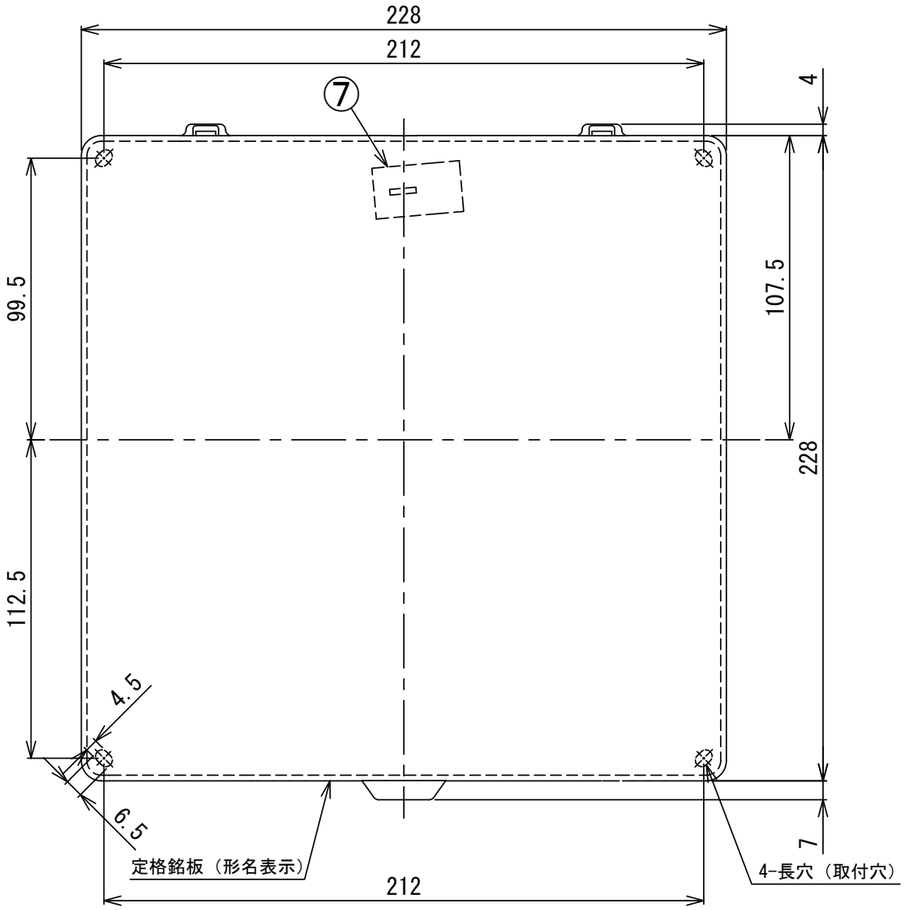

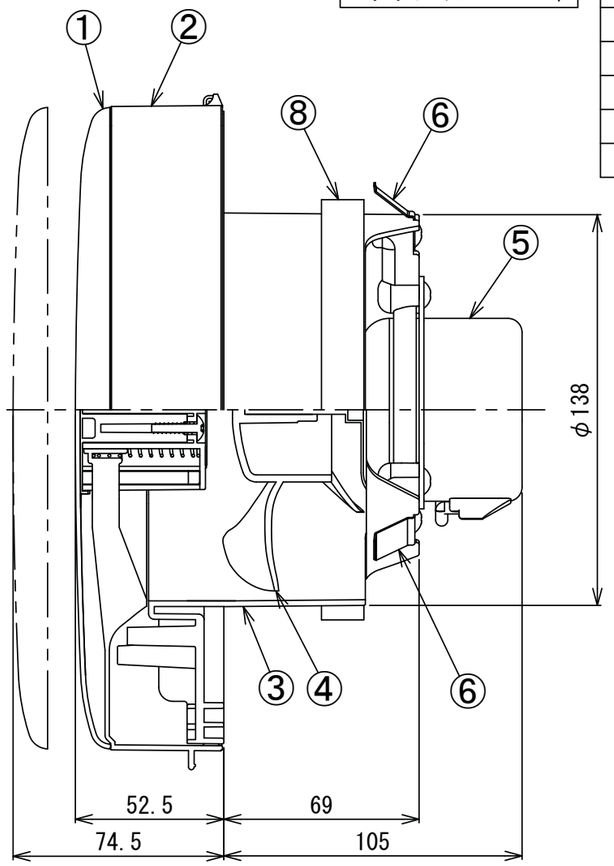

●静圧-風量特性（VFP-12PXS φ150）

抵抗曲線は塩ビVU管φ150の場合

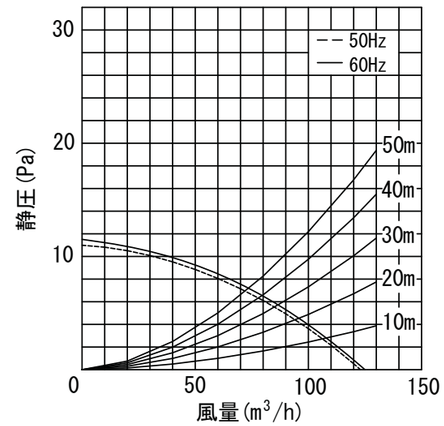

■特性表

形名	方式	定格電圧(V)	定格周波数(Hz)	消費電力(W)	電流(A)	風量(m3/h) 0Pa時	風量(m3/h) 30Pa時	騒音(dB)	質量(kg)
VFP-12PXS	排気式	100	50	5.7	0.059	123	－	28	1.1
			60	6.2	0.061	125	－	28.5	

電動機形式	2極コンデンサー誘導電動機	絶縁抵抗	10MΩ以上(500Vメガー)	耐電圧	AC1000V1分間	埋込寸法	―
						絶縁区分	E種
公称羽根径	13cm	開口面積	178cm2	使用周囲温度		0℃～40℃	

＊風量値は　JIS C-9603チャンバー方式による。
＊本仕様は改良のため変更することがありますのでご了承ください。

東芝キヤリア株式会社		形　名	VFP-12PXS
作成年月日	H.26.6.18	図面番号	AV005113