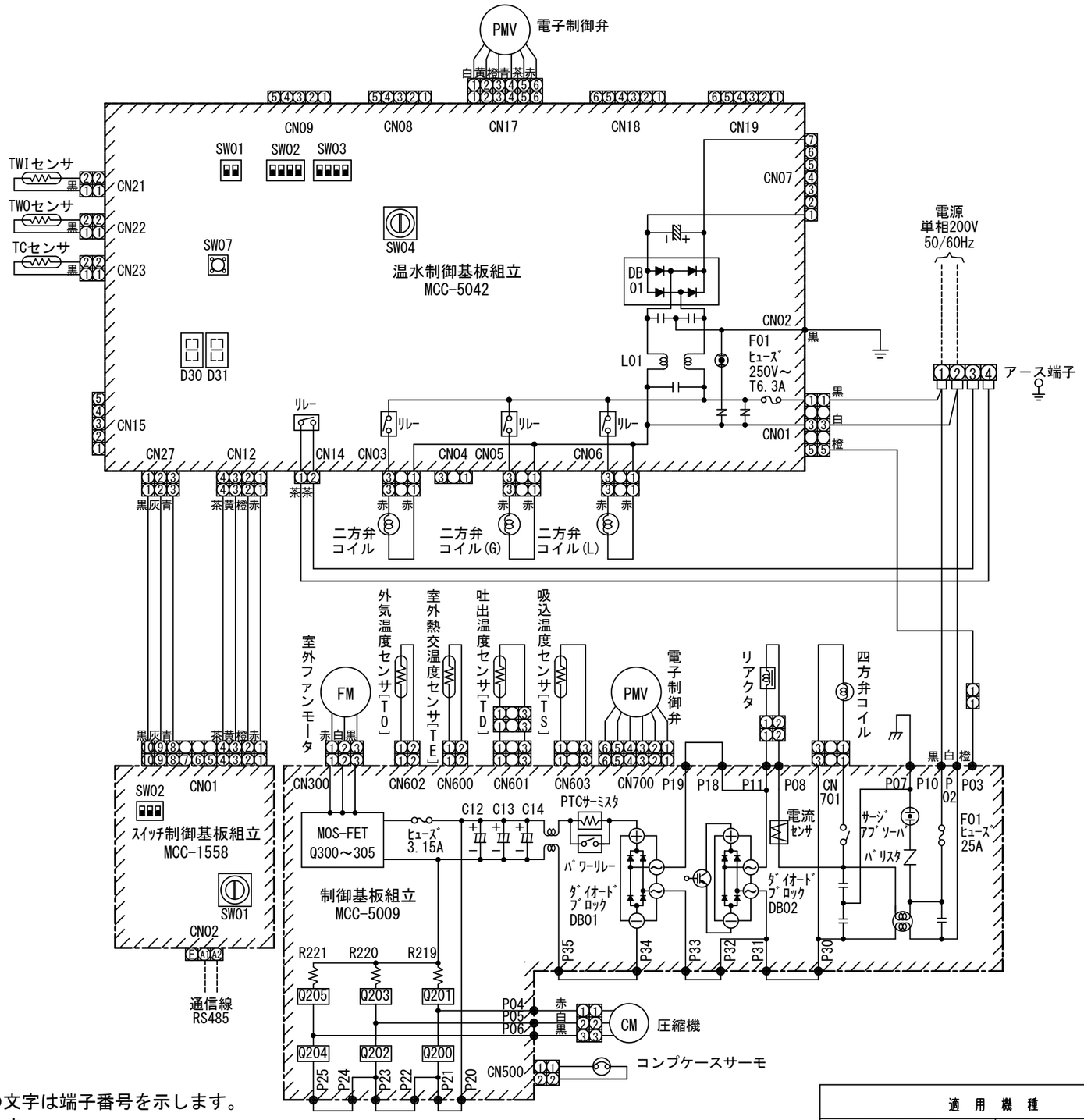

■出荷時初期設定
(温水制御基板(MCC-5042))

	HWS-454HP(-Z,-GZ)	HWS-454HT(-Z,-GZ)
SW01	ON 1 2	ON 1 2
SW02	ON 1 2 3 4	ON 1 2 3 4

1. ○は端子板を示し、中の文字は端子番号を示します。
2. 破線は現地配線を示します。
3. ▨はプリント基板を示します。

適用機種		図面番号	T83D14040
HWS-454HP	HWS-454HT	品名	東芝ヒートポンプ給湯機 再加熱ヒートポンプユニット 配線図
HWS-454HP-Z	HWS-454HT-Z	尺度	／
HWS-454HP-GZ	HWS-454HT-GZ	図法	三角法

東芝キヤリア株式会社