仕 様 表
(RDW−KP2804)

水冷式ダクト形パッケージエアコン

項目 ＼ 形名			RDW-KP2804
定格冷房能力（注1）		(kW)	25.0/28.0
冷房定格顕熱比			0.75/0.72
法定冷凍トン		(ﾄﾝ)	2.57/3.06
高圧ガス保安法に基く手続き			不要
騒音値（SPL）		dB（A）	58（注2）
騒音値（PWL）		dB（A）	75（注3）
外装			ｱｲﾎﾞﾘﾎﾜｲﾄ（5Y7.5/1）
外形寸法（注4）	高さ	(mm)	1670
	幅	(mm)	1470
	奥行	(mm)	510
総質量		(kg)	299
運転質量		(kg)	309
電気特性(注1)	電源		三相 200V 50/60Hz（注5）
	運転電流	(A)	26.4/28.0
	消費電力	(kW)	7.24/8.62
	力率	(%)	79.2/88.9
	始動電流	(A)	237/216
エネルギー消費効率			3.45/3.25
圧縮機	形式		全密閉スクロール式
	機種×台数		JT265DA×1
	ﾋﾟｽﾄﾝ押のけ量	(m^3/h)	(25.18/29.95) ×1
	回転数	(rpm)	(2900/3450) ×1
	電動機出力	(kW)	7.5 ×1
	始動方式		直入始動
	容量制御	(%)	100−0
凝縮器	機種		CDW-UCDP315A
	形式		二重管式（注6）
	台数		1
	冷却水 入口水温	(℃)	32
	冷却水 冷却水量	(L/min)	101/114（注7）
蒸発器（空気熱交換器）			ｸﾛｽﾌｨﾝｺｲﾙ式
送風機	機種		2D1 3/4 G3AU2
	形式		ｼﾛｯｺﾌｧﾝ
	標準風量	(m^3/min)	80
	風量使用可能範囲	(m^3/min)	68～110
	標準電動機	(kW)	1.5
	駆動方式		ベルト掛け駆動
	出荷時機外静圧	(Pa)	44/115
エアフィルタ			樹脂ネット
冷媒	冷媒名		R407C
	充填量	(kg)	2.6
	冷媒制御		感温式膨張弁
冷凍機油	冷凍機油名		DAPHNE FVC68D
	充填量	(L)	2.0
高低圧ゲージ			取付可
温度調節器			冷房用（暖房用逆接点付）

保護装置	高圧スイッチ	(MPa)	ON:2.06, OFF:2.60
	低圧スイッチ	(MPa)	ON:0.353, OFF:0.245
	圧縮機保護サーモスタット		
	過電流継電器		
	逆相保護装置		
	溶栓		
クランクケースヒータ			−
配管口径	冷却水入口	(A)	Rc1-1/4(PT1-1/4ﾒﾈｼﾞ)
	冷却水出口	(A)	Rc1-1/4(PT1-1/4ﾒﾈｼﾞ)
	上部ドレン口	(A)	Rp1(PS1ﾒﾈｼﾞ)
	下部ドレン口	(A)	Rp1/2(PS1/2ﾒﾈｼﾞ)
電源設計(注3)	手元スイッチ	(A)	100
	ヒューズ	(A)	100
	電源配線(電線管) 最少太さ		14mm^2
	電源配線(電線管) こう長		51m
	接地線の最小太さ（銅線）		5.5mm^2(φ2.6mm)
	漏電遮断器容量	(A)	75
	漏電遮断器感度電流	(mA)	100
別売部品	プレナム室		RBP-KPC10J（注8）
	プレナム室用可変ﾌﾟｰﾘｰ		RBP-KPP10JA（注8）
	スプリング式防振架台		TCB-NSAI-KP3151
	木台（高さ×幅×奥行）	(mm)	TCB-CN-KP3151（85×1480×480）
斡旋部品(注10)	電気ヒータ	（注9）	KEH130G10P（30.0kW）
	温水ヒータ		KWH1C10A（40.7kW）
	蒸気ヒータ		KSH1C10（47.7kW）
	蒸発皿式加湿器		KEM103E10（3.9kg/h）
	蒸発皿式加湿器		KEM104E15（5.2kg/h）
	蒸発皿式加湿器		KEM105E15（6.5kg/h）
	蒸発皿式加湿器		KEM106E20（7.8kg/h）
	蒸気スプレー式加湿器		KSM1D10（4.7kg/h）
	水スプレー式加湿器		KWM1C10（3.5kg/h）
	プレナム室側面吹出グリル		KD101A10
	新鮮空気取入口キット		KD106D10
	背面吸込口キット		KD105E10C
	圧力計キット		KHGP1A315

（注1） JRA:4002:2013R条件(室内側27℃DB/19℃WB, 凝縮器入口水温30℃、出口水温35℃）のときの値を示す。

（注2） 運転音はJIS B8616規格に準拠し無響室換算したときの値です。実際には運転音が大きくなるのが普通です。

（注3） JIS B8616:2015に準拠した音響パワーレベルです。

（注4） 外形寸法は、配管接続部を除いた値です。

（注5） 電源電圧は変動があった場合でも±10%を超えないようにすること。

（注6） 凝縮器 常用圧力 1.37MPa以下
耐圧圧力 1.96MPa以下

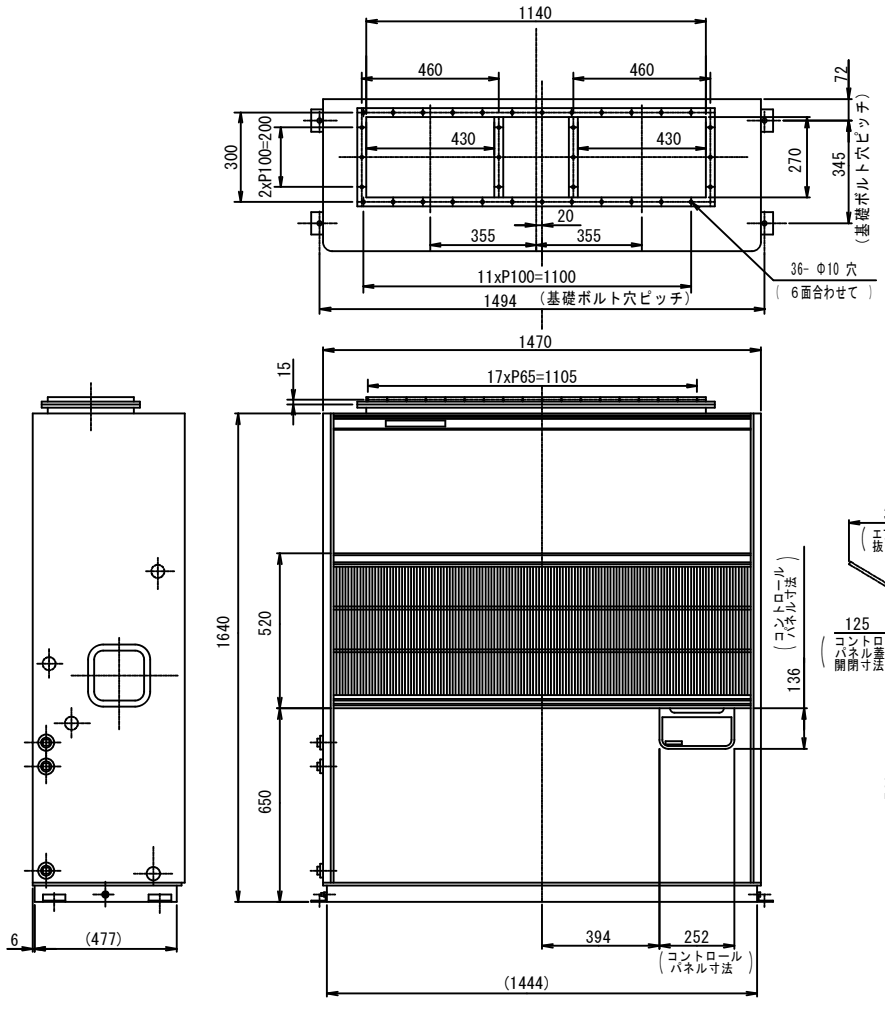
（注7） 冷却水入口水温32℃、冷却水出口水温37℃（ﾀﾜｰ使用時）のときの値を示す。

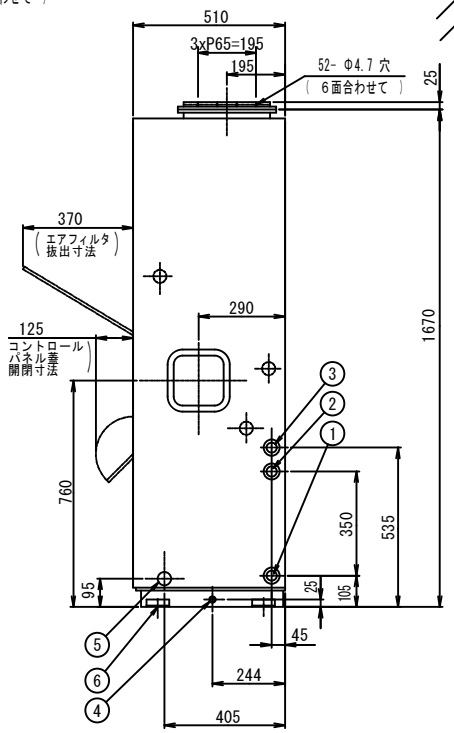
（注8） ﾌﾟﾚﾅﾑ室と可変ﾌﾟｰﾘｰは、併せて使用してください。

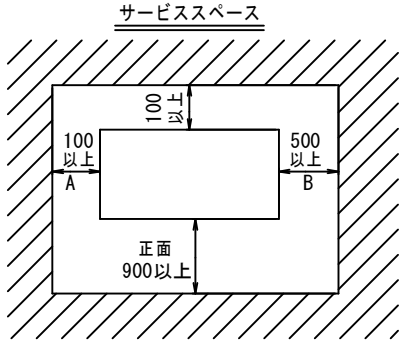
（注9） ｽﾌﾟﾚｰ式加湿器との併用はできません。蒸発皿式加湿器を使用してください。

（注10） 詳しくは、斡旋部品の資料を参照してください。

東芝キヤリア株式会社







注）1．右勝手配管の場合を示す。
2．左勝手配管の場合はA，B寸法を逆にすること。

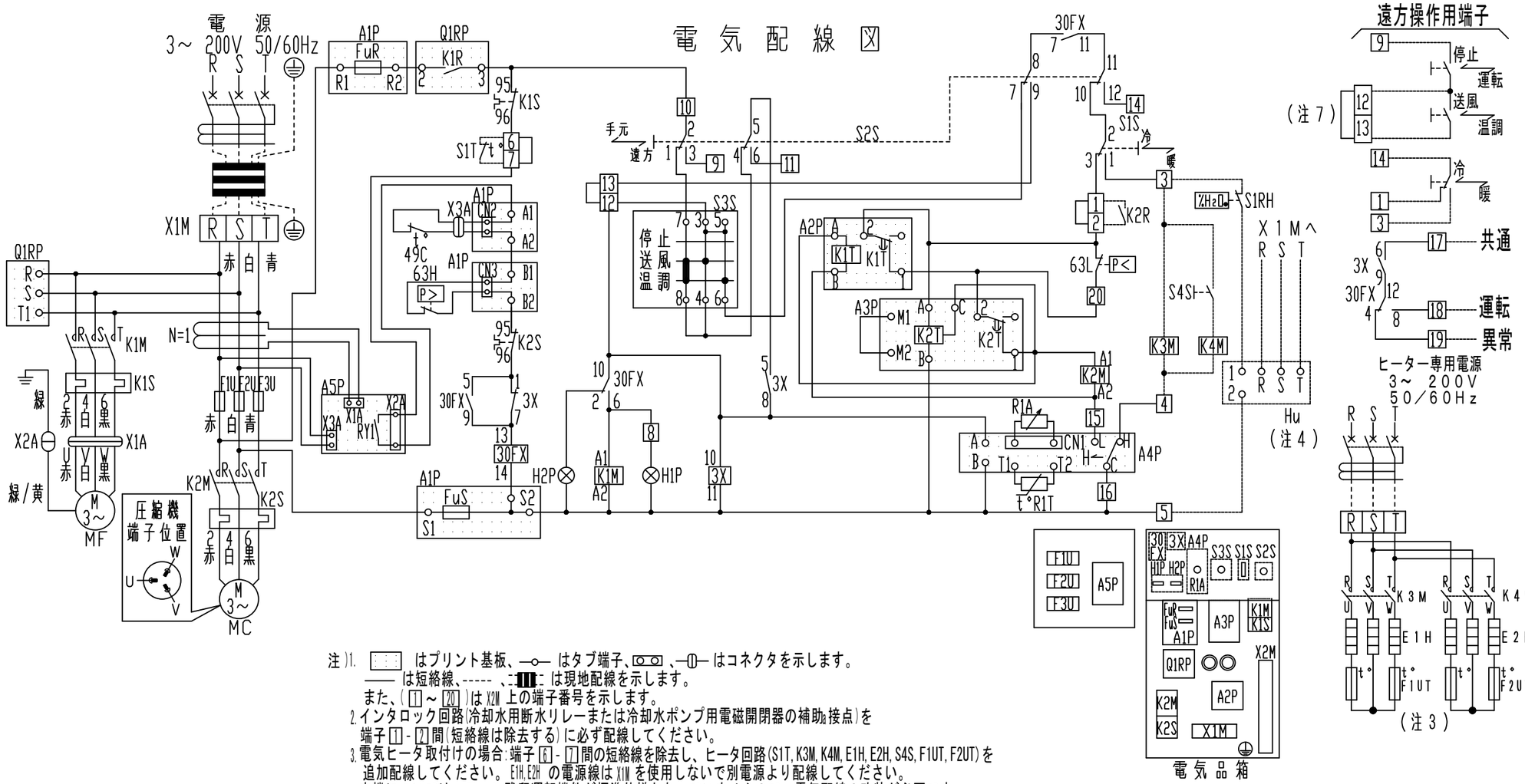
注）アース端子（M5）は、スイッチボックス内にあります。
機械銘板の貼付位置：底フレーム前面右側

部番	名　　称	記　事
6	基礎ボルト取付板（脱着可）	4－φ15穴
5	電源取入口	φ45穴
4	下部ドレン	PS1／2メネジ
3	上部ドレン	PS1メネジ
2	冷却水出口	PT11／4メネジ
1	冷却水入口	PT11／4メネジ

適用機種		図面番号	E81D0108-1			
RDW-KP2804		品名	水冷式ダクト形パッケージエアコン 外形図 左記	尺度	図法	三角法

東芝キヤリア株式会社

電気配線図



注)1. [ ] はプリント基板、—○— はタブ端子、[○○] 、—[|]— はコネクタを示します。
—— は短絡線、----- 、[|||] は現地配線を示します。
また、([1] ～ [20])は X2M 上の端子番号を示します。
2. インタロック回路(冷却水用断水リレーまたは冷却水ポンプ用電磁開閉器の補助b接点)を
端子 [1] - [2] 間(短絡線は除去する)に必ず配線してください。
3. 電気ヒータ取付けの場合:端子 [6] - [7] 間の短絡線を除去し、ヒータ回路(S1T, K3M, K4M, E1H, E2H, S4S, F1UT, F2UT)を
追加配線してください。E1H,E2H の電源線は X1M を使用しないで別電源より配線してください。
本機については、ファン残留運転機能が標準仕様となっていませんので、電気配線の改装が必要です。
4. 蒸発皿式加湿器取付けの場合:端子 [3] - [5] 間に、加湿器回路 (S1RH, Hu)を追加配線してください。
5. 電源を逆相接続すると機械は動きません。電気配線図にしたがって配線してください。
6. 遠方操作される場合は、操作端子台 X2M の [1] , [3] , [9] , [11] ～ [14] , [17] ～ [19]を使用してください。
7. 送風運転する場合は、[12] - [13] 間の短絡線を除去してから配線してください。
8. 電気ヒータは純正別売品を使用してください。適合する電気ヒータについては、カタログまたは技術資料を参照してください。

端子台		端子基板(A1P)								
R－赤	10－灰	A1－白								
S－白	11－黒	A2－黄	3X	電磁継電器	F1U,F2U,F3U	ヒューズ(Ⓢ250V,200A)(P224,280)	Q1RP	逆相保護継電器	別売付属品・現地調達品	
T－青	12－灰	B1－黄	30FX	電磁継電器	FuR,FuS	ヒューズ(Ⓢ250V,5A)(A1P)	R1A	可変抵抗器 (A4P)	E1H,E2H	電気ヒータ
1－黄	13－橙	B2－橙	49C	温度スイッチ (MC)	H1P	表示灯 (運転：赤)	R1T	サーミスタ (空気)	F1UT,F2UT	温度ヒューズ (110℃)
2－橙	14－茶	R1－赤	63H	高圧圧力開閉器	H2P	表示灯 (異常：白)	S1S	切換スイッチ (冷/暖)	Hu	加湿器(蒸発皿式)
3－桃	15－白	R2－赤	63L	低圧圧力開閉器	K1M	電磁接触器 (MF)	S2S	切換スイッチ (手元/遠方)	K2R	インタロック接点
4－茶	16－黒	S1－白	A1P	端子基板	K2M	電磁接触器 (MC)	S3S	ロータリスイッチ	K3M	電磁接触器 (E1H)
5－黒	17－赤	S2－黒	A2P	限時継電器 (60秒)	K1R	電磁継電器 (Q1RP)	X1A	中継コネクタ (MF)	K4M	電磁接触器 (E2H)
6－灰	18－青		A3P	限時継電器 (10分)	K1S	過電流継電器 (MF)	X2A	中継コネクタ (アース)	S1RH	湿度調節器
7－白	19－茶		A4P	温度調節器	K2S	過電流継電器 (MC)	X3A	中継コネクタ (49C)	S4S	切換スイッチ
8－赤	20－黄		A5P	漏電検知プリント基板ASSY	MC	電動機 (圧縮機)	X1M,X2M	端子台	S1T	温度スイッチ (過熱防止)
9－桃			F1U,F2U,F3U	ヒューズ(Ⓢ550V,70A)(P140)	MF	電動機 (ファン)				

適用機種	
RDW-KP1404	
RDW-KP2244	
RDW-KP2804	

図面番号	E81D0111-1A			
品名	水冷式ダクト形パッケージエアコン 配線図 左記	尺度	/	図法 三角法

東芝キヤリア株式会社