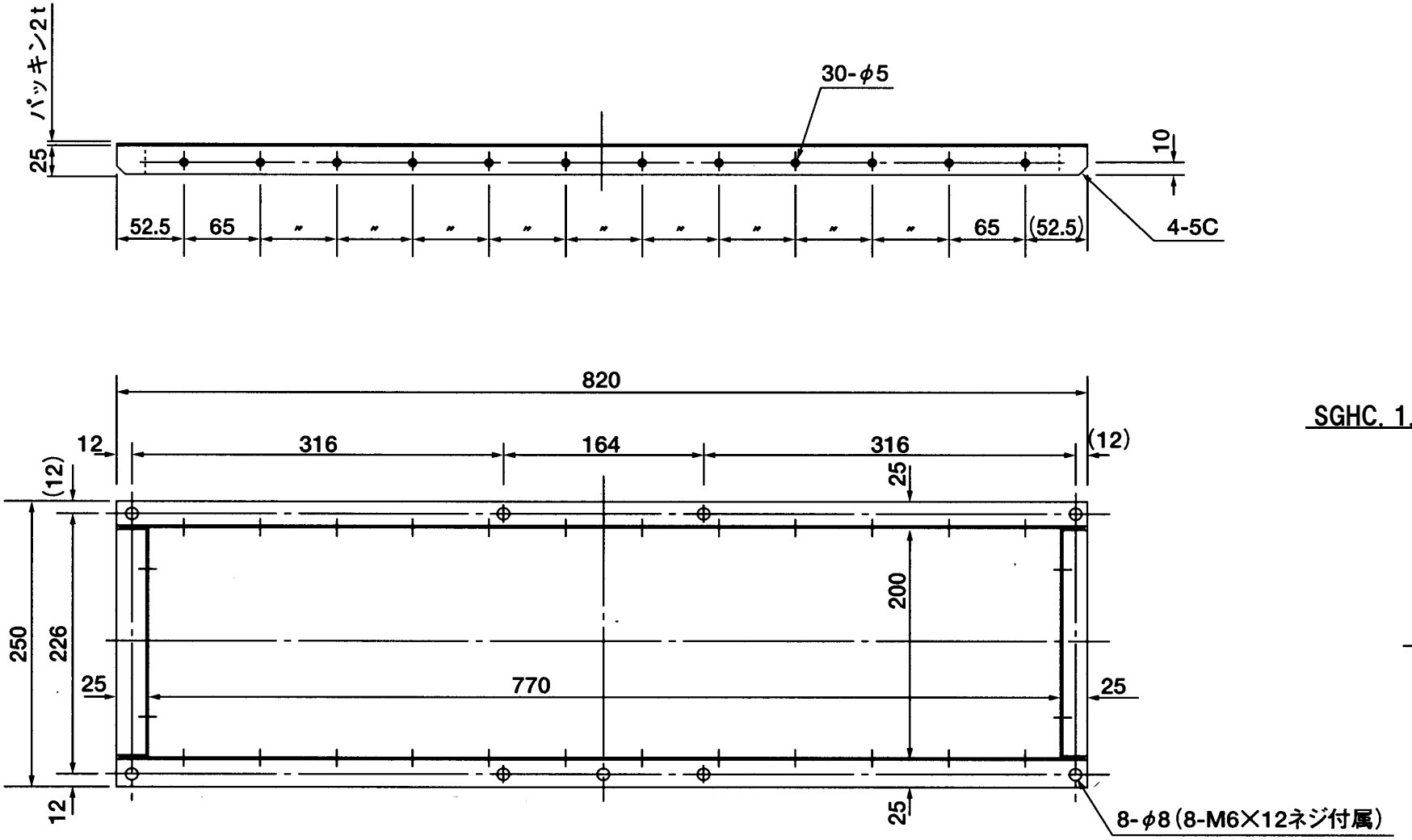

※本フランジは室内ユニットの吹出し口に角ダクトを接続する時に使用します。

適用機種	
CCB-FL1250DS	

図面番号	E25H0459-2			
品名	東芝パッケージエアコン別売部品 外形図 角ダクトフランジ(吹出用)	尺度	/	図法 三角法
東芝キヤリア株式会社				