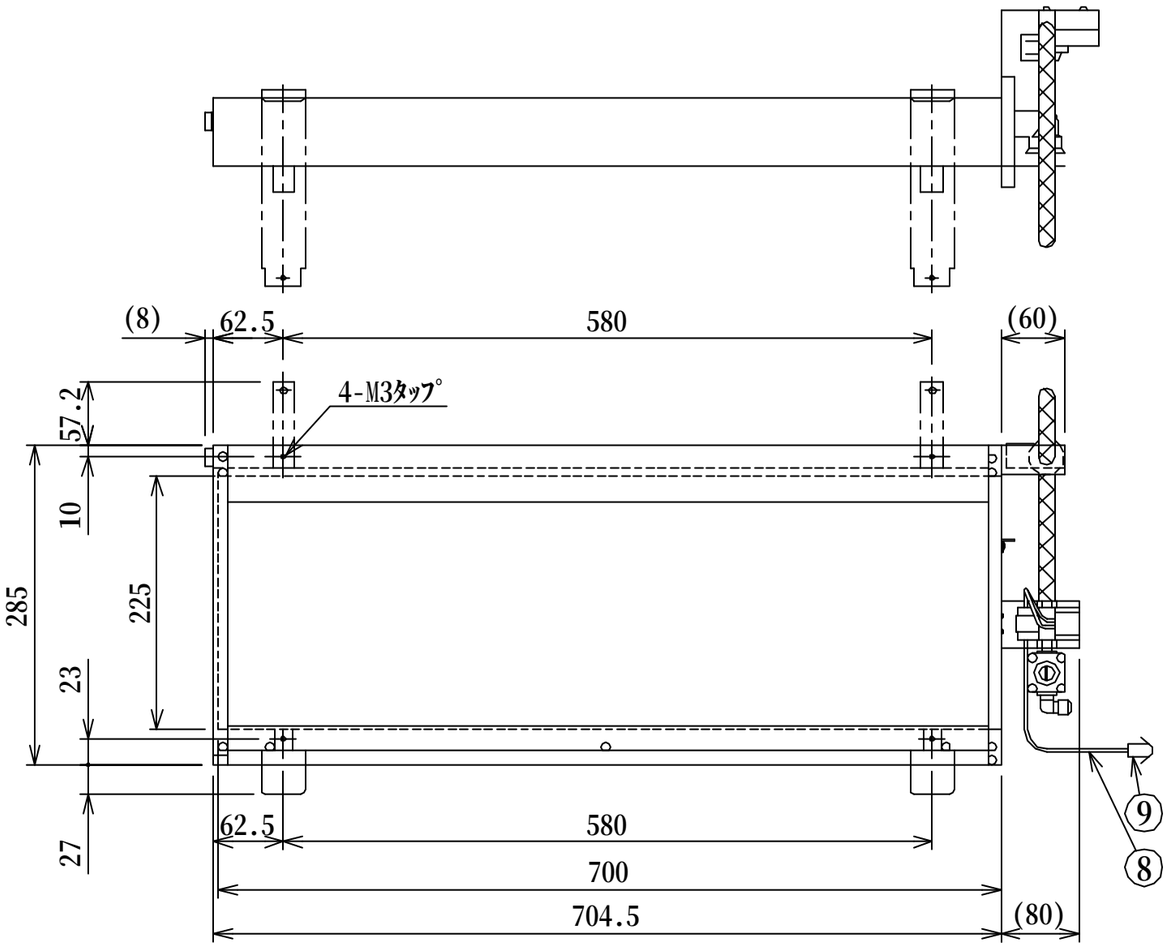

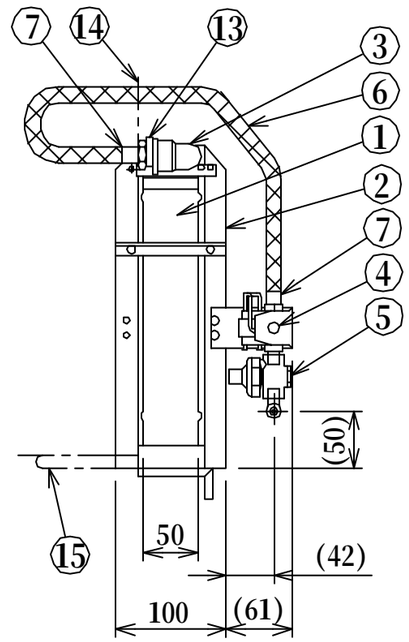

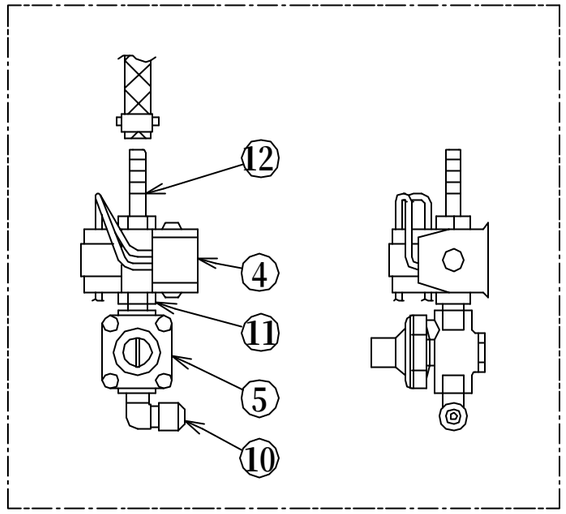

番号	部品名称
①	加湿モジュール
②	本体フレーム
③	給水ヘッダ
④	給水用電磁弁
⑤	減圧弁
⑥	給水接続ホース
⑦	ホースバンド
⑧	電磁弁接続コード
⑨	接続コネクタ
⑩	エルボ
⑪	給水用中間継手
⑫	ホース口継手
⑬	ホース口継手
⑭	取付台　上
⑮	取付台　下

形　　名		TCB-HS100D-1	
適合エアコン形名		MMD-AP2243H	MMD-AP2803H
標準加湿量(kg/h)		4.9	5.5
圧力損失 (Pa/(mmAq)		9.8 / (1.0)	11.8 / (1.2)
能　力	定格風量(m³/h)	3600	4200
条　件	通過空気温湿	40℃ 20%HR	
外　形　寸　法		369.2H × 792.5W × 161D	
運　転　質　量 (kg)		7	
定　格　電　源		単相 AC200V 50/60Hz	
定格消費電力 (W)		10	
電気特性	電圧許容範囲	±10%以内	
	絶 縁 抵 抗	100MΩ以上	
	絶 縁 耐 圧	AC1500V1分間印加異常なし	
使用条件	周囲温湿度	加湿器本体：5～60℃ 90%RH以下	
		ﾘﾚｰﾎﾞｯｸｽ：5～40℃ 80%RH以下	
	給 水 水 質	市水、上水またはこれと同等のもの	
	給水圧力・温度	0.05～0.7MPa、5～30℃	
付　属　品		T型ｽﾄﾚｰﾅ、接続銅管（ﾌﾚｱ）、ﾘﾚｰﾎﾞｯｸｽ、断熱材、取付金具、ｽﾍﾟｰｻ、取付ﾈｼﾞ、取扱説	

適　用　機　種	図面番号	E25H0507-0
TCB-HS100D-1	品名	東芝ﾏﾙﾁｼｽﾃﾑｴｱｺﾝ用別売部品 外形図 気化式加湿器
	尺度	／
	図法	三角法
	東芝キヤリア株式会社	