TOSHIBA

販売店・工事店さま用

東芝換気扇応用部材取付説明書

東芝換気扇オンオフピカスイッチ [入・切][強／弱]

形名 SVF-531S（WW）

●このたびは操作スイッチをお買い上げいただきまして、まことにありがとうございました。
●お求めの操作スイッチを正しく取り付けていただくために、この取付説明書をよくお読みください。
●この取付説明書は設置完了後、お客様にお渡しください。

安全上のご注意

●取り付けの前に、この「安全上のご注意」をよくお読みのうえ正しく取り付けてください。
●ここに示した注意事項は、安全に関する重大な内容を記載していますので必ず守ってください。
●表示と意味は次のようになっています。

表　　示	表 示 の 意 味
⚠警告	“取り扱いを誤った場合、使用者が死亡または重傷（＊1）を負うことが想定される内容”を示します。
⚠注意	“取り扱いを誤った場合、使用者が傷害（＊2）を負うことが想定されるか、または物的損害（＊3）の発生が想定される内容”を示します。

＊1 重傷とは、失明やけが、やけど（高温・低温）、感電、骨折、中毒などで後遺症が残るものおよび治療に入院や長期の通院を要するものをさします。
＊2 傷害とは、治療に入院や長期の通院を必要としない、けが・やけど・感電などをさします。
＊3 物的損害とは、家屋・家財および家畜・ペット等にかかわる拡大損害をさします。

図記号の例

図記号	図 記 号 の 意 味
禁止	⃠は禁止（してはいけないこと）を示します。具体的な禁止内容は、図記号の中や近くに絵や文章で指示します。
指示	●は指示する行為の強制（必ずすること）を示します。具体的な強制内容は、図記号の中や近くに絵や文章で指示します。

⚠警告

改造禁止	**改造はしない** 火災・感電・けがの原因になります。
分解・修理禁止	**修理技術者以外の人は絶対に分解・修理（※）をしない** 火災・感電・けがの原因になります。 ※ 修理はお買い上げの販売店または東芝エアコン空調換気ご相談センターにご連絡ください。
交流 100 V使用	**電源は交流 100 Vを使う** 交流 100 V以外の電源を使うと火災・感電の原因になります。

⚠注意

取付禁止	**浴室など湿気の多い場所には取り付けない** 火災・感電の原因になります。
電気工事	**電気工事は電気工事士が行う** 電気工事士以外の人が工事をすると、火災・感電・けがの原因になります。 ※ 電気工事士への依頼はお買い上げの販売店または電気工事店にご相談ください。
確実に取りつける	**強度のある場所に確実に取り付ける** 落下により、けがの原因になります。

各部の名前と寸法

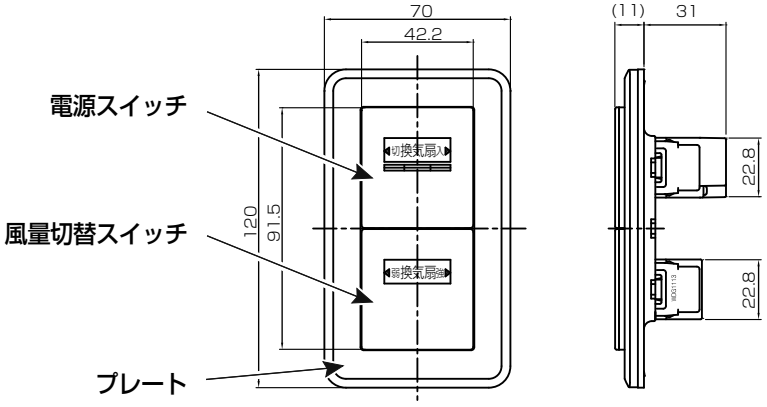

付属品	24 時間換気ラベル	1 枚
	ネームカード「切　浴室換気　入」	1 枚
	リード線	1 本

● 換気扇を常時換気で使用する場合は、付属の24 時間換気ラベルをプレート又はスイッチの近くに貼り付けてください。

結線図

■換気扇の種類によって下記のように結線方法・付属のリード線の接続要否が異なります。

●換気扇SL端子の表示が「共通」「強」「弱」または「黒」「赤」「白」の場合

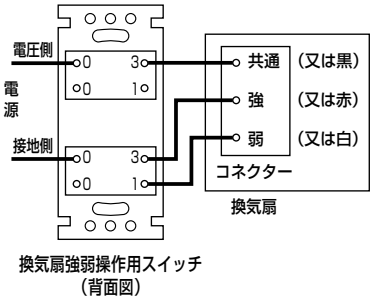

●DVC-18MEA3などの場合

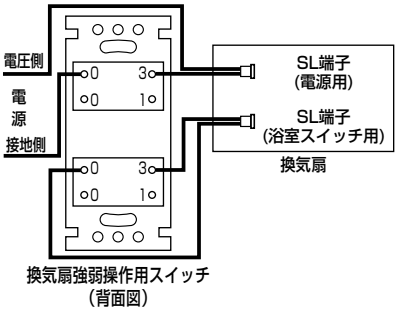

※浴室換気を行う場合は、
付属のネームカードを入れ替えてください。

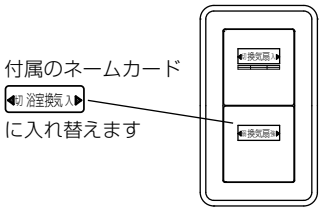

●VFE-120K,120PKなど換気扇本体にリレー回路を持った商品の場合

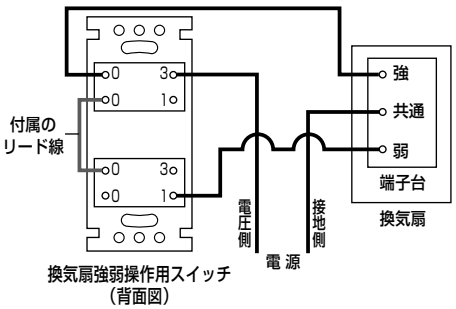

結線上のお願い

● 換気扇の種類によって結線方法、付属のリード線の接続要否が異なります。換気扇本体の取付説明書に記載の結線図に従って正しく配線してください。誤って配線しますとモーターの早期故障につながります。

※付属のリード線は確実に奥まで差し込んでください。

● 適用換気扇容量は、15W ～ 400 Wです。適用範囲内の負荷容量でご使用ください。負荷容量が 15W 未満の場合は、赤色表示しません。
● 結線図に従って正しく配線してください。誤って配線しますとモータが回らなかったり焼損する場合がありますのでご注意願います。
● 電線は、まっすぐな 1.6mm、2mm 銅単線を使用してください。曲がった電線、より線は使用しないでください。
● 結線は適合電線の被ふくをゲージ 12mm（11 ～ 14mm）に合わせてむき、端子の奥まで確実に差し込んでください。
● 換気扇本体にリレー回路を持った商品の場合は、付属のリード線を結線図に合わせて接続してください。

お願い

● 結線終了後、電源を入れる前に、結線が間違っていないか再度確認してください。

取付方法

スイッチボックスを使用する場合

①マイナスドライバーなどを使用してプレートをはずし、スイッチカバーの右端を指で引き上げ、スイッチカバーをはずしてください。

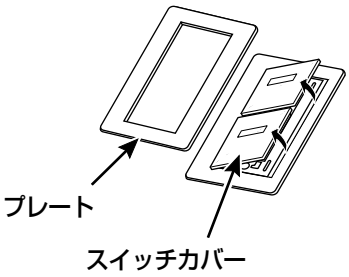

②結線図の通りに結線してねじ (2 本) でスイッチボックスに取り付けてください。
■上下を間違えないように気をつけてください。

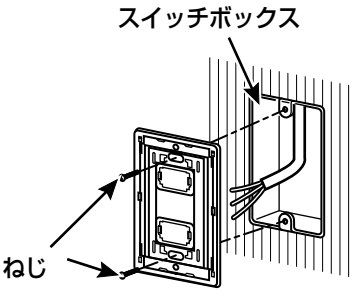

③スイッチカバーを取り付けてください。

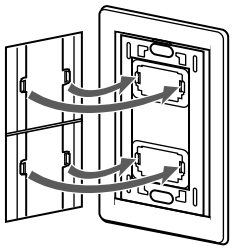

④プレートをはめこんでください。
■プレートの上下を間違えないように気をつけてください。

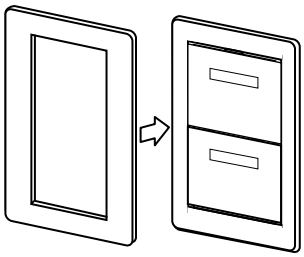

試運転

換気扇本体の取付説明書に記載してあります試運転の手順にしたがって行ってください。

日本キヤリア株式会社

〒 416 － 8521 静岡県富士市蓼原 336 番地　フリーダイヤル 0120-1048-00