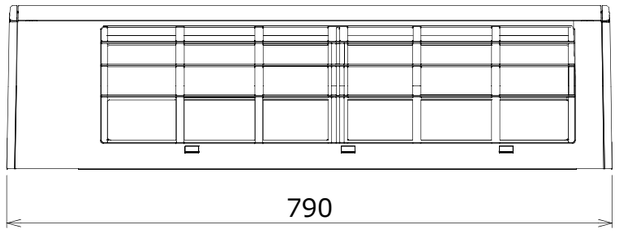

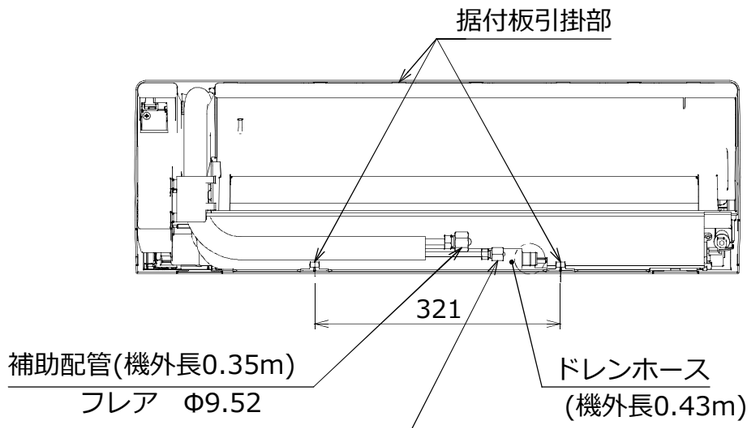

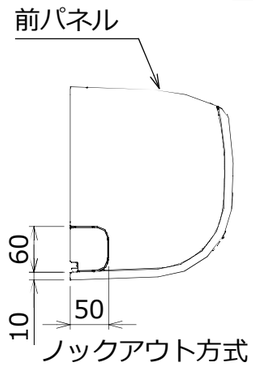

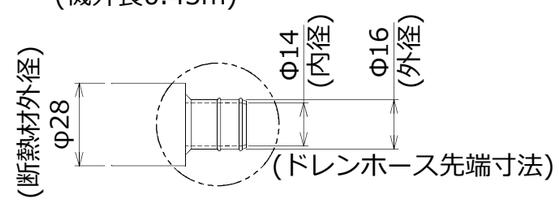

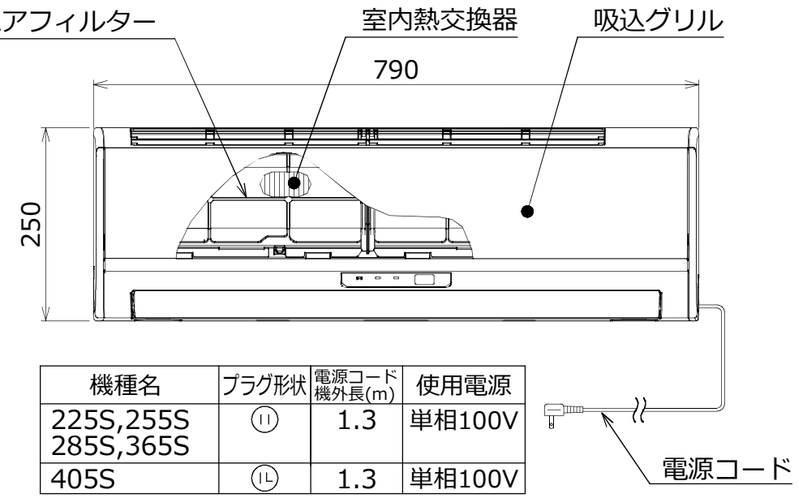

機種名	プラグ形状	電源コード機外長(m)	使用電源
225S,255S 285S,365S	(11)	1.3	単相100V
405S	(IL)	1.3	単相100V

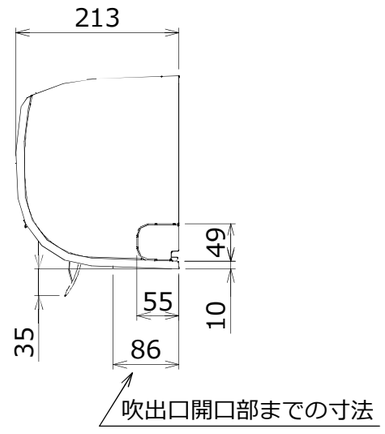

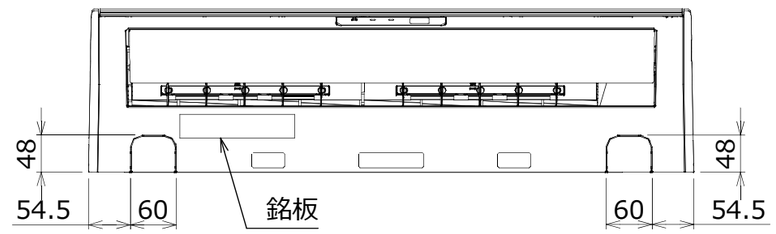

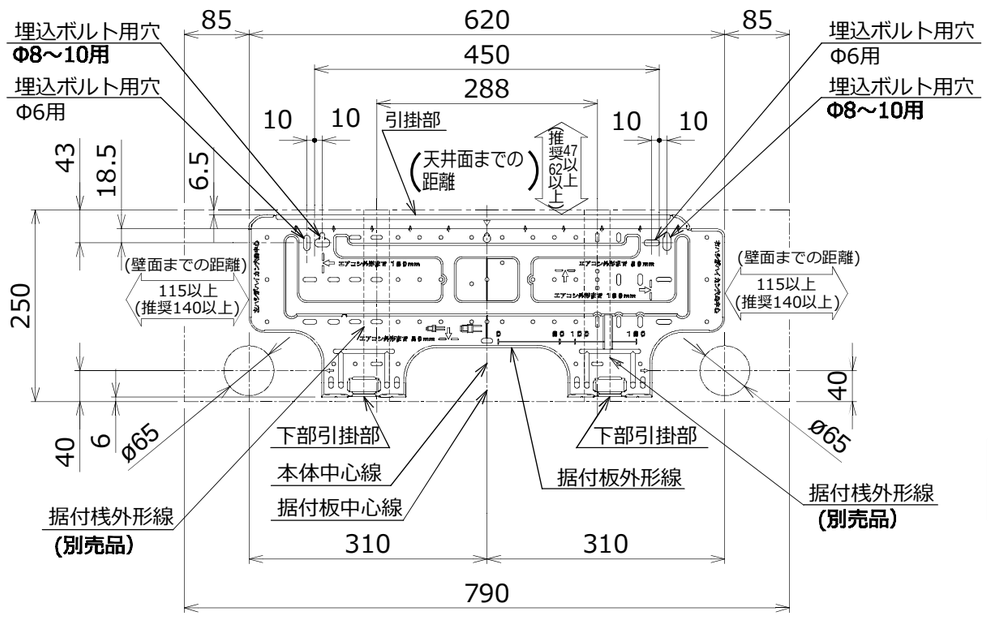

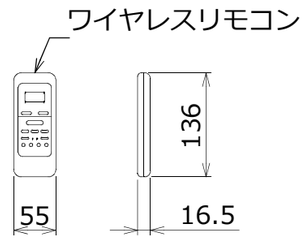

ワイヤレスリモコン型名
WH-UB03NJ

(単位：mm)

前面パネル色仕様
(W)：ムーンホワイト

適用機種
RAS-225S(W)
RAS-255S(W)
RAS-285S(W)
RAS-365S(W)
RAS-405S(W)

図面番号	SC1A14190		
品名	東芝ルームエアコン 外形図	尺度	図法 三角法

東芝ライフスタイル株式会社
TOSHIBA LIFESTYLE PRODUCTS & SERVICES CORPORATION
FUJI