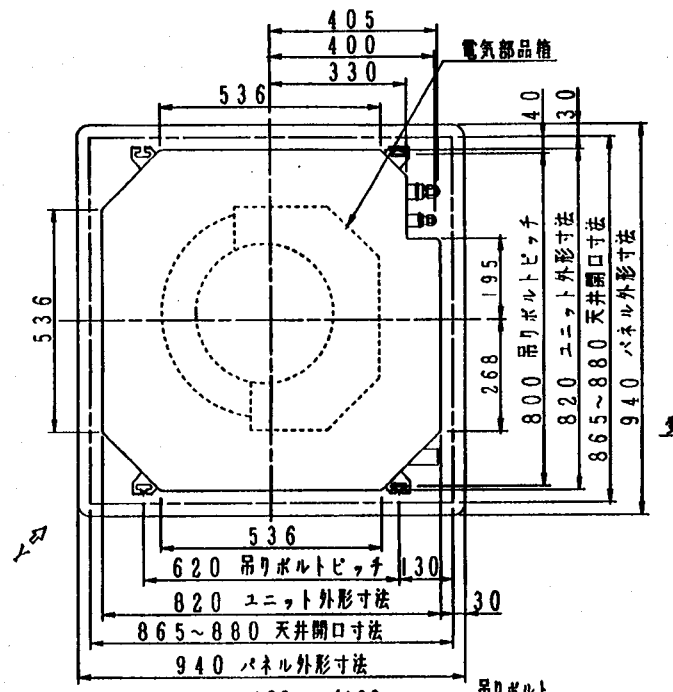

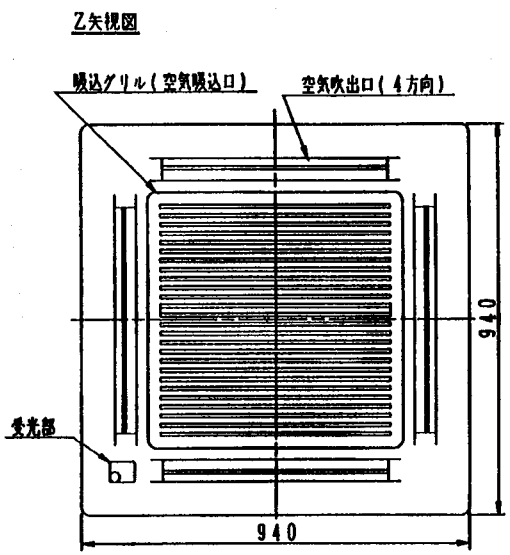

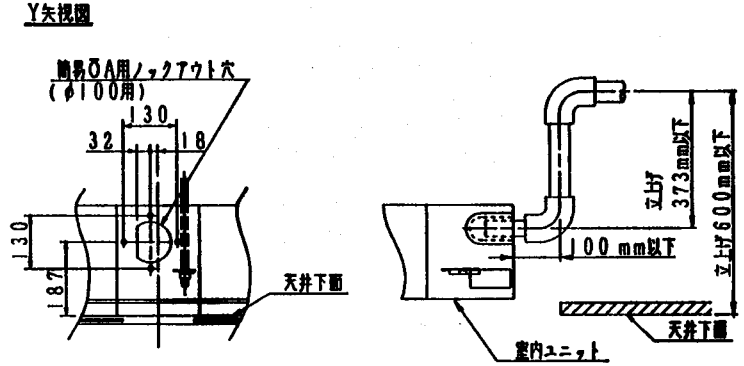

据え付けとサービスに必要なスペース

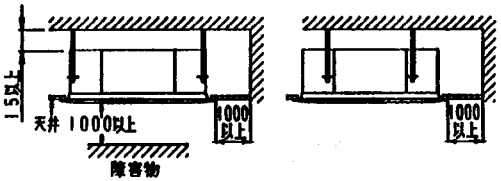

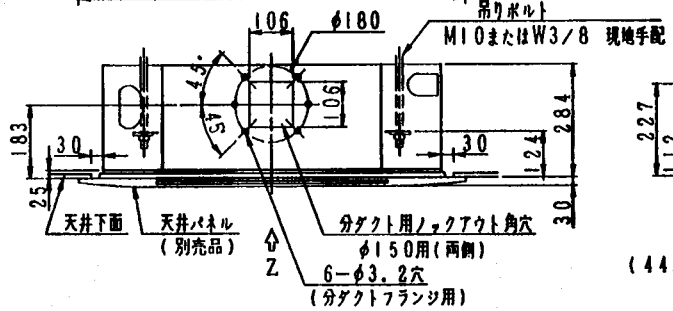

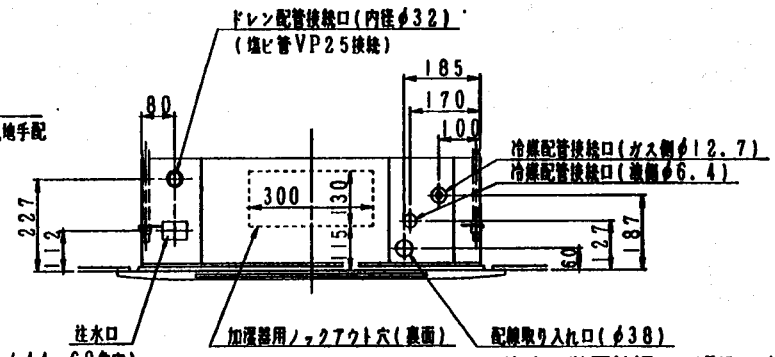

ワイヤレスリモコンスイッチ

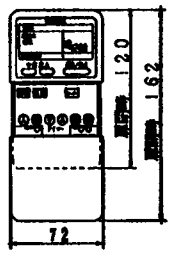

注1．装置銘板は、吸込口内部にあります。
2．別売品の外形図、据付スペースは専用の外形図を参照してください。
3．吸込グリルの開閉方向は4方向どちらにでも設定できます。
4．吹出方向を4方向から3方向・2方向に変えることができます。
（ヒータ内蔵機種につきましては、変更できません。）
5．ワイヤレスタイプはシングルで使用します。（室内／室外　1：1の組合せ）
6．ワイヤレスリモコンスイッチ及びリモコンホルダーは、天井パネルに付属しています。
7．ドレンアップ立ち上げは、天井下面より600mm以下にしてください。

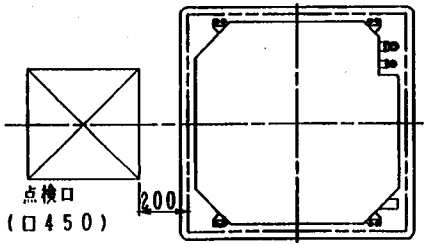

気化式加湿器を組込む場合は
必ず設置してください。

適用機種		図面番号	T25A0019-1
AIU-J407H-1	AIU-J407HR-1, HRJ-1	品名	東芝パッケージエアコン 外形図（ワイヤレスリモコン）（適用機種は左記）
AIU-J457H-1	AIU-J457HR-1, HRJ-1	尺度	／
AIU-J507H-1	AIU-J507HR-1, HRJ-1	図法	三角法
AIU-J567H-1	AIU-J567HR-1, HRJ-1	東芝キヤリア株式会社	
AIU-J637H-1	AIU-J637HR-1, HRJ-1		