東芝換気扇（フィルター付）

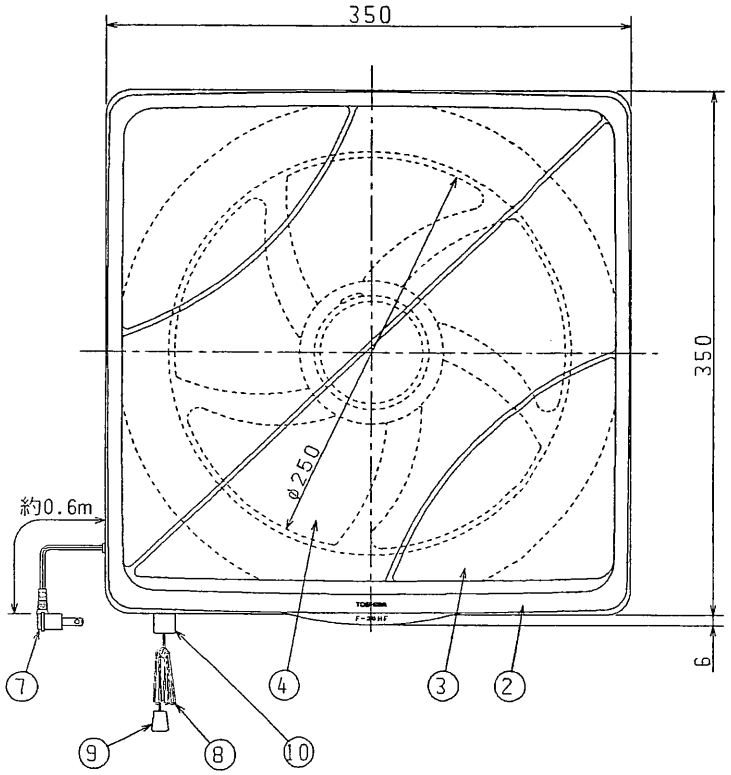

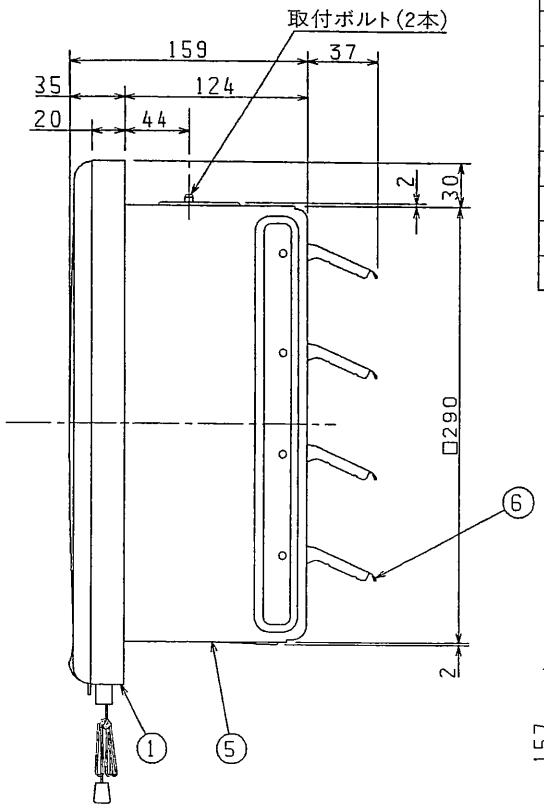

品番	部品名	材質	表面処理	色調
1	化粧枠	PP樹脂		マンセル1Y9.3/0.5
2	フィルター枠	ABS樹脂		マンセル1Y9.3/0.5
3	フィルター	難燃化ポリエステル不織布		
4	羽根	PP樹脂		マンセル1Y9.3/0.5
5	本体	着色亜鉛鉄板		マンセル N-7
6	シャッター	着色亜鉛鉄板		マンセル N-7
7	電源コード	7A 125V		
8	引紐	ナイロン		
9	引玉	PP樹脂		
10	運転表示	PP樹脂		マンセル2R6.0/12.0

付属品

- コンセント取付板 …… 1個
- コンセントカバー …… 1個
- ねじ（コンセント取付板固定用） …… 1本
- バンド（ケーブル固定用） …… 1本

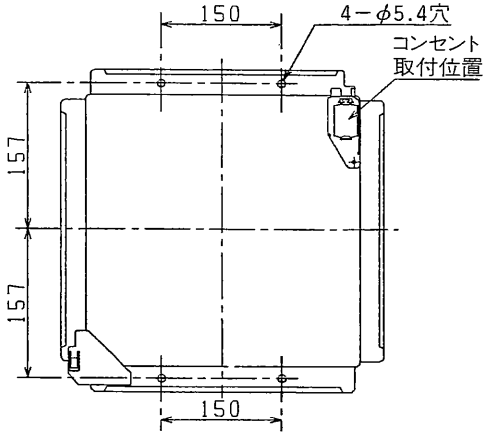

取付寸法詳細図（化粧枠を外したときを示す）

■ 特性表

形名	方式	定格電圧 (V)	定格周波数 (Hz)	消費電力 (W)	電流 (A)	風量 (m³/h)	騒音 (dB)	質量 (kg)
VFH-25HF	運動式	100	50	21.5	0.23	720	32.0	2.5
			60	23.0	0.24	720	32.0	

電動機形式	4極コンデンサー誘導電動機	絶縁抵抗	10MΩ以上 (500Vメガー)	耐電圧	AC1000V1分間	埋込寸法	30cm角
						絶縁区分	E種

※風量値はJIS C-9603チャンバー方式による。 ● 本仕様は改良のため変更することがありますのでご了承ください。

■別売交換用フィルター：F-25HF（3枚入）

東芝キヤリア株式会社	形名	VFH-25HF
作成年月日 H.11.4.1	図面番号	AV001581

T41A806

G-066