東芝換気扇（パイプ用ファン）

（トイレ・洗面所・居間・浴室用）

付　属　品
木ねじ・・・・・・・・・４本 クッション・・・・・１本

品番	部　品　名	材　　質	表面処理	色　　調
1	本体カバー	ABS樹脂		ﾏﾝｾﾙ 2.5GY9.0/0.5
2	本体枠	PP樹脂		ﾏﾝｾﾙ N1
3	羽根	PP樹脂		ﾏﾝｾﾙ N1
4	つまみ	PP樹脂		ﾏﾝｾﾙ N7.0
5	モータ	2極コンデンサー誘導電動機		
6	板ばね	ステンレス鋼鈑		
7	電源ケーブル	ビニールキャプタイヤケーブル		
8	アース線	1.25mm²		
9	クッション	EPDM系ゴムスポンジ		

取付	天井・壁	
適用接続パイプ	塩化ビニール管	VP-100
		VU-100
	メタルパイプ	φ100
羽根径	8cm	
開口面積	111cm²	

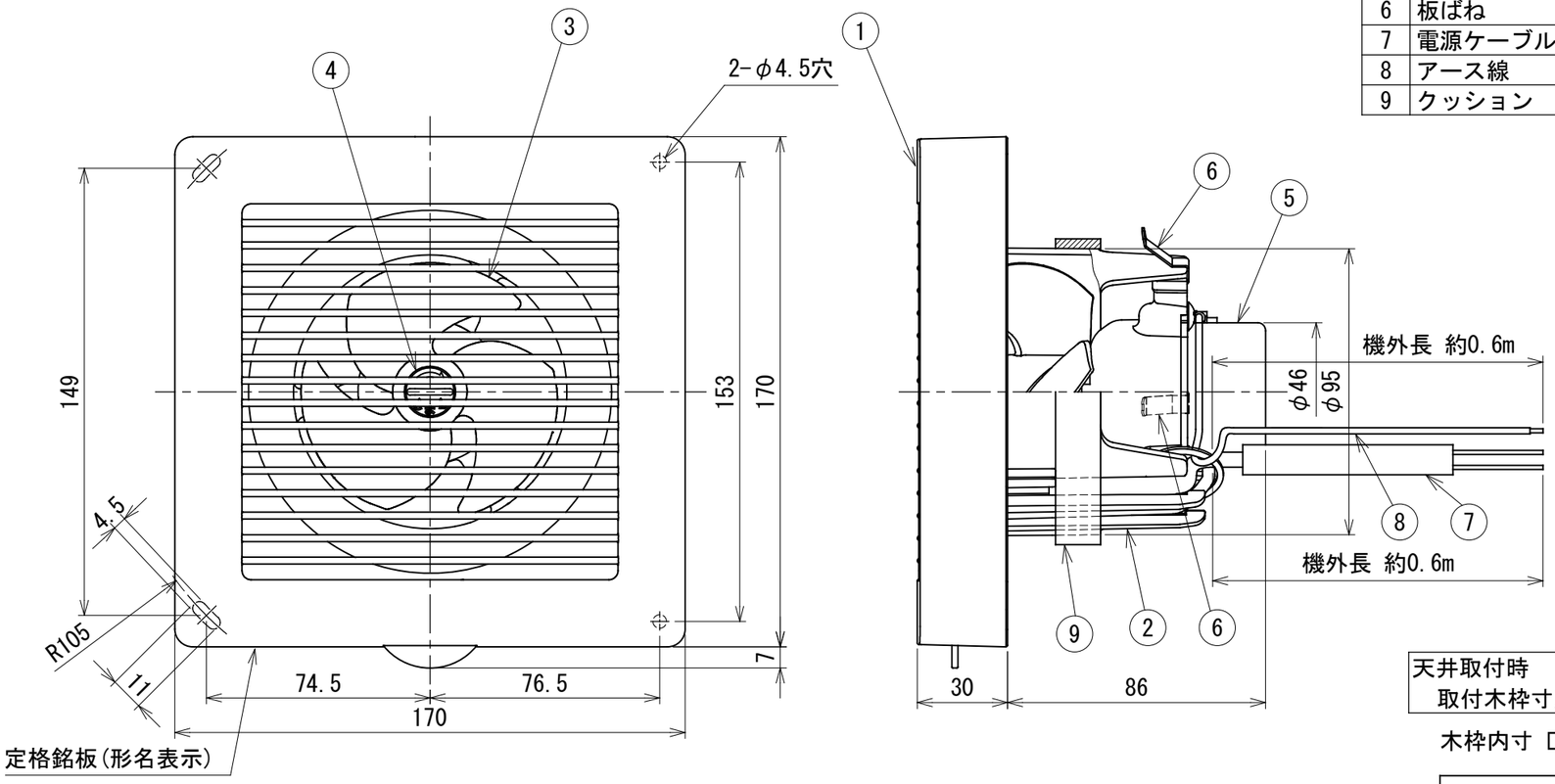

●VFP-8MPY 静圧ー風量特性
抵抗曲線は塩ビVU管φ100の場合

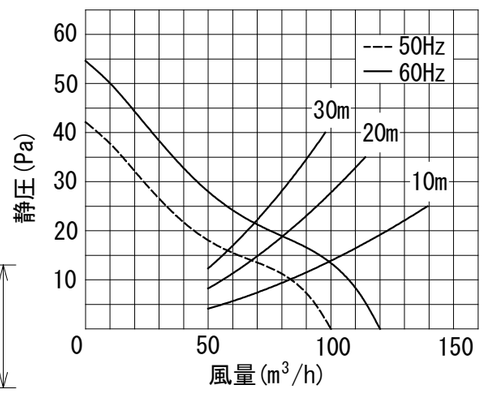

天井取付時
取付木枠寸法

木枠内寸 □116

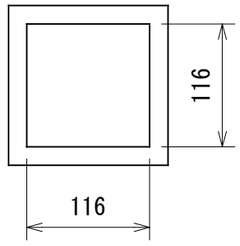

■特性表

形名	方式	定格電圧 (V)	周波数 (Hz)	消費電力 (W)	電流 (A)	風量 (m3/h) 0Pa時	風量 (m3/h) 有効換気量 (m3/h)	騒音 (dB)	質量 (kg)
VFP-8MPY	排気式	100	50	4.1	0.042	100	86	25	0.6
			60	4.8	0.049	120	101	29	

電動機形式	２極コンデンサ誘導電動機	絶縁抵抗	10MΩ以上 (500Vメガー)	耐電圧	AC1000V 1分間	絶縁区分	E種	埋込寸法	—

※有効換気量は長形フード DV-142CLUY と組み合わせて使用した場合の数値です。
※風量は JIS C 9603 チャンバー法による測定値です。
※騒音は当社無響室における測定値です。
●本仕様は改良のため変更することがありますのでご了承ください。

図番	AV005503-VFP-8MPY	02	図法
		215	三角法
品名	東芝換気扇（パイプ用ファン）	尺度	単位
			mm
形名	VFP-8MPY	日本キヤリア株式会社	