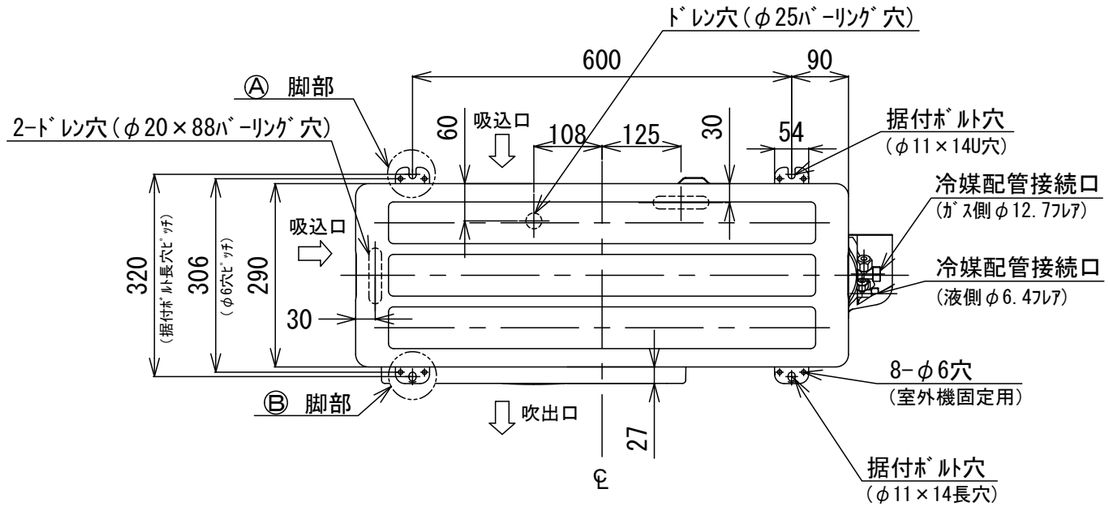

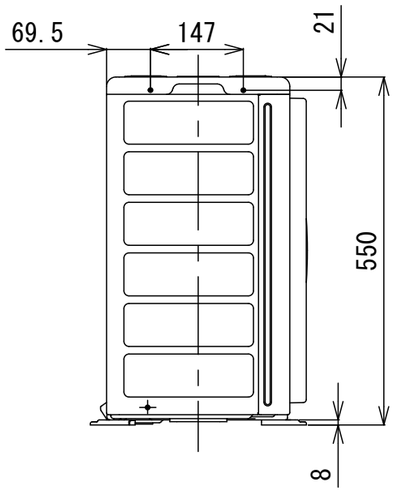

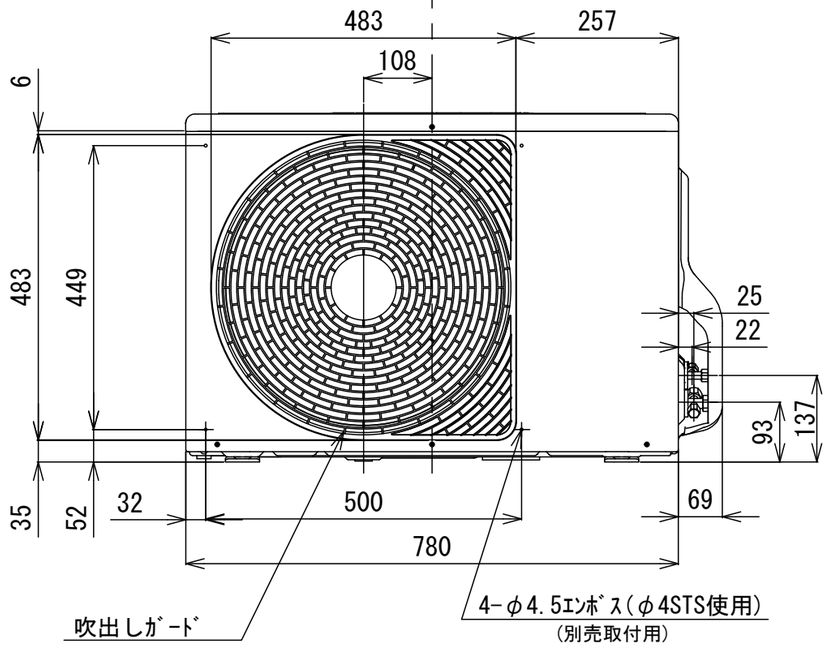

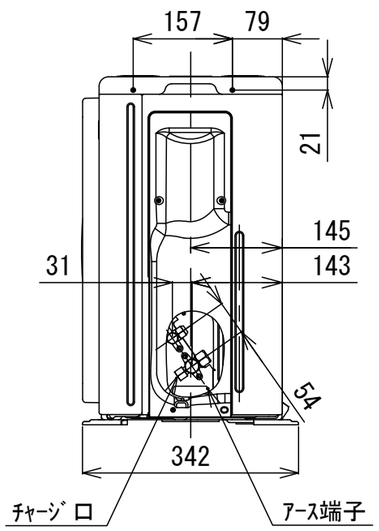

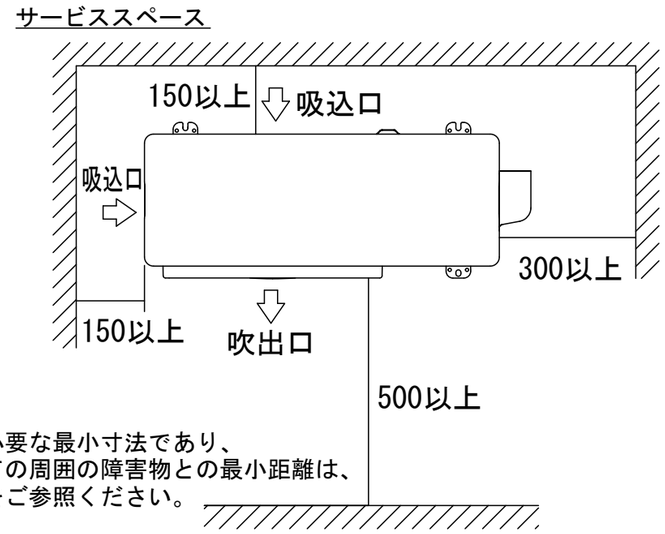

サービスに必要な最小寸法であり、
設置に際しての周囲の障害物との最小距離は、
据付説明書をご参照ください。

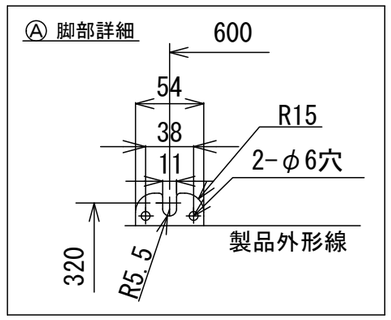

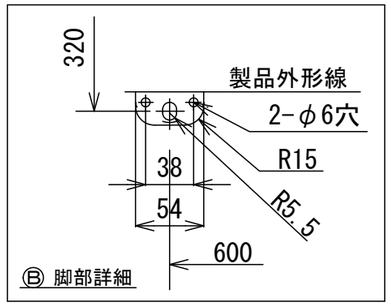

図番	T26C2401-ROA-RP501HZG	01	図法
		24Y	三角法
品名	東芝パッケージエアコン 外 形 図	尺度	単位
			mm
形名	ROA-RP501HZG	日本キヤリア株式会社	