# 東芝換気扇（15cm用応用部品ウェザーカバー<ステンレス製>）

| 品番 | 部品名 | 材質 | 表面処理 | 色調 |
|---|---|---|---|---|
| 1 | カバー | ステンレス鋼板(SUS304) t0.4 | | |
| 2 | 下板 | ステンレス鋼板(SUS304) t0.5 | | |
| 3 | ラベル | ポリエステルフィルム | | |
| 4 | 側板 | ステンレス鋼板(SUS304) t0.5 | | |

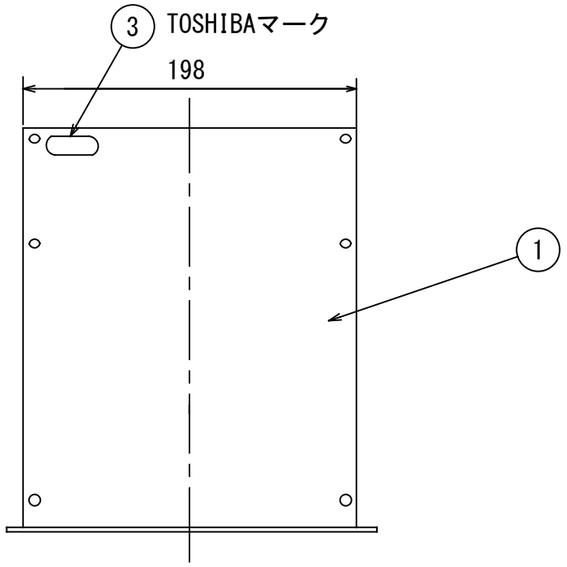


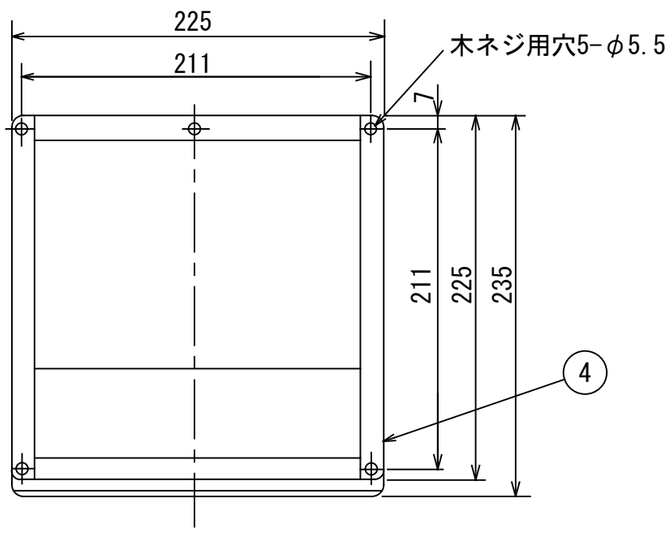


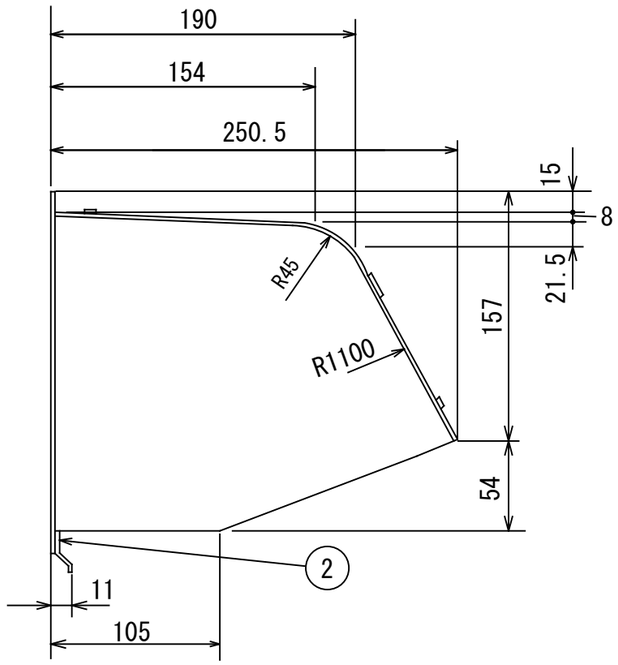


○用途
このウェザーカバーは屋外に取付けて風雨の
吹きつけるのを防止します。

○付属品
木ネジ（ステンレス製）……５個（取付用）
（φ4.1×16L）

○質　量　　0.7kg

※本仕様は改良のため変更することがありますのでご了承ください。

| | | | |
|---|---|---|---|
| 図番 | 333316-C-15S2 | 03 | 図法 |
| | | 151 | 三角法 |
| 品名 | 東芝換気扇<br>(15cm用応用部品ウェザーカバー<ステンレス製>) | 尺度 | 単位 |
| | | | mm |
| 形名 | C-15S2 | 日本キヤリア株式会社 | |