格子タイプ

ヒートクルエアー mini

温暖地・準寒冷地用　同時給排

VFE-8JDT2 (8畳用)
希望小売価格 **46,800円**(税抜)

VFE-10JDT2 (10畳用)
希望小売価格 **48,100円**(税抜)

VFE-12JDT2 (12畳用)
希望小売価格 **49,500円**(税抜)

◎24時間換気システムプラン例掲載
(P.13～P.34)

- ●全熱交換形
- ●畳数表示は換気回数0.5回／時　天井高さ2.5m　1畳 1.65m² 「強」モード時で設定
- ●手動式スライドシャッター付
- ●外気清浄フィルター付
  フィルター捕集効率(質量法)75%
- ●SL端子付
- ●パイプ用壁穴(φ110)
- ●防音効果：約36dB(シャッター開)
  (外壁部材はC-704R1併用時)
  防音効果36dBとは、外の音源が90dBのとき、内では54dBになっていることを表わします。
  (音源の中心周波数500Hzの値)
- ●誤結線防止用電流ヒューズ付

※冬季、室内の湿度が高いと、パネルや本体表面に水滴が付くことがあります。
※取付可能壁厚寸法50～235mm
※風雨の激しい時は一時的に運転を停止し、シャッターを閉じてください。
※シャッターを閉じた時はスイッチを「切」にしてください。
逆にシャッターを開けた時はスイッチを「入」にしてください。
※製品と壁・天井の間は下記寸法を確保してください。
壁からは100mm以上、天井からは50mm以上。
※冬季、屋内外の温度差で表面に結露が発生する場合があります。
※熱交換素子が氷結する寒冷地での使用には適しません。

VFE-8JDT2・VFE-10JDT2・VFE-12JDT2　(単位：mm)

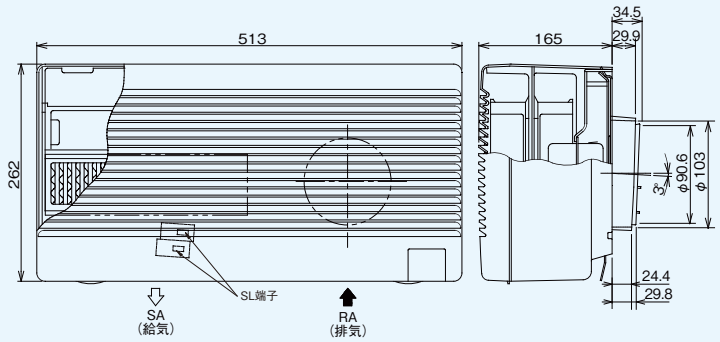

取付寸法詳細図（取付板取付穴寸法図）正面より見る

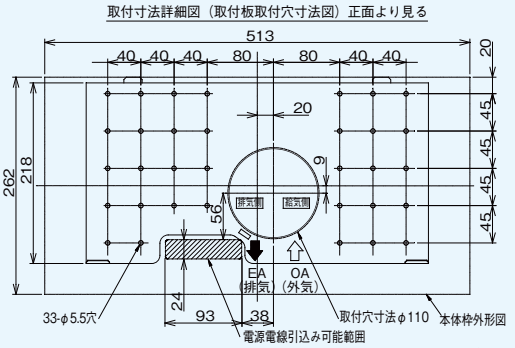

■付属品
専用パイプ(二層管) --------- 1本
木ねじ(φ5.1×32L) --------- 4本

■二層管(同梱品)

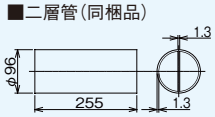

■ルーバー

VFE-8JDT2・10JDT2・12JDT2	
色調	シルキーホワイト(マンセル5Y8.9/1)

■開口面積

開口面積	SA:約143cm² RA:約 56cm²

交換用外気清浄フィルター

●フィルター捕集効率
(質量法) 75%

F-50S
希望小売価格 **1,200円**(税抜)

二層管

P-171ES1 (長さ1m)
希望小売価格 **4,700円**(税抜)

P-171ES2 (長さ1.5m)
希望小売価格 **6,200円**(税抜)

長形パイプフード（二層管用）

C-701LY

C-701LY (アルミ製)
希望小売価格 **10,600円**(税抜)

C-701LY(K) (アルミ製・ブラック)
希望小売価格 **10,600円**(税抜)

C-704LY (ステンレス製)
希望小売価格 **13,100円**(税抜)

C-704LY(K) (ステンレス製・ブラック)
希望小売価格 **13,100円**(税抜)

適用スイッチ(別売)

低ワット用オンオフピカスイッチ
[入・切][強/弱]

SVF-521S(WW)
希望小売価格 **8,300円**(税抜)

●スイッチプレート付

■結線図　適用スイッチSVF-521S(WW)の場合

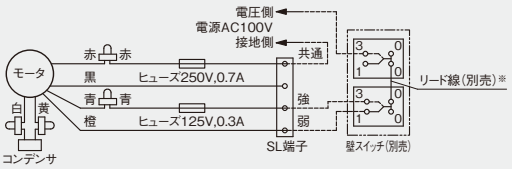

※東芝ライテック:NDG4961(W)・(K)(50個入り)を接続してください。

リード線参考寸法

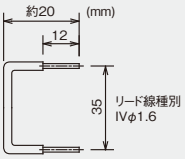

電源スイッチのみの場合

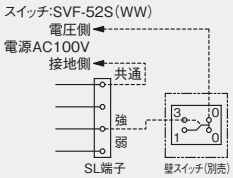

●特性表1　同梱の二層管を接続した場合　　電源電圧　単相100V

形名	方式	ノッチ	消費電力(W) 50Hz	消費電力(W) 60Hz	換気風量(m³/h) 給気 50Hz	換気風量(m³/h) 給気 60Hz	換気風量(m³/h) 排気 50Hz	換気風量(m³/h) 排気 60Hz	有効換気量(m³/h) 50Hz	有効換気量(m³/h) 60Hz	温度交換効率(%) 50Hz	温度交換効率(%) 60Hz	騒音(dB) 50Hz	騒音(dB) 60Hz	質量(kg)
VFE-8JDT2	同時給排気式(熱交換器組込)	強	10	10	41	38	45	43	20	19	70	70	24.5	23	4.4
		弱	6.5	6.5	29	28	33	31	16	15	75	75	17.5	16.5	
VFE-10JDT2	同時給排気式(熱交換器組込)	強	15	16	55	53	61	59	25	25	65	65	31	30	4.4
		弱	8.5	8.5	39	37	43	41	19	19	70	70	23.5	23	
VFE-12JDT2	同時給排気式(熱交換器組込)	強	17	18	59	58	65	64	27.5	27.5	65	65	33	32	4.4
		弱	10	10	41	39	46	43	20	19	70	70	24.5	23.5	

※有効換気量はパイプフード(C-702R、703R、704R、701LY、704LYシリーズ)と付属の二層管を組み合わせた時の値です。

●特性表2
別売の長さ1.5mの二層管を接続した場合
電源電圧　単相100V

換気風量(m³/h) 給気 50Hz	換気風量(m³/h) 給気 60Hz	換気風量(m³/h) 排気 50Hz	換気風量(m³/h) 排気 60Hz	有効換気量(m³/h) 50Hz	有効換気量(m³/h) 60Hz
35	32	37	36	18	17.5
24	23	28	26	14	13.5
47	45	51	48	23	23
32	32	35	33	17.5	17.5
51	51	54	54	25	25
35	33	37	36	18	18

※24時間換気システム用としてもお使いになれます。詳しくは「技術・設計資料編 法規編 4 建築基準法」をご覧ください。

●**適用部材の代表例**(詳しくはP.465・P.467参照)　〈上段:形名、下段:希望小売価格(税抜)〉

丸形パイプフード						長形パイプフード		交換用外気清浄フィルター
					防火ダンパー付			
樹脂製		鋼板製		ステンレス製		アルミ製	ステンレス製	
C-702R 3,300円	C-702RK 4,000円	C-703R 9,600円	C-703RK 10,600円	C-704R2 14,300円	C-704RD2 21,800円	C-701LY 10,600円	C-704LY 13,100円	F-50S 1,200円