【ＪＲＡ耐重塩害仕様】

セット名称　AUSA08065JXZG1
仕様表　（室内ユニット）　AIU-AP806H
（室外機）　ROA-AP805HSJZG1

天カセ
インバータ
ワイヤレス

東芝パッケージエアコン　（空冷インバータヒートポンプ式天井カセット形４方向吹出しタイプ）　【平成２５年度グリーン購入法適合】

ワイヤレスリモコン

定格冷房能力 (注1)		kW	7.1　〈1.9～8.0〉
定格冷房時の顕熱比		-	0.78
定格暖房標準能力 (注1)		kW	8.0　〈1.3～11.3〉
定格暖房低温能力 (注1)		kW	8.9
冷房エネルギー消費効率 暖房エネルギー消費効率 冷暖平均エネルギー消費効率		-	3.41 / 3.41 3.85 / 3.85 3.63 / 3.63
中間冷暖房性能	中間冷房能力 (注1)	kW	3.2
	中間冷房消費電力	kW	0.530 / 0.530
	中間冷房エネルギー消費効率	-	6.04 / 6.04
	中間暖房能力 (注1)	kW	3.6
	中間暖房消費電力	kW	0.560 / 0.560
	中間暖房エネルギー消費効率	-	6.43 / 6.43
通年エネルギー消費効率		-	5.7
電気特性 (注2)	電源 (注3)		単相　200V　50/60　Hz
	定格冷房消費電力 定格暖房標準消費電力 定格暖房低温消費電力	kW	2.08 / 2.08 2.08 / 2.08 3.31 / 3.31
	運転電流 (冷) (暖) (最大)	A	11.3 / 11.3 11.4 / 11.4 20.3 / 20.3
	力率 (冷) (暖)	%	92 / 92 91 / 91
	始動電流	A	- / -
室内ユニット	形名		AIU-AP806H
	外装		ｼﾙﾊﾞｰ(溶融亜鉛ﾒｯｷ鋼板)
	外形寸法　高さ	mm	256
	外形寸法　幅	mm	840
	外形寸法　奥行	mm	840
	総質量	kg	20
	空気熱交換器		フィンドチューブ
	防音・断熱材		発泡ポロスチレン
	送風装置　送風機		ターボファン
	送風装置　標準風量	m^3/min	20.5
	送風装置　電動機	kW	0.020
	エアフィルタ		天井パネルに付属
	運転調整装置 (注4)		ワイヤレスリモコンスイッチ
	ドレン口径（呼び径）		25(塩ビ管)
	騒音値　（急-強-弱）	dB	35 - 31 - 28
天井パネル (注4)	形名		RBC-U31PG(WS)(W)(C)(N)(K)
	外装		(WS):ｽﾄﾗｲﾌﾟﾎﾜｲﾄ(ﾏﾝｾﾙ2.5GY9.0/0.5,ｸﾞﾚｰ:8B3/0.3) (W):ﾑｰﾝﾎﾜｲﾄ(ﾏﾝｾﾙ2.5GY9.0/0.5) (C):ﾏｰｽﾌﾞﾗｳﾝ(ﾏﾝｾﾙ8.6YR6.7/3.4) (N):ｱﾎﾟﾛｸﾞﾚｰ(ﾏﾝｾﾙ4.5B6.5/0.5) (K):ｺｽﾐｯｸﾌﾞﾗｯｸ(ﾏﾝｾﾙN1)
	外形寸法　高さ	mm	30
	外形寸法　幅	mm	950
	外形寸法　奥行	mm	950
	総質量	kg	4.0

室外機	形名		ROA-AP805HSJZG1
	外装		シルキーシェード(ﾏﾝｾﾙ1Y8.5/0.5)
	外形寸法　高さ	mm	890
	外形寸法　幅	mm	900
	外形寸法　奥行	mm	320
	総質量	kg	64
	圧縮機　形式		全密閉形
	圧縮機　電動機	kW	1.40
	圧縮機　極数		4
	空気熱交換器		フィンドチューブ
	冷媒制御 (冷) (暖)		電子制御弁 電子制御弁
	送風装置　送風機		プロペラファン
	送風装置　標準風量	m^3/min	50.0
	送風装置　電動機	kW	0.060
	高圧スイッチ	MPa	-
	低圧スイッチ	MPa	-
	保護装置		吐出温度ｾﾝｻｰ 過電流ｾﾝｻｰ 圧縮機ｻｰﾓ
	ケースヒータ	W	-
	騒音値 (冷) (暖)	dB	46 / 46 48 / 48
冷媒・出荷時封入量		kg	R410A・2.10
冷媒追加不要の最大実長		m	30
冷媒追加量		g/m	40
冷媒配管	室外機・室内ﾕﾆｯﾄ間	mm	ガス側：φ15.9　液側：φ9.5
	最大実長	m	50
	最大落差	m	室外機が上の場合　：30 室外機が下の場合　：30
電源設計	漏電遮断器 (注14)		30A、30mA 0.1sec以下
	手元開閉器　開閉器容量	A	30
	手元開閉器　ヒューズ	A	30
	手元開閉器　配線用遮断器	A	30
	電源配線 (注13)	20m 以下	撚線5.5mm2
	電源配線 (注13)	50m 以下	撚線14mm2
連絡線	室外機・室内ﾕﾆｯﾄ間	70 m以下	単線1.6mm×3本

(注13) 各線径での最大こう長は下記参照願います。

線径	電源線こう長（最大）
単線1.6mm	-
単線2.0mm	-
撚線5.5mm^2	24
撚線8.0mm^2	34
撚線14.0mm^2	61
撚線22.0mm^2	-
撚線38.0mm^2	-

(注14) 漏電遮断器が地絡保護専用の場合には手元開閉器＋ヒューズ、または配線用遮断器を設けてください。
漏電遮断器は、高調波対応品を使用してください。

(注1) 冷暖房能力は、JIS B 8615-1条件によります。
〈　〉内は能力範囲を示します。
(注2) 電気特性は、JIS B 8615-1条件によります。
(注3) 電源電圧は、変動があった場合でも±６％を超えないようにしてください。
(注4) 天井パネル・ワイヤレスリモコンスイッチは別売部品です。

東芝キヤリア株式会社

T2513006ZG - 01

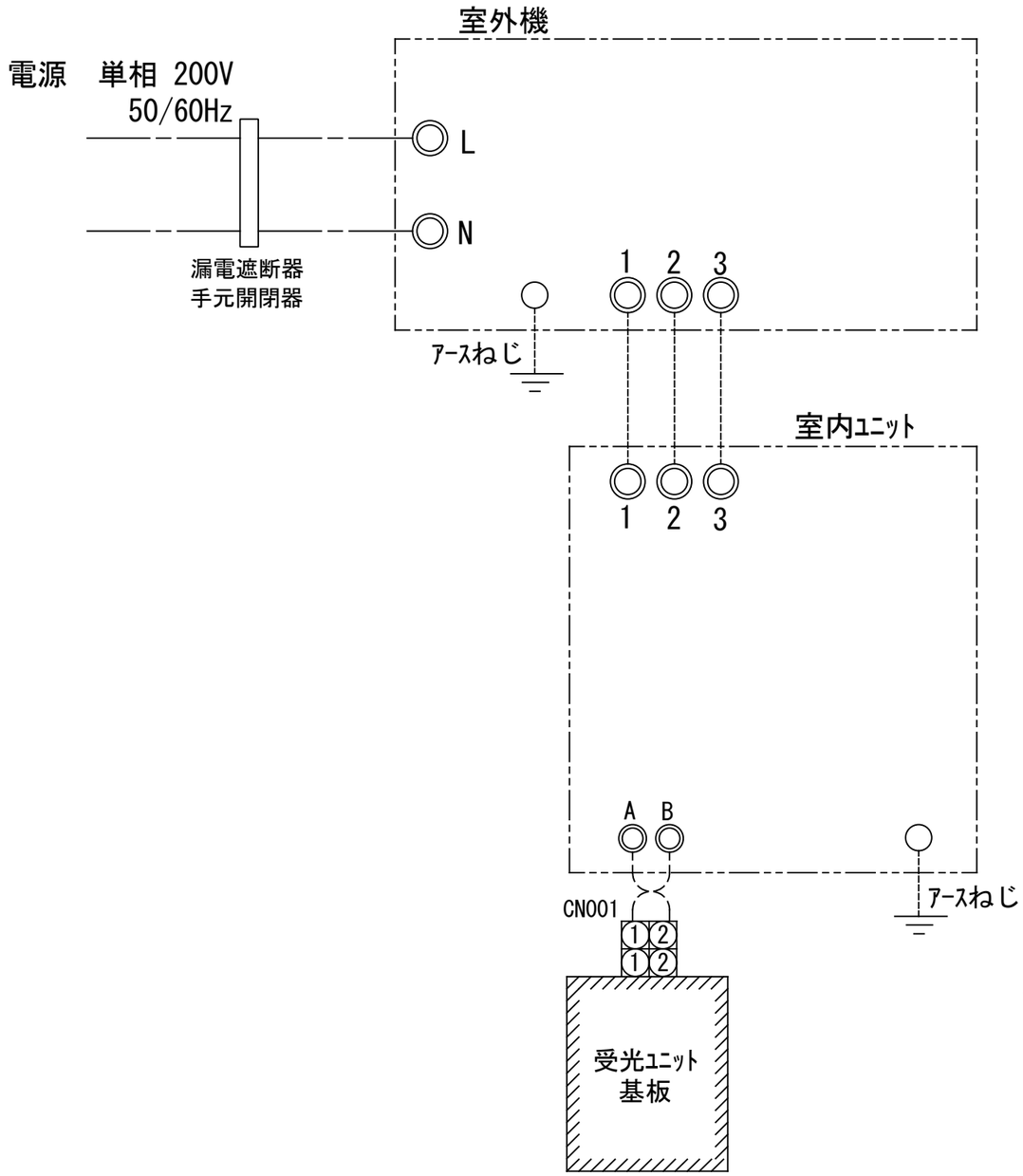

注）1. ◎は端子板を示します。
2. 破線、一点鎖線は現地配線を示します。
3. 室外機、室内ﾕﾆｯﾄの内部配線は、各々の機種の配線図を参照してください。
4. 受光ﾕﾆｯﾄ、室内ﾕﾆｯﾄ間の配線には極性がありませんので、室内ﾕﾆｯﾄ端子板A,Bへの接続は逆になってもかまいません。

適用機種		図面番号	T25G0448-05
AIU-AP**H,H-1		品名	東芝パッケージエアコン シングルタイプ
AIC-AP**H,H-1			外部結線図（ワイヤレス）
AIU-AP**WH		尺度	／
AIU-AP**SH		図法	／
AIK-AP**H		東芝キヤリア株式会社	

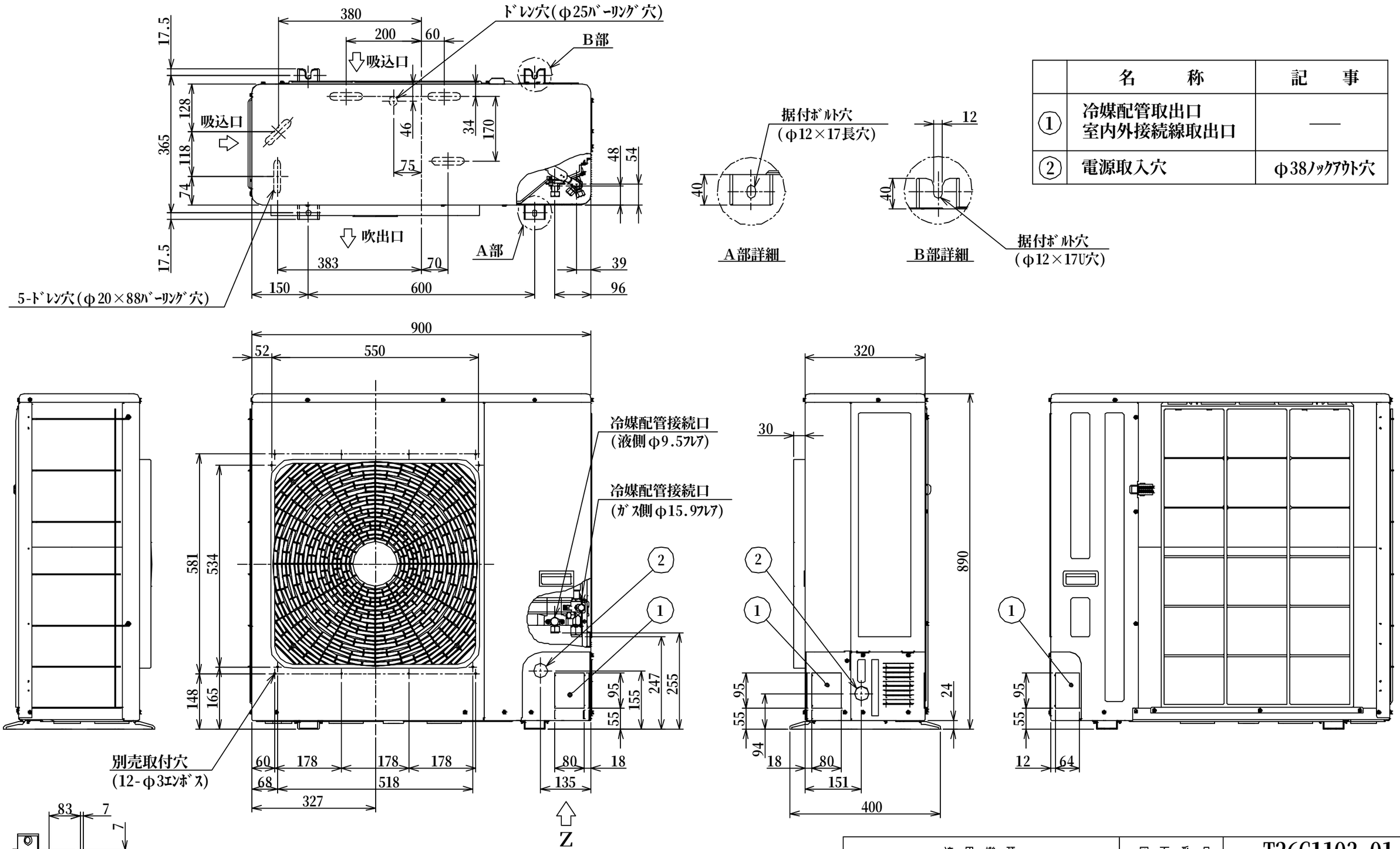

	名　　称	記　　事
①	冷媒配管取出口 室内外接続線取出口	——
②	電源取入穴	φ38ノックアウト穴

適用機種		図面番号	T26C1103-01
ROA-AP805HSJ1	ROA-AP805HS1	品名	東芝パッケージエアコン 外形図 (適用機種は左記)
ROA-AP805HSJZ1	ROA-AP805HSZ1	尺度	/
ROA-AP805HSJZG1	ROA-AP805HSZG1	図法	三角法

東芝キヤリア株式会社

T26C1103-12

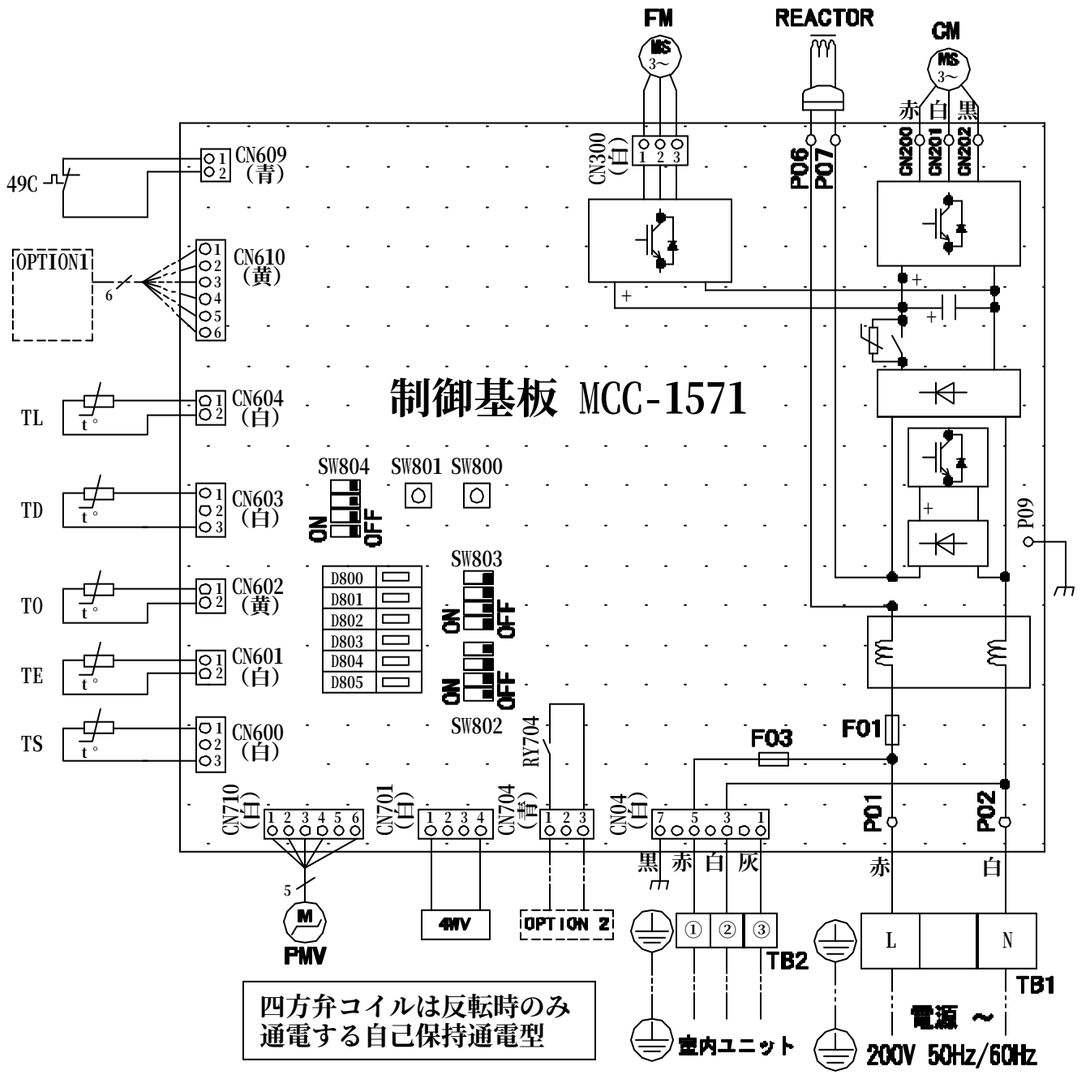

記号	品　名
49C	圧縮機バイメタルサーモ
4WV	四方弁コイル
CM	圧縮機
FM	ファンモータ
F01	FUSE(メイン電源用) 25A/AC250V
F03	FUSE(室内-室外渡り保護用) T10A/AC250V
REACTOR	リアクタ
OPTION1	外部入力
OPTION2	外部出力(運転出力)
PMV	電子制御弁コイル
TD	配管温度センサ(吐出)
TE	熱交センサ１
TL	熱交センサ２
T0	外気温度センサ
TS	配管温度センサ(吸込)
TB1	端子台(電源)
TB2	端子台(室内-室外接続用)

1．二点鎖線は現地配線、破線は別売付属品を示します。
2．□□ は端子台、—○— は接続端子、
　⊡ はプリント基板のコネクタを示します。
3．⏚ は保護アースを示します。
4．⊡ はプリント基板を示します。

適用機種		図面番号	T26D1107-01
ROA-AP635HSJ1	ROA-AP805HSJ1	品名	東芝パッケージエアコン 配線図 (適用機種は左記)
ROA-AP635HSJZ1	ROA-AP805HSJZ1	尺度	／
ROA-AP635HSJZG1	ROA-AP805HSJZG1	図法	／
		東芝キヤリア株式会社	

T26D1107-12

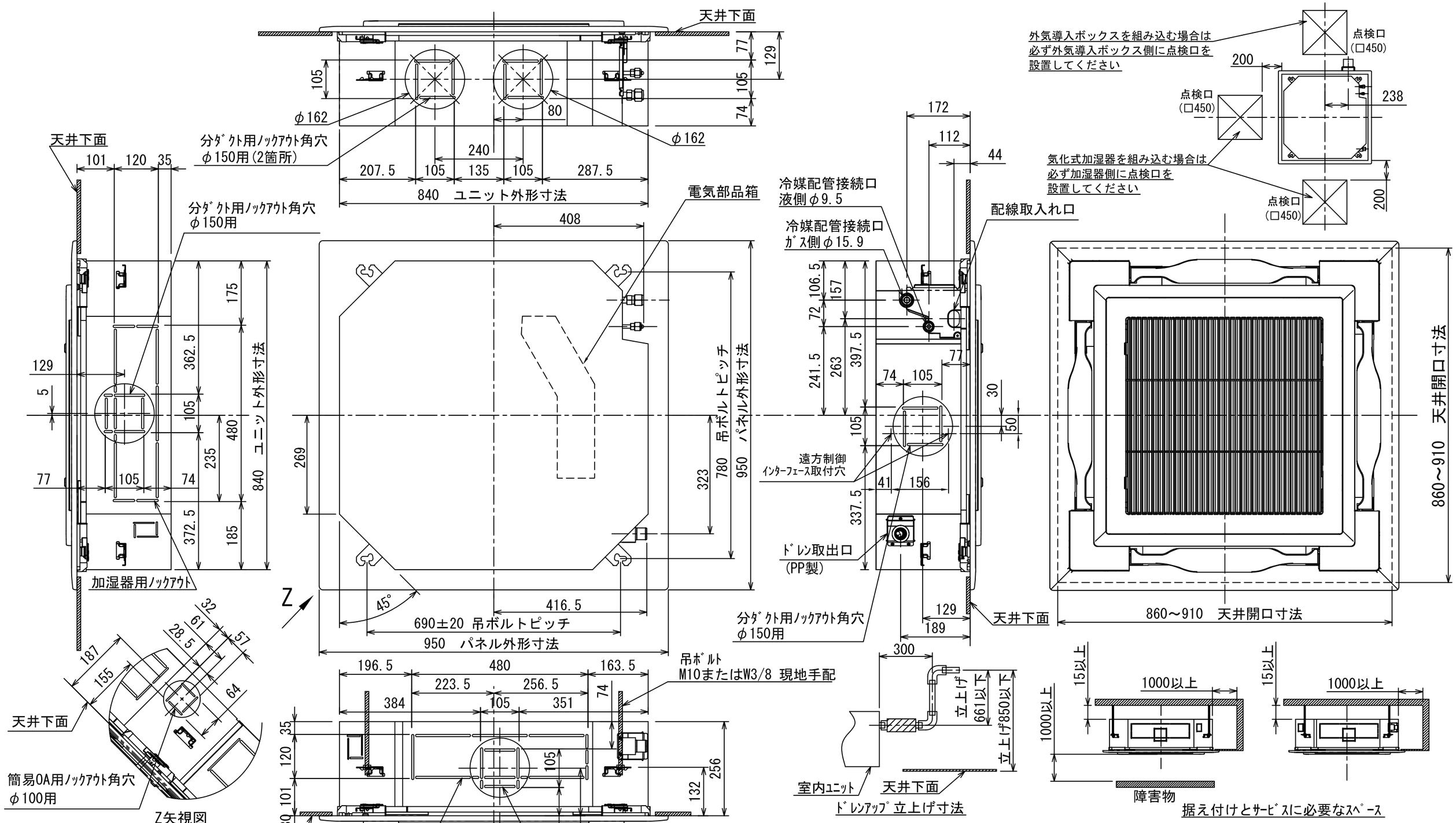

（単位：mm）

適用機種		図面番号	T25A0705-05
AIU-AP715H	AIU-AP716H	品名	東芝パッケージエアコン 外形図
AIU-AP805H	AIU-AP806H		(適用機種は左記)
		尺度	/
		図法	三角法
		東芝キヤリア株式会社	

T25A0705-34

記　号	品　名
CN**	コネクタ
DM	ドレンポンプ用電動機
F01,02	ヒューズ
FM	送風用電動機
FS	フロートスイッチ
LM1,2,3,4	ルーバーモータ
TA	室温センサ
TB01,02	ターミナルブロック
TC,TCJ	熱交センサ

	記　号	品　名
別売品	23Hu	湿度調節器
	43Hu	加湿器制御リレー
	HA	JEMA標準HA端子-A
	Hu	加湿器

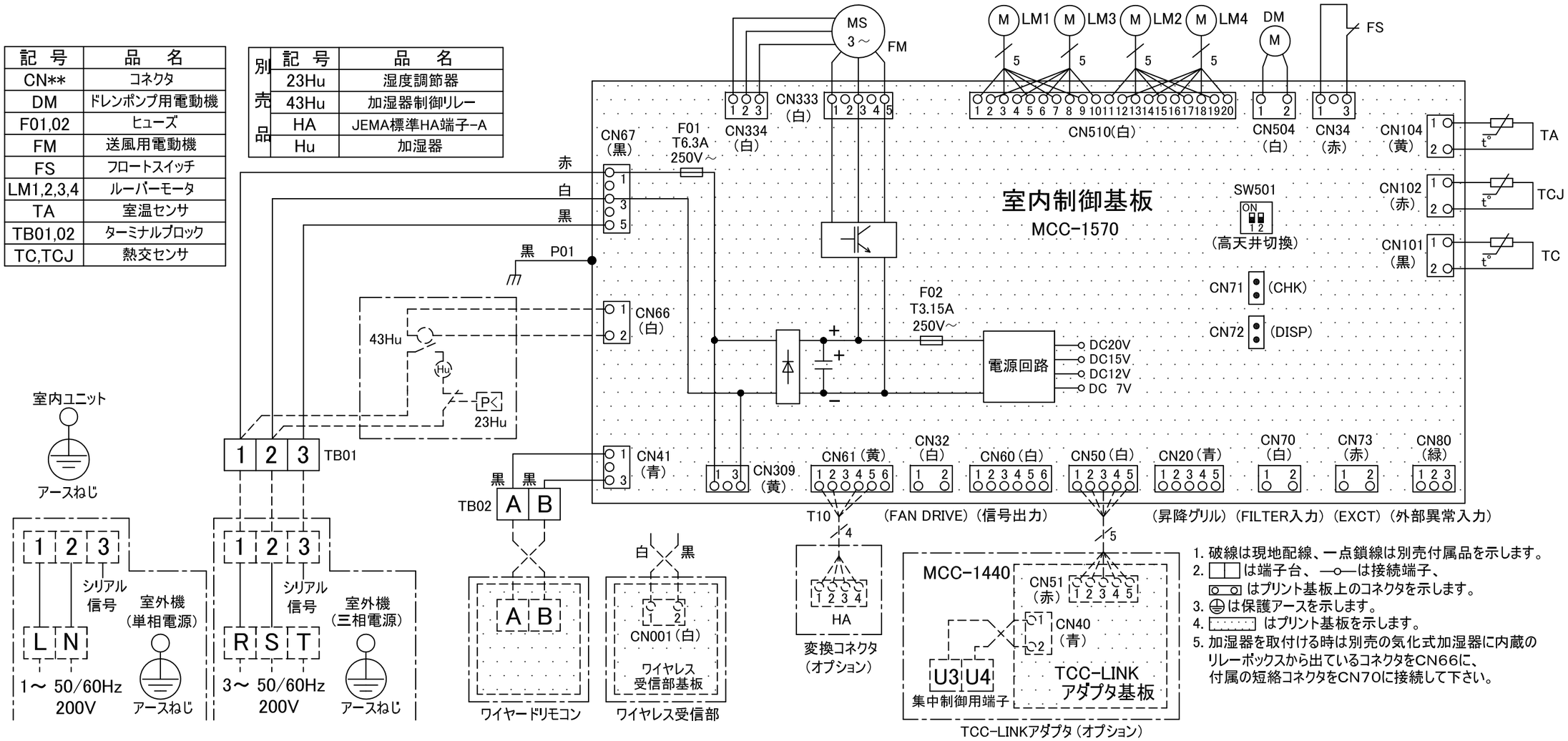

1. 破線は現地配線、一点鎖線は別売付属品を示します。
2. □□ は端子台、 —o— は接続端子、
   ▭ はプリント基板上のコネクタを示します。
3. ⏚ は保護アースを示します。
4. ⬚ はプリント基板を示します。
5. 加湿器を取付ける時は別売の気化式加湿器に内蔵のリレーボックスから出ているコネクタをCN66に、付属の短絡コネクタをCN70に接続して下さい。

適用機種		図面番号	T25B1302-01
AIU-AP406H	AIU-AP716H	品名	東芝パッケージエアコン 配線図（適用機種は左記）
AIU-AP456H	AIU-AP806H	尺度	図法
AIU-AP506H	AIU-AP1126H		
AIU-AP566H	AIU-AP1406H	東芝キヤリア株式会社	
AIU-AP636H	AIU-AP1606H		

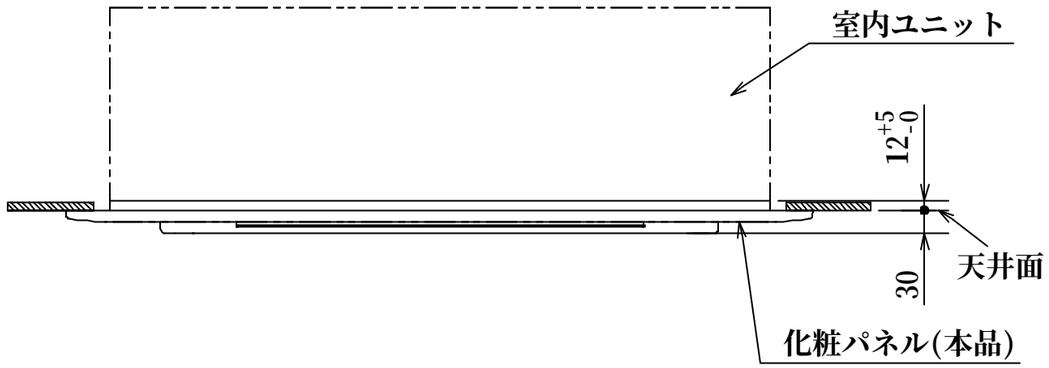

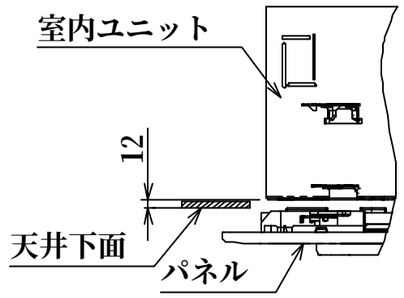

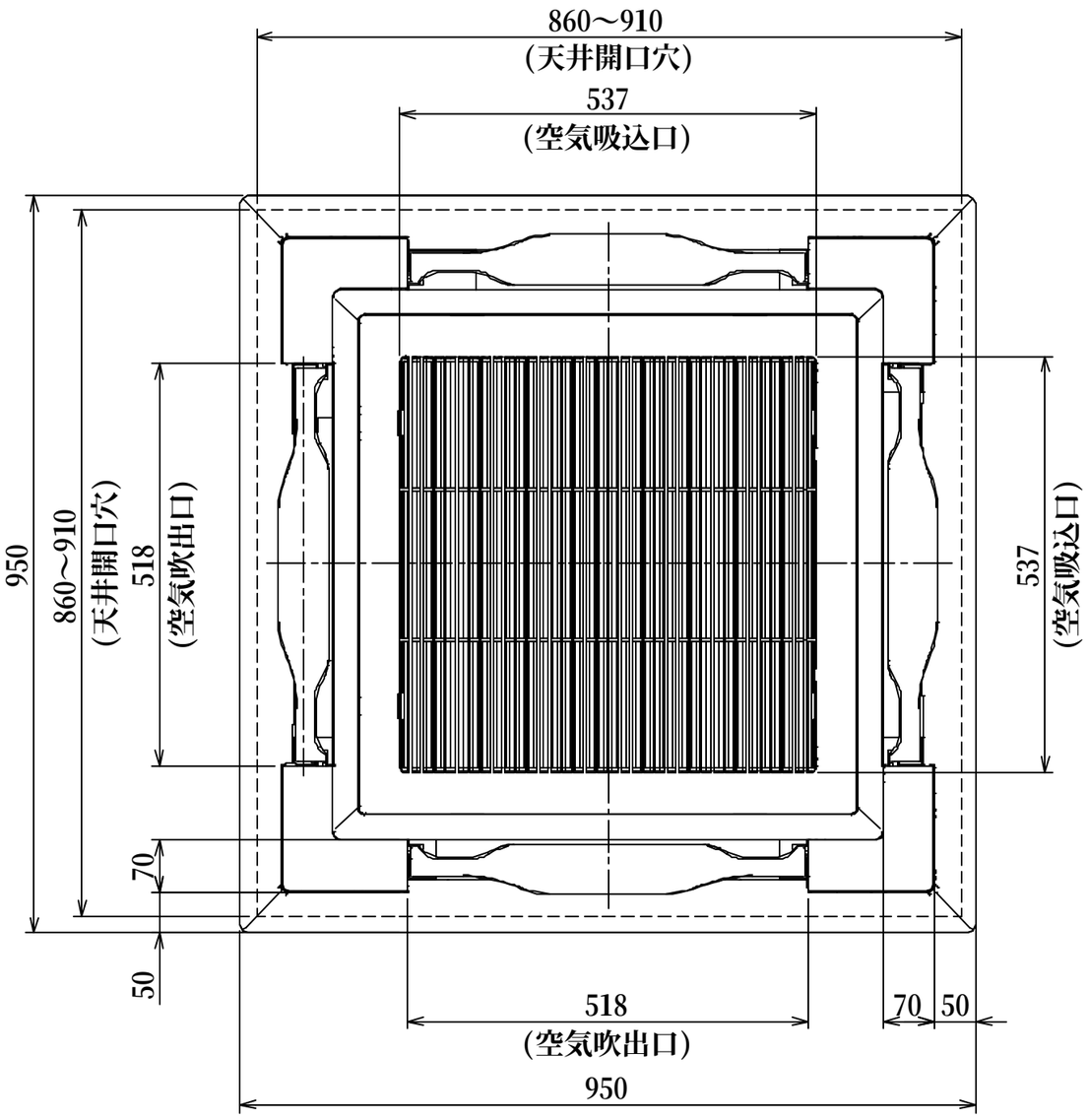

注) この天井パネルは、複数台設置時の吸込グリルの格子の方向合わせや、アジャスタコーナーキャップ部の社名表示の位置をお客様の要望により下図のように変更することができます。ただし、別売ワイヤレスリモコンキットの取り付け位置はユニット本体のドレン配管部の対角コーナーのみとなっています。指定位置以外に取り付けた場合は、別売ワイヤレスキットの故障の原因となります。

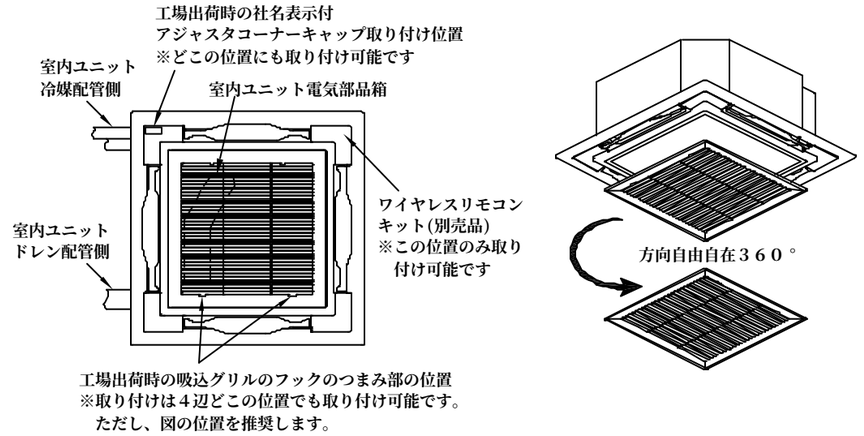

形　名		RBC-U31PG(W)	RBC-U31PG(WS)	RBC-U31PG(C)	RBC-U31PG(N)	RBC-U31PG(K)	RBC-UP31PG(W)
適用機種(室内ﾕﾆｯﾄ)		AIU-AP405H～AP1605H					
品　名		標準パネル(カラーバリエーション)					ｵｲﾙｶﾞｰﾄﾞﾊﾟﾈﾙ
外　装	色	ﾑｰﾝﾎﾜｲﾄ	ｽﾄﾗｲﾌﾟﾎﾜｲﾄ	ﾏｰｽﾌﾞﾗｳﾝ	ｱﾎﾟﾛｸﾞﾚｰ	ｺｽﾐｯｸﾌﾞﾗｯｸ	ﾑｰﾝﾎﾜｲﾄ
	ﾏﾝｾﾙNo.	2.5GY9.0/0.5	2.5GY9.0/0.5 (ｸﾞﾚｰ:8B3/0.3)	8.6YR6.7/3.4	4.5B6.5/0.5	N1	2.5GY9.0/0.5
	材　質	PS樹脂					ABS樹脂
製品質量		4kg					

(単位：mm)

適　用　機　種		図面番号	T29E0705-01			
RBC-U31PG(W)	RBC-UP31PG(W)	品名	東芝ﾊﾟｯｹｰｼﾞｴｱｺﾝ用別売部品 外形図	尺度	／	図法 三角法
RBC-U31PG(WS)			標準ﾊﾟﾈﾙ,ｵｲﾙｶﾞｰﾄﾞﾊﾟﾈﾙ			
RBC-U31PG(C)		東芝キヤリア株式会社				
RBC-U31PG(N)						
RBC-U31PG(K)						

T29E0705-7Z