ファンコイルユニット仕様表

床置露出形：RFF-CF**，床置露出前吹出形：RFF-CFFT**，床置埋込形：RFE-CFR**
天吊露出形：RFC-CS**，天井埋込形：RFD-CSR**，天井埋込ダクト接続形：RFD-CSRD**
ローボイ露出形：RFF-CFL**，ローボイ埋込形：RFE-CFRL**

項目				サイズ	21	31	42	62	84	124
外装	キャビネット			露出形	電気亜鉛めっき鋼板相当品、メラミン樹脂焼付塗装					
				埋込形	溶融亜鉛めっき鋼板					
	塗装色			露出形	標準色：日塗工 Ｕ２５－９０Ｂ近似色但し、床置露出形ベースは黒色					
	吹出口			露出形	樹脂風向板(色：日塗工 Ｕ１９－７５Ｃ近似色)					
送風機	形式				両側吸込多翼送風機					
	個数				1	1	2	2	4	4
	風量(Ｈタップ)			m^3/min	5.5	8.5	11.0	17.0	22.0	34.0
	機外静圧	50Hz		Ｐａ	27	30	39	28	39	28
		60Hz		Ｐａ	37	39	48	34	48	34
電動機	形式				コンデンサーランモーター(ボールベアリング軸受)					
	速度調整				変速タップ巻込式(Ｈ，Ｍ，Ｌの３段階)					
	電源				単相ＡＣ　１００Ｖ　５０／６０Ｈｚ					
	仕様				絶縁抵抗　１０ＭΩ以上、耐電圧　ＡＣ１０００Ｖ／ｍｉｎ、Ｅ種絶縁					
	消費電力	50Hz		W	38	48	53	70	108	140
		60Hz		W	40	53	58	82	119	161
熱交換器	形式				スリット形プレートフィン(銅管＋アルミニウムフィン)					
	冷房能力	全熱		kW	1.63	2.44	3.48	4.85	6.84	9.31
		顕熱		kW	1.43	2.15	2.75	3.86	5.20	7.15
	暖房能力			kW	3.30	4.54	6.40	8.89	12.41	16.04
	水量			l/min	4.7	7.0	10.0	13.9	19.6	26.7
	通水抵抗			kPa	4.4	11.2	26.1	8.5	19.3	39.7
	最高使用圧力			ＭＰａ	0.98					
断熱材					グラスウール 40kg/m^3及び、難燃性ポリウレタンフォーム使用					
エアフィルター					サランフィルター(水洗式)、ＲＦＤ－ＣＳＲ(Ｄ)は吸込グリルに付属					
騒音				dB(A)	35	38	38	41	41	44
質量(kg)	床置露出形：RFF-CF				26	29	34	38	53	64
	床置露出前吹出形：RFF-CFFT				26	29	34	38	53	64
	床置埋込形：RFE-CFR				18	21	24	30	41	49
	天吊露出形：RFC-CS				26	30	34	39	53	64
	天井埋込形：RFD-CSR				19	22	25	31	42	51
	天井埋込ダクト接続形：RFD-CSRD				20	23	27	33	45	55
	ローボイ露出形：RFF-CFL				27	31	36	40	56	68
	ローボイ埋込形：RFE-CFRL				19	22	25	32	43	52

条　件

冷房時：吸込空気 Ｄ．Ｂ．２７℃、Ｗ．Ｂ．１９℃、入口水温　７℃、水温上昇度５Ｋの場合
暖房時：吸込空気 Ｄ．Ｂ．２０℃、　入口水温 ６０℃、冷水と同一水量の場合
騒　音：無響室内において、１．０×１．０ｍの位置における値を示します。
機外静圧：埋込形の場合を示します。(エアフィルター圧損は機外に含みます。)

東芝キヤリア株式会社

2122B-00

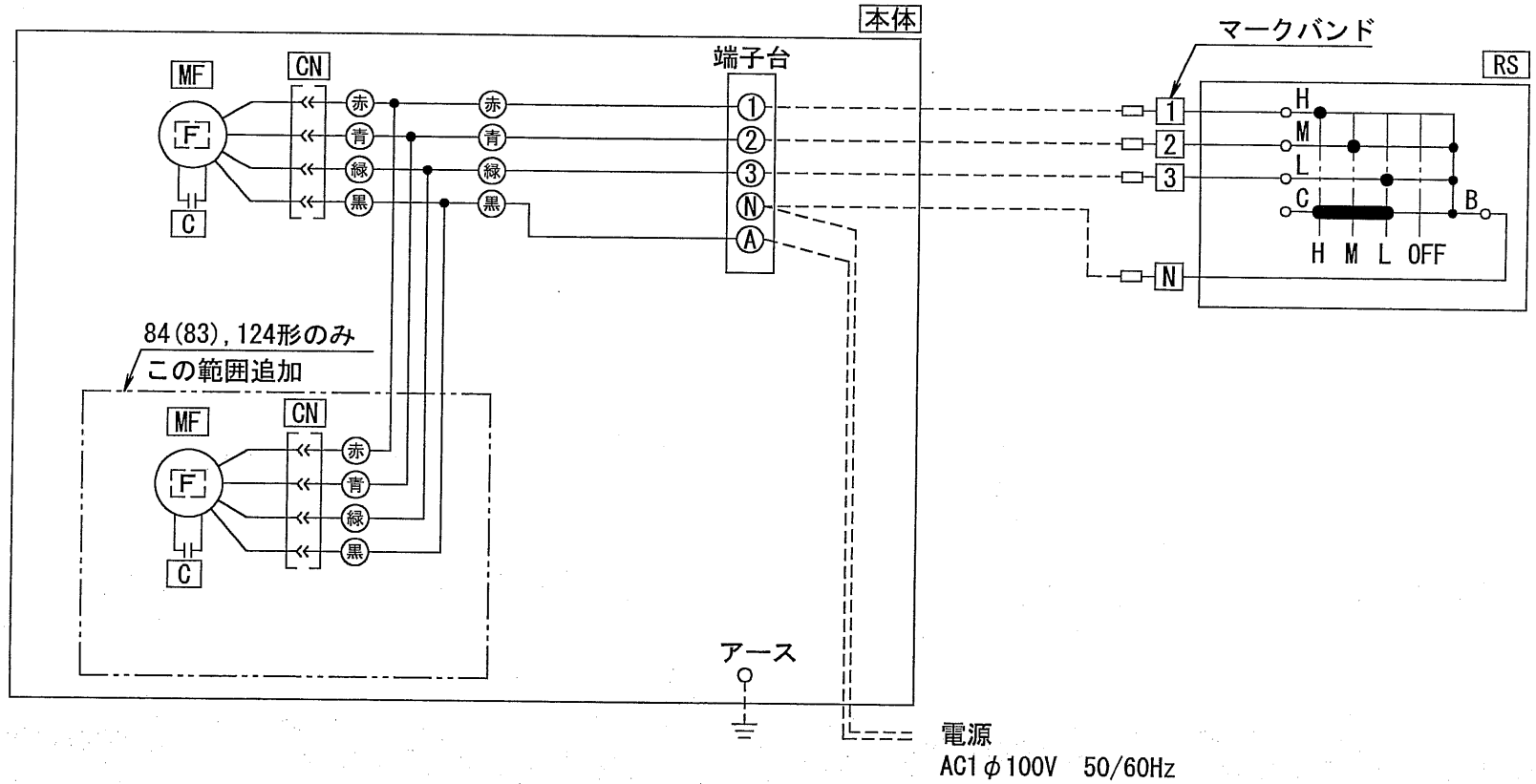

注記

1. 実線は結線済を、破線は現地手配・施工を示します。
2. 配線を天井裏などに通す場合は電気技術基準により施工ください。配線はφ1.6以上の単線又は2mm²以上のより線の色別線を御使用ください。

記号	名　　称	仕　様　（定格容量）
MF	電動機	AC1φ100V
F	温度ヒューズ(内蔵)	133℃
C	コンデンサー	2～10μF
CN	コネクター	――――
RS	風量調整スイッチ	AC125V　6A DC44115

適用機種	RFE-CFR, CFRL RFC-CS RFD-CSR, CSRD RFT-CSR-CX, CXE RFT-CSR-CXM, CXT
品名	ファンコイルユニット 埋込形・天吊露出形・電気結線図 左
図面番号	4657E-00
尺度	
図法	三角法

東芝キヤリア株式会社

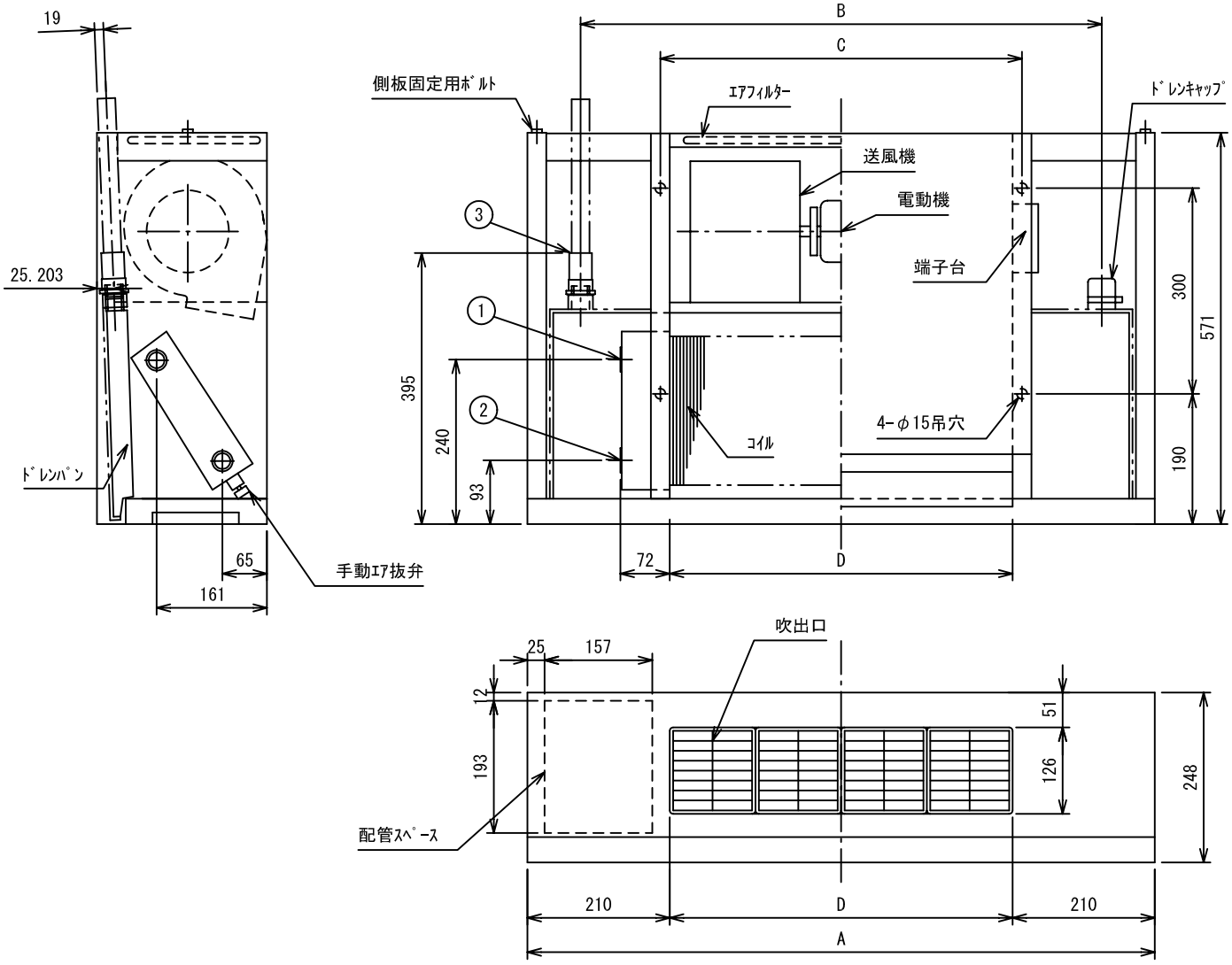

寸法表

形　番		２１	３１	４２	６２	８４	１２４
記号	A	922	1048	1175	1427	1805	2183
	B	762	888	1015	1267	1645	2023
	C	531	657	784	1036	1414	1792
	D	502	628	755	1007	1385	1763
配管径	① 水入口	PT3/4 ﾒﾈｼﾞ					
	② 水出口	PT3/4 ﾒﾈｼﾞ					
	③ ドレン	内径φ26硬質塩ﾋﾞﾂｹｯﾄ（外径φ26硬質塩ﾋﾞ管使用）					

注　記

1. 本図は水出入口、ﾄﾞﾚﾝ排水口共に左配管の場合を示します。
2. 製品は左配管を標準と致します。右配管御希望の場合は御指定ください。
3. 端子台位置は反配管側になります。
4. 結露について：別紙「施工、ご使用上の注意事項」に記載しています使用条件より厳しい場合には、結露滴下する恐れがあります。

適用機種		図面番号	１１５６Ｃ－００				
RFC-CS21	RFC-CS124	品名	ファンコイルユニット 天吊露出形　外形図	尺度	/	図法	三角法
RFC-CS31							
RFC-CS42			左　記				
RFC-CS62		東芝キヤリア株式会社					
RFC-CS84							