【ＪＲＡ耐塩害仕様】

セット名称 ACEE16076MZ2
仕様表

（室内ユニット） AIC-AP407H-1 ×2
AIC-AP807H-1 ×1
（室外機） ROA-AP1606HZ
（分岐管） RBC-TRP100

天吊
同時トリプル

東芝パッケージエアコン （空冷インバータヒートポンプ式天井吊形）

【平成２６年度グリーン購入法適合】

定格冷房能力 （注1）	kW	14.0 〈2.6 ～ 16.0〉	
定格冷房時の顕熱比	-	0.79	
定格暖房標準能力 （注1）	kW	14.0 〈2.7 ～ 18.0〉	
定格暖房低温能力 （注1）	kW	13.0	
冷房Ｉネルギー消費効率	-	2.57 / 2.57	
暖房Ｉネルギー消費効率	-	3.67 / 3.67	
冷暖平均Ｉネルギー消費効率	-	3.12 / 3.12	
中間冷暖房性能 中間冷房能力 （注1）	kW	6.3	
中間冷房消費電力	kW	1.43 / 1.43	
中間冷房Ｉネルギー消費効率	-	4.41 / 4.41	
中間暖房能力 （注1）	kW	6.5	
中間暖房消費電力	kW	1.27 / 1.27	
中間暖房Ｉネルギー消費効率	-	5.12 / 5.12	
通年Ｉネルギー消費効率	-	4.3	
電気特性 (注2) 電源 (注3)		三相 200V 50/60 Hz	
定格冷房消費電力	kW	5.45 / 5.45	
定格暖房標準消費電力	kW	3.81 / 3.81	
定格暖房低温消費電力	kW	6.13 / 6.13	
運転電流 （冷）	A	16.7 / 16.7	
（暖）	A	11.7 / 11.7	
（最大）	A	19.2 / 19.2	
力率 （冷）	%	94 / 94	
（暖）	%	94 / 94	
始動電流	A	- / -	

室内ユニット (注4)					
形名				AIC-AP407H-1	AIC-AP807H-1
外装	側面･吸込みグリル			ﾋﾟｭｱﾎﾜｲﾄ(ﾏﾝｾﾙN9.1)	
	吹出しグリル			ﾋﾟｭｱﾎﾜｲﾄ(ﾏﾝｾﾙN9.1)	
	下面			ﾋﾟｭｱﾎﾜｲﾄ(ﾏﾝｾﾙN9.1)	
外形寸法	高さ		mm	235	235
	幅		mm	950	1,270
	奥行		mm	690	690
総質量			kg	23	29
空気熱交換器				フィンドチューブ	
防音・断熱材				発泡ポリスチレン ・ ポリエチレンフォーム	
送風装置	送風機			シロッコファン	シロッコファン
	標準風量		m^3/min	14.0	23.5
	電動機		kW	0.094	0.094
エアフィルタ				室内ユニットに付属	
運転調整装置			(注5)	リモコンスイッチ	
ドレン口径（呼び径）				20(塩ビ管)	
騒音値 （急-強-弱）			dB	36-34-28	41-36-29

室外機				
形名				ROA-AP1606HZ
外装				シルキーシェード(ﾏﾝｾﾙ1Y8.5/0.5)
外形寸法	高さ		mm	1,340
	幅		mm	900
	奥行		mm	320
総質量			kg	90
圧縮機	形式			全密閉形
	電動機		kW	3.1
	極数			4
空気熱交換器				フィンドチューブ
冷媒制御		（冷）		電子制御弁
		（暖）		電子制御弁
送風装置	送風機			プロペラファン
	標準風量		m^3/min	103.0
	電動機		kW	0.100+0.100
高圧スイッチ			MPa	- -
低圧スイッチ			MPa	- -
保護装置				吐出温度ｾﾝｻｰ 過電流ｾﾝｻｰ 圧縮機ｻｰﾓ
ケースヒータ			W	-
騒音値		（冷）	dB	49 / 49
		（暖）	dB	51 / 51
冷媒・出荷時封入量			kg	R410A ・ 3.10
冷媒追加不要の最大実長			m	30
冷媒追加量			g/m	主配管 ： 40 分岐管(2台接続側) ： 20 分岐管(1台接続側) ： 40

冷媒配管				
室外機・分岐管間			mm	ガス側：φ15.9 液側：φ9.5
分岐管・室内ﾕﾆｯﾄ間	分岐管・	AIC-AP407H-1	mm	ガス側：φ12.7 液側：φ6.4
	室内ﾕﾆｯﾄ間	AIC-AP807H-1	mm	ガス側：φ15.9 液側：φ9.5
最大実長			m	50
最大落差			m	室外機が上の場合 ： 30 室外機が下の場合 ： 30
分岐配管最大長さ			m	15
分岐配管長さの最大差			m	10

電源設計				
漏電遮断器 (注13)				30A、30mA 0.1sec以下
手元開閉器	開閉器容量		A	30
	ヒューズ		A	30
	配線用遮断器		A	30
電源配線 (注12)		20m 以下		撚線5.5mm2
		50m 以下		撚線14mm2

連絡線			
室外機・室内ﾕﾆｯﾄ間	75 m以下		単線1.6mm×3本
室内A・室内B間			（電源線） ：単線1.6mm×2本
室内B・室内C間			（信号線） ：VCTF0.5-2.0mm2 2芯
リモコンコード（室内Aにのみ接続します）			VCTF0.5-2.0mm2 2芯 など

(注12) 各線径での最大こう長は下記参照願います。

線径	電源線こう長（最大）
単線1.6mm	-
単線2.0mm	-
撚線5.5mm^2	21
撚線8.0mm^2	31
撚線14.0mm^2	54
撚線22.0mm^2	-
撚線38.0mm^2	-

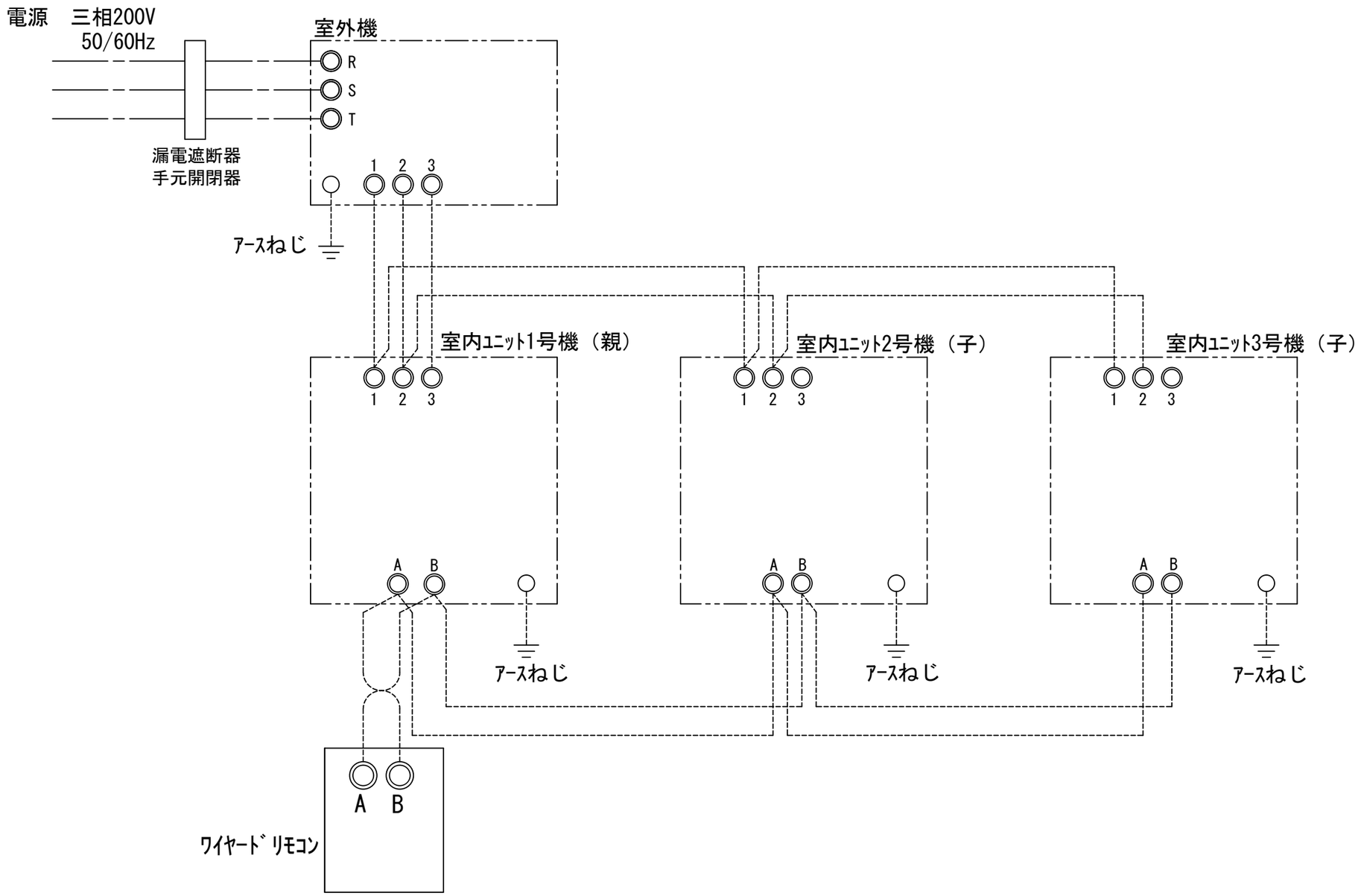
(注13) 漏電遮断器が地絡保護専用の場合には手元開閉器＋ヒューズ、または配線用遮断器を設けてください。
漏電遮断器は、高調波対応品を使用してください。

(注1) 冷暖房能力は、JIS B 8615-1条件によります。
〈 〉内は能力範囲を示します。
(注2) 電気特性は、JIS B 8615-1条件によります。

(注3) 電源電圧は、変動があった場合でも±１０%を超えないようにしてください。
(注4) 室内ユニット１台あたりの値を示します。
(注5) リモコンスイッチは別売部品です。
リモコンコード配線長は『リモコン外形図』を参照してください。

T2514161Z - 01

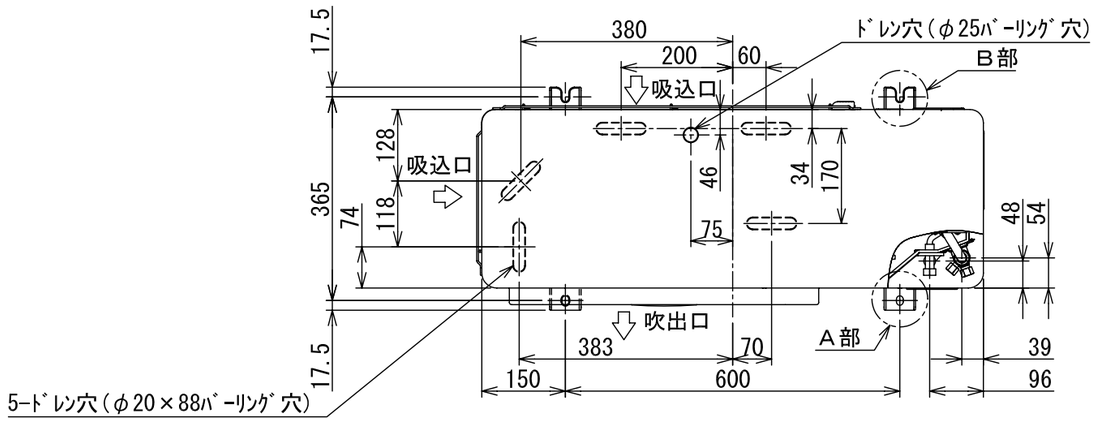
東芝キヤリア株式会社

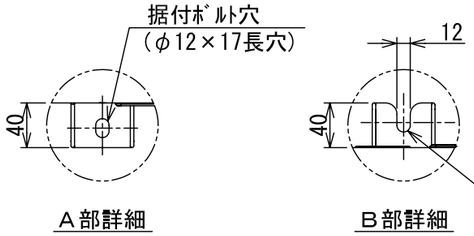


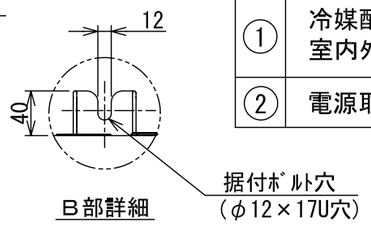
注）1. ◎は端子板を示します。
2. 破線、一点鎖線は現地配線を示します。
3. 室外機、室内ﾕﾆｯﾄの内部配線は、各々の機種の配線図を参照してください。
4. ﾘﾓｺﾝ配線には極性がありませんので、室内ﾕﾆｯﾄ端子板A,Bへの接続は逆になってもかまいません。

適用機種		図面番号	T25G0712-02
AIU-AP**H	AIK-AP**H	品名	東芝パッケージエアコン トリプルタイプ
AIU-AP**WH			外部結線図
AIC-AP**H, H-1		尺度	/
AIU-AP**SH, SH-1		図法	/
AID-AP**BH, BH-1		東芝キヤリア株式会社	

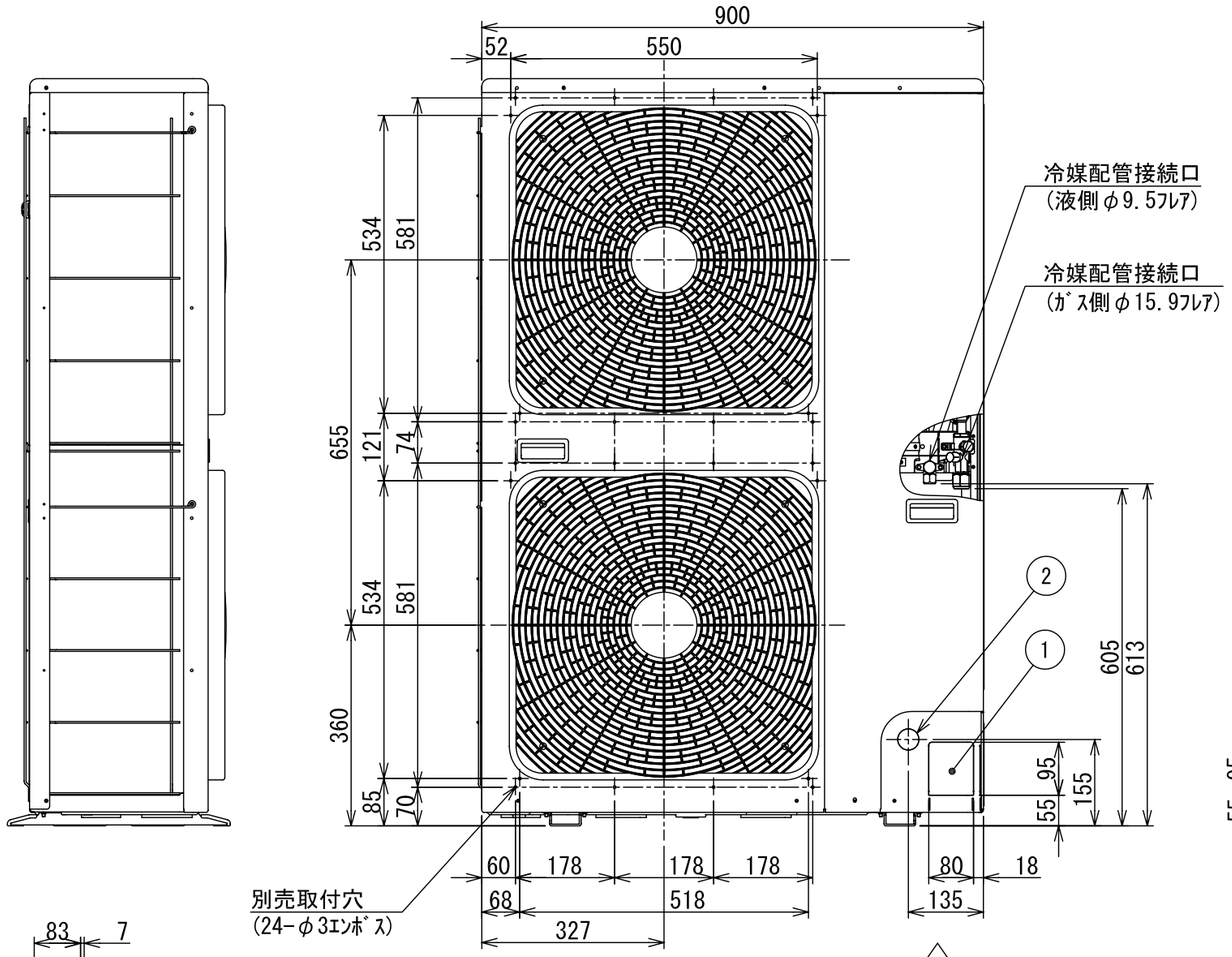
T25G0712-4X

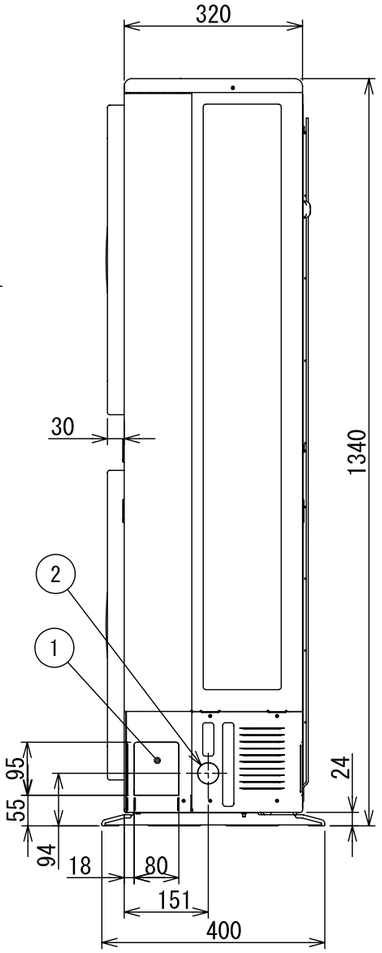


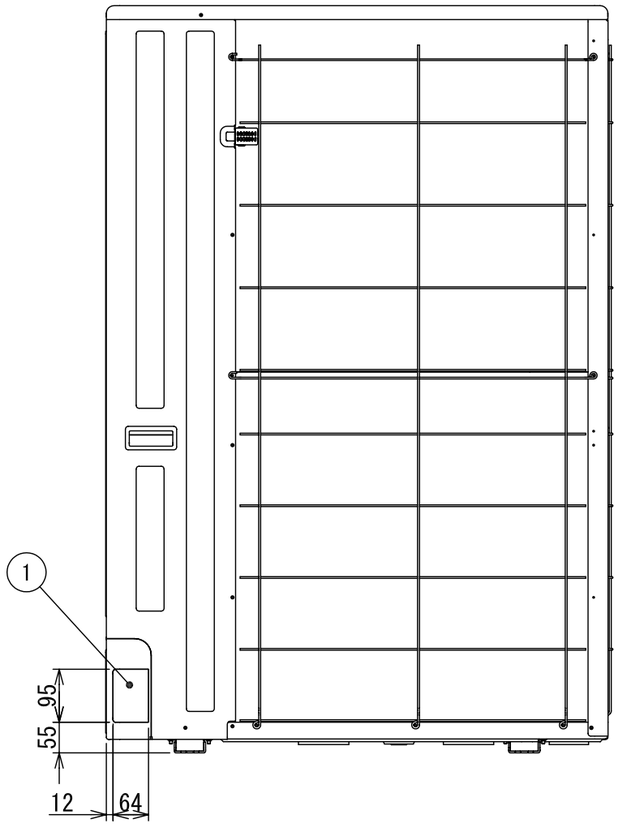


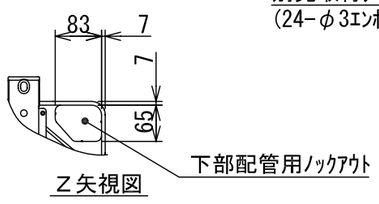


	名　　称	記　　事
①	冷媒配管取出口 室内外接続線取出口	――
②	電源取入穴	φ38ﾉｯｸｱｳﾄ穴







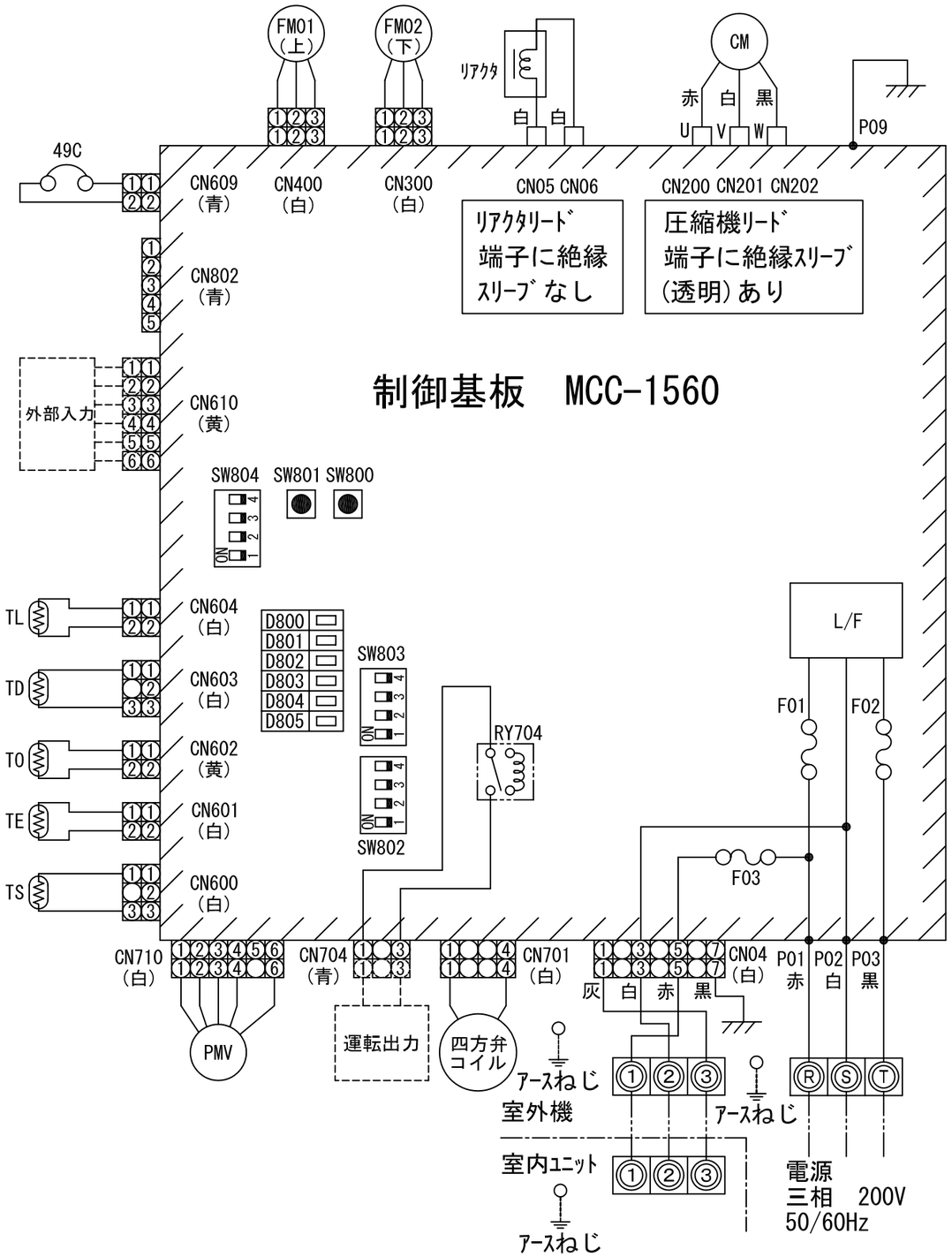


Z矢視図

適用機種	
ROA-AP1606H	
ROA-AP1606HZ	
ROA-AP1606HZG	

図面番号	T26C1301-01
品名	東芝パッケージエアコン 外形図 (適用機種は左記)
尺度	/
図法	三角法

東芝キヤリア株式会社



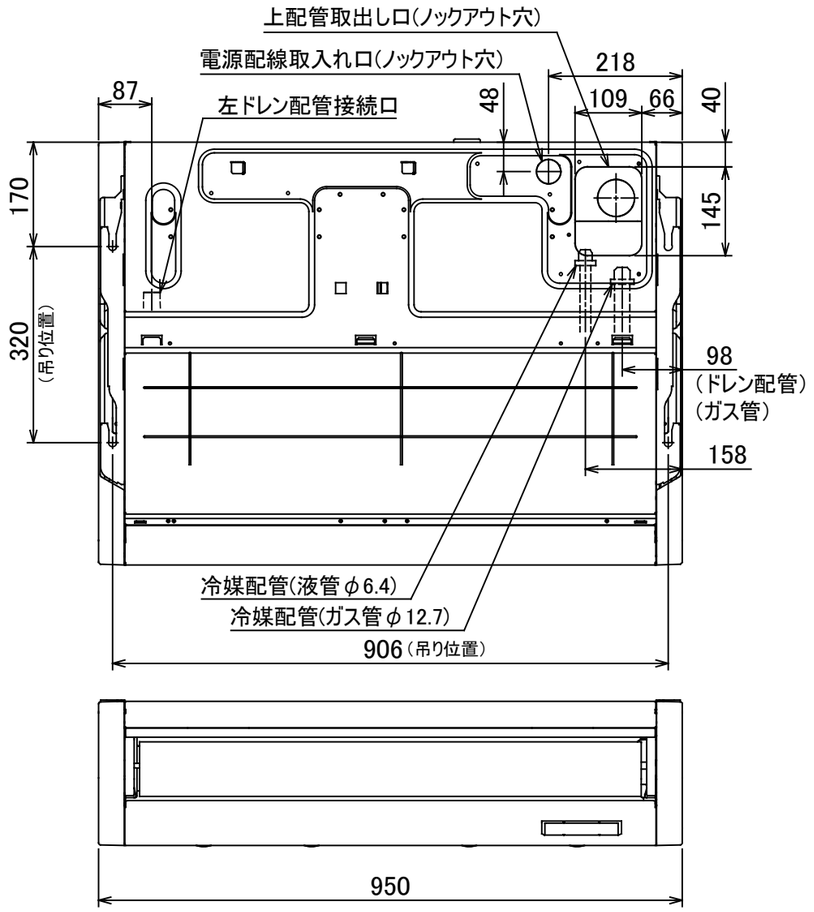
記号	品　名
CM	圧縮機
FM01,02	送風用電動機
PMV	電子制御弁コイル
TD	配管温度センサ(吐出)
TS	配管温度センサ(吸込)
TE	熱交センサ1
TL	熱交センサ2
TO	外気温度センサ
49C	圧縮機ケースサーモ
F01,F02	ヒューズ 30A 250VAC
F03	ヒューズ 10A 250VAC

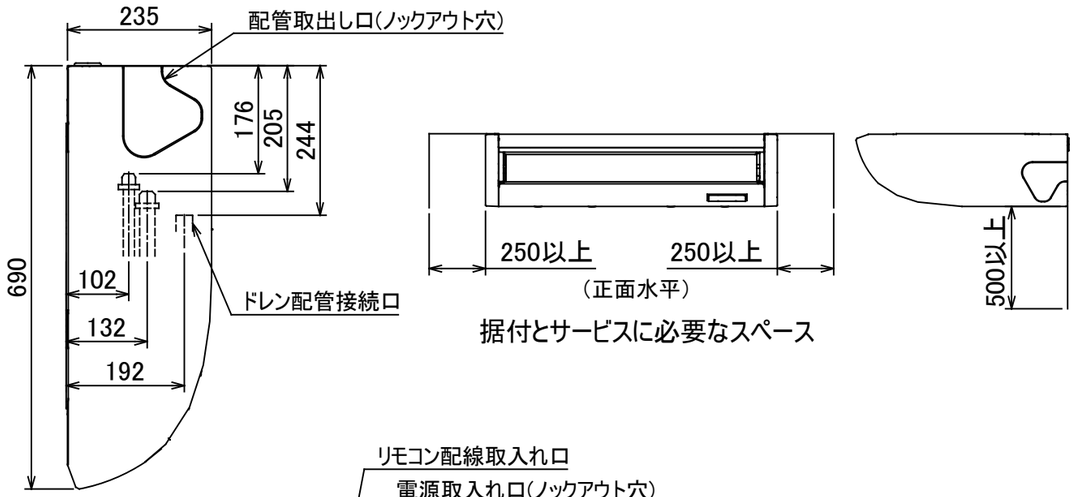
1．◎は端子板を示します。中の文字は端子番号を示します。
2．二点鎖線は現地配線、破線は別売付属品・サービス用配線を示します。
3．▨はプリント基板を示します。
4．室内ユニット回路は、室内ユニット配線図を参照してください。

適用機種	
ROA-AP1606H	
ROA-AP1606HZ	
ROA-AP1606HZG	

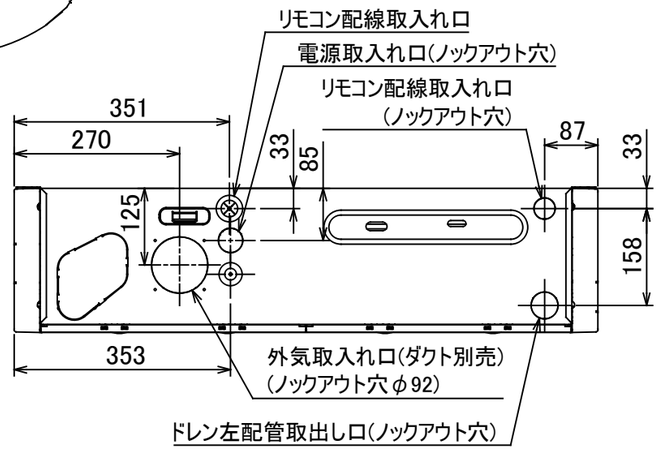
図面番号	T26D1301-01		
品名	東芝パッケージエアコン 配　線　図 (適用機種は左記)	尺度	図法 三角法
東芝キヤリア株式会社			

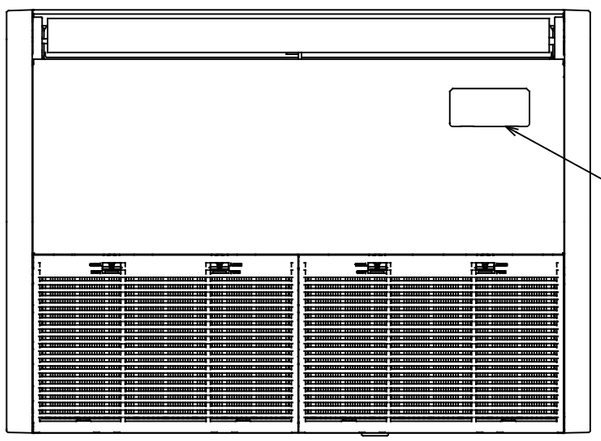
T26D1304-34





据付とサービスに必要なスペース



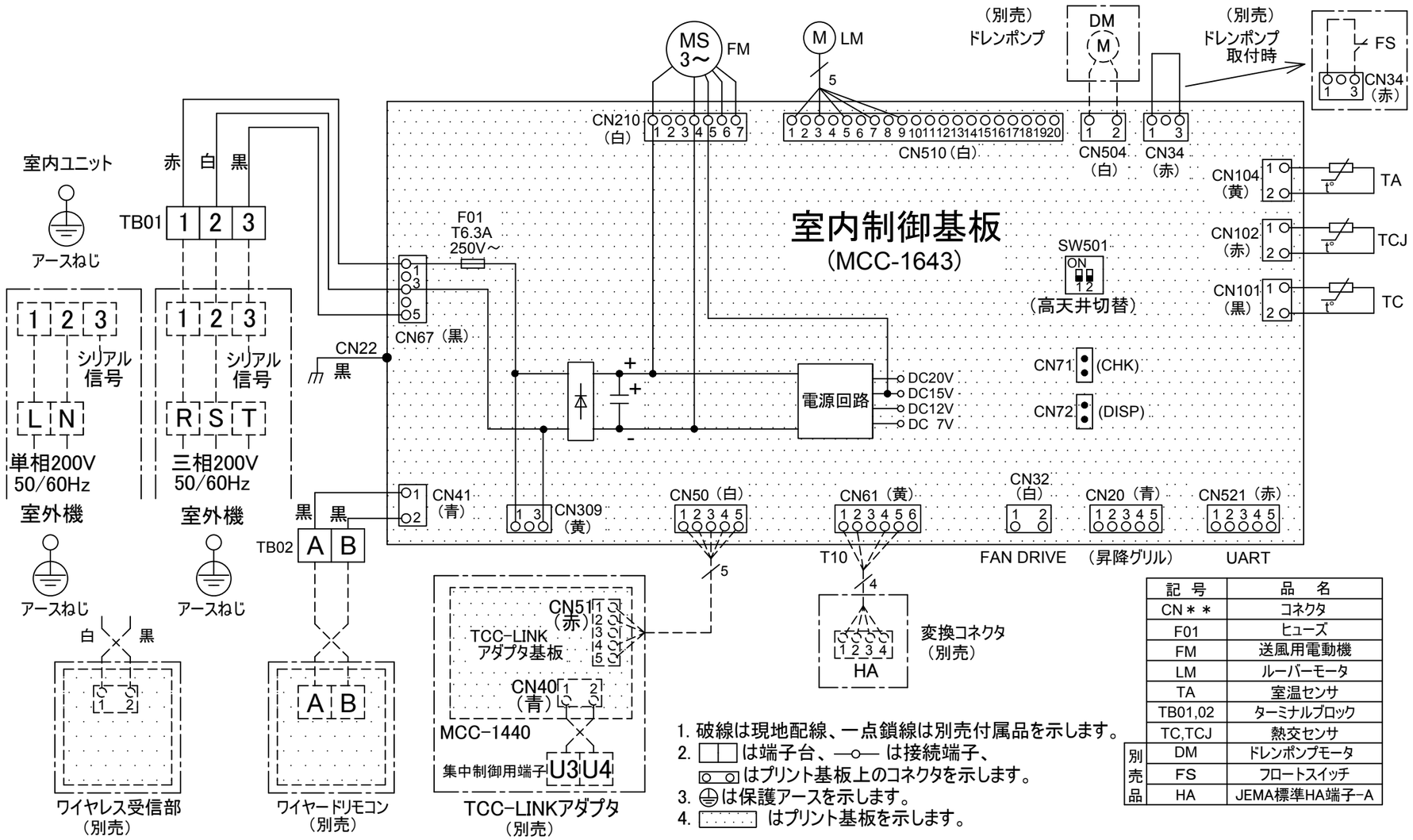


(単位:mm)

注)
冷媒配管は(上・右・後)の3方向より取り出し出来ます。
＊別売のドレンアップキットを使用する場合、冷媒配管は上方向からしか取り出しできません。

適用機種			図面番号	T25A1301-05
AIC-AP407H	AIC-AP407H-1	AIC-AP408H	品名	東芝パッケージエアコン 外形図 (適用機種は左記)
AIC-AP457H	AIC-AP457H-1	AIC-AP458H	尺度	/
AIC-AP507H	AIC-AP507H-1	AIC-AP508H	図法	三角法
AIC-AP567H	AIC-AP567H-1	AIC-AP568H	東芝キヤリア株式会社	

T25A1301-5Y



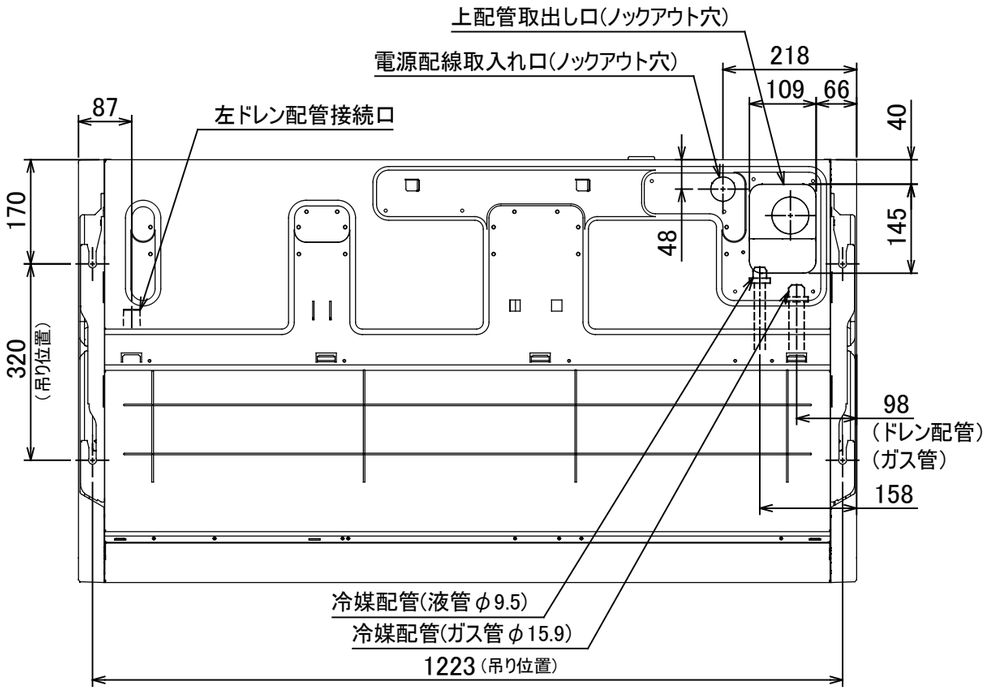
1. 破線は現地配線、一点鎖線は別売付属品を示します。
2. □□ は端子台、—○— は接続端子、
   ⊂⊃ はプリント基板上のコネクタを示します。
3. ⏚ は保護アースを示します。
4. ┌┄┄┐ はプリント基板を示します。

記号	品名
CN＊＊	コネクタ
F01	ヒューズ
FM	送風用電動機
LM	ルーバーモータ
TA	室温センサ
TB01,02	ターミナルブロック
TC,TCJ	熱交センサ
別売品 DM	ドレンポンプモータ
別売品 FS	フロートスイッチ
別売品 HA	JEMA標準HA端子-A

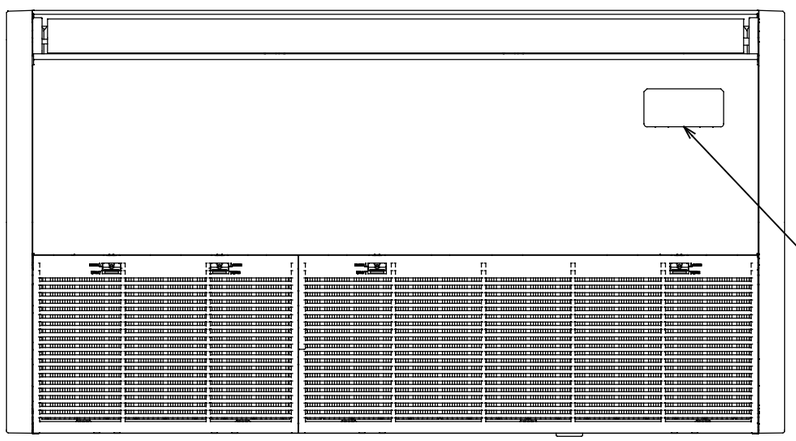
適用機種			
AIC-AP407H,-1	AIC-AP717H,-1	AIC-AP408H	AIC-AP718H
AIC-AP457H,-1	AIC-AP807H,-1	AIC-AP458H	AIC-AP808H
AIC-AP507H,-1	AIC-AP1127H,-1	AIC-AP508H	AIC-AP1128H
AIC-AP567H,-1	AIC-AP1407H,-1	AIC-AP568H	AIC-AP1408H
AIC-AP637H,-1	AIC-AP1607H,-1	AIC-AP638H	AIC-AP1608H

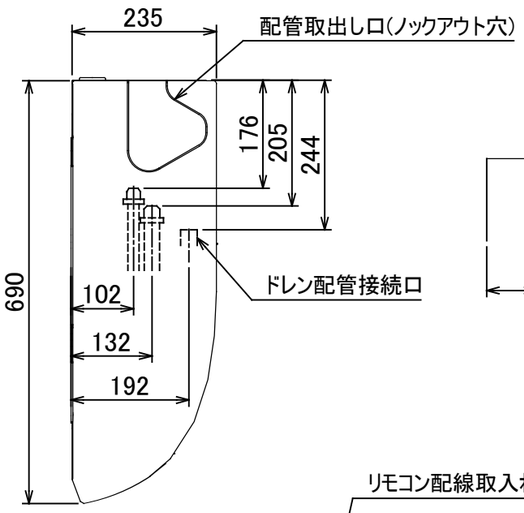
図面番号	T25B1301-03
品名	東芝パッケージエアコン 配線図 (適用機種は左記)
尺度	
図法	

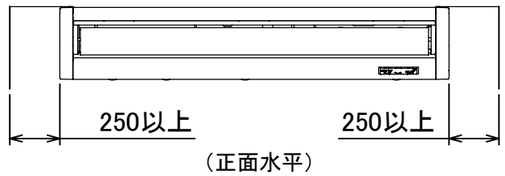
東芝キヤリア株式会社



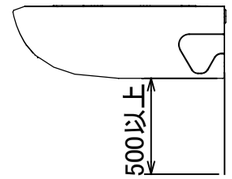


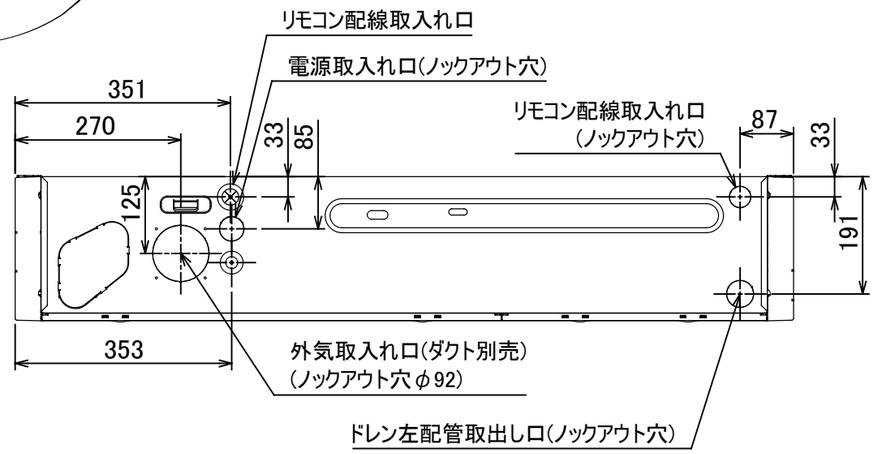






据付とサービスに必要なスペース



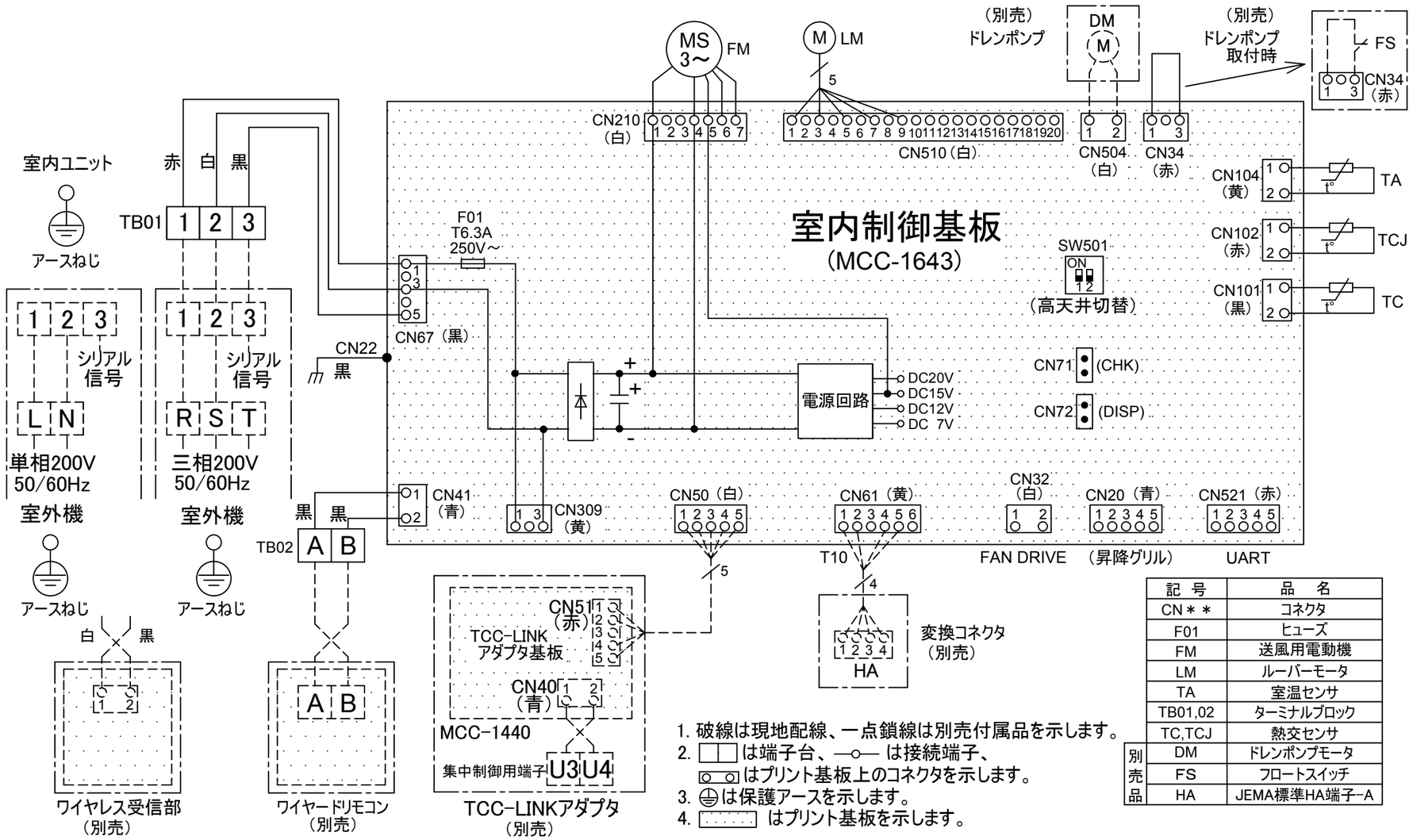


注)
冷媒配管は(上・右・後)の3方向より取り出し出来ます。
＊別売のドレンアップキットを使用する場合、冷媒配管は上方向からしか取り出しできません。

(単位:mm)

適用機種		図面番号	T25A1303-05
AIC-AP717H	AIC-AP718H	品名	東芝パッケージエアコン 外形図 (適用機種は左記)
AIC-AP807H	AIC-AP808H		
AIC-AP717H-1			
AIC-AP807H-1			
		尺度	/
		図法	三角法
		東芝キヤリア株式会社	

T25A1303-5Y



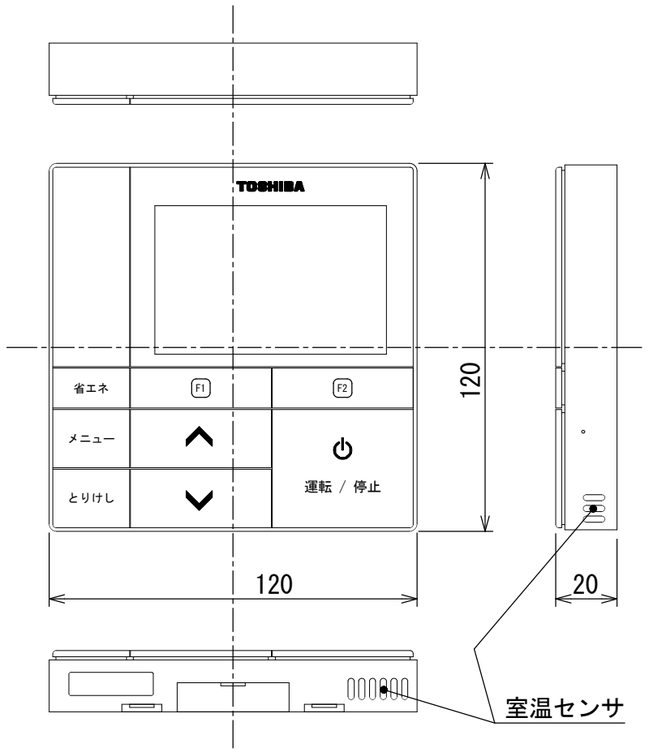
1. 破線は現地配線、一点鎖線は別売付属品を示します。
2. □□ は端子台、—○— は接続端子、
   ⊂⊃ はプリント基板上のコネクタを示します。
3. ⏚ は保護アースを示します。
4. ┌┄┄┐ はプリント基板を示します。

記号	品名
CN＊＊	コネクタ
F01	ヒューズ
FM	送風用電動機
LM	ルーバーモータ
TA	室温センサ
TB01,02	ターミナルブロック
TC,TCJ	熱交センサ
別売品 DM	ドレンポンプモータ
別売品 FS	フロートスイッチ
別売品 HA	JEMA標準HA端子-A

適用機種			
AIC-AP407H,-1	AIC-AP717H,-1	AIC-AP408H	AIC-AP718H
AIC-AP457H,-1	AIC-AP807H,-1	AIC-AP458H	AIC-AP808H
AIC-AP507H,-1	AIC-AP1127H,-1	AIC-AP508H	AIC-AP1128H
AIC-AP567H,-1	AIC-AP1407H,-1	AIC-AP568H	AIC-AP1408H
AIC-AP637H,-1	AIC-AP1607H,-1	AIC-AP638H	AIC-AP1608H

図面番号	T25B1301-03
品名	東芝パッケージエアコン 配線図 (適用機種は左記)
尺度	
図法	

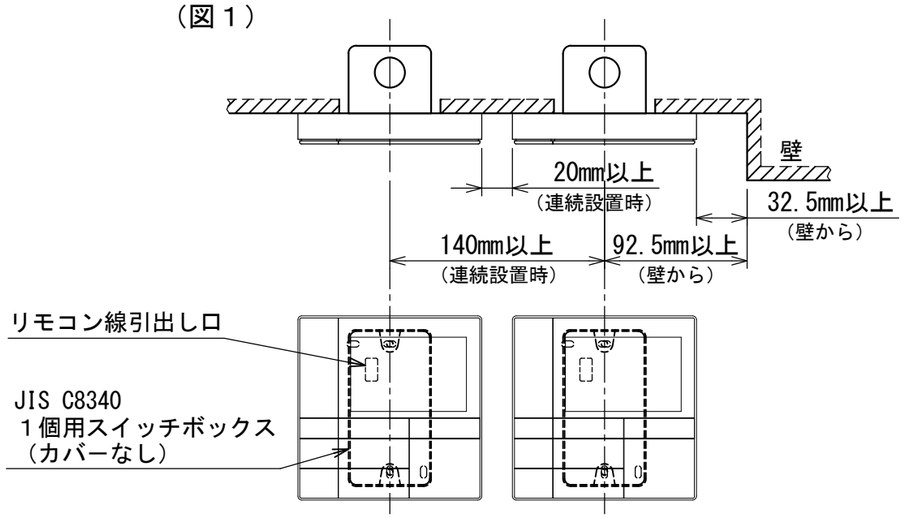
東芝キヤリア株式会社



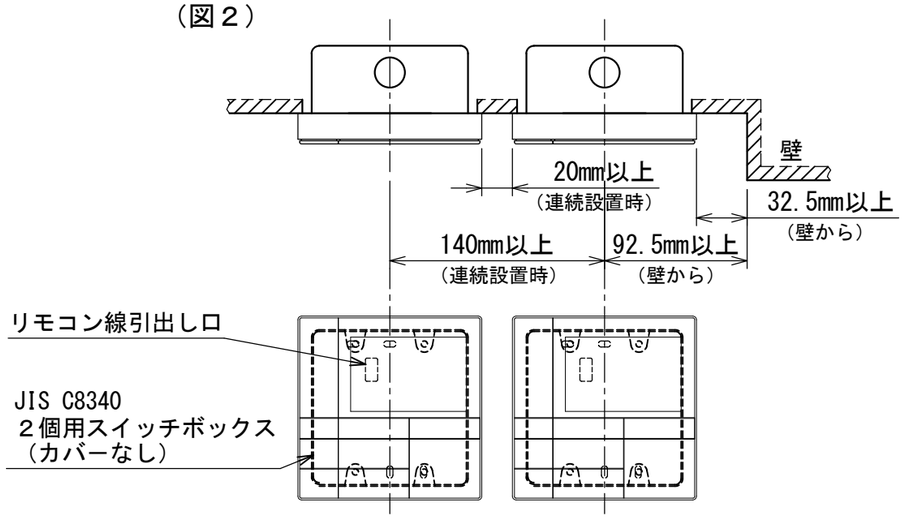
連続設置の場合の取付方法

リモコンを壁面に取付ける場合は、図1・図2・図3の
取付け方法を守ってください。

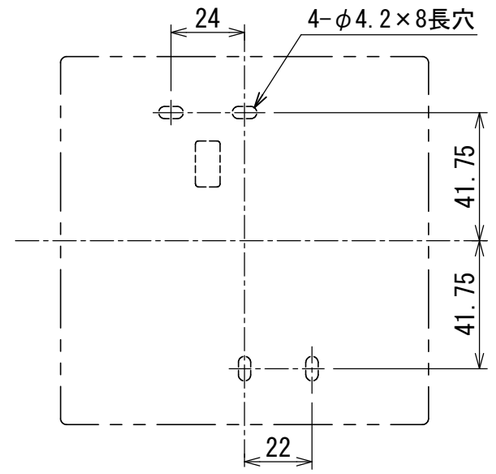
（図１）



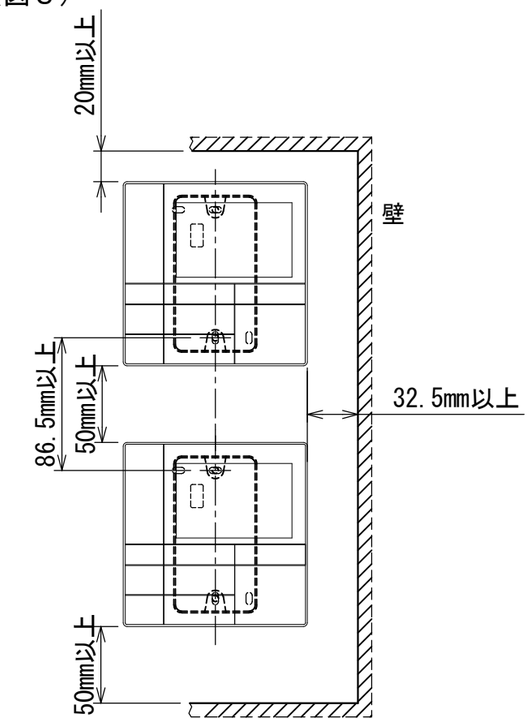
（図２）



＜リモコン取付け寸法＞



（図３）



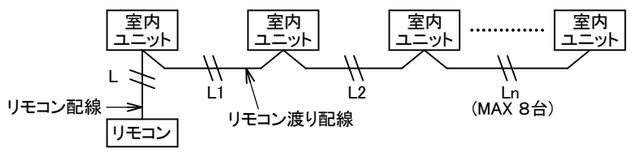
お願い）
配線を埋込まれる場合は、JIS-C8340
1個用スイッチボックス(カバーなし)
又は、2個用スイッチボックス(カバーなし)
を現地手配し、埋込んでください。

リモコン配線とリモコン渡り線

リモコン配線(通信線)とAC100V/200Vの配線を直接接触させたり、同一電線管に収めることはできません。ノイズ等により、制御系統に異常が生じる恐れがあります。

※ご使用のリモコンによって異なります。

線種	VCTF:0.3mm²×2			VCTF:0.5mm² ～2.0mm² ×2		
リモコン配線とリモコン渡り配線の総配線長 (L+L1+L2+…Ln)	1リモコン	2リモコン	ワイヤレスとの2リモコン	1リモコン	2リモコン	ワイヤレスとの2リモコン
	200mまで	120mまで	200mまで	500mまで	300mまで	400mまで
リモコン渡り配線の総配線長 (L1+L2+…Ln)	200mまで			200mまで		

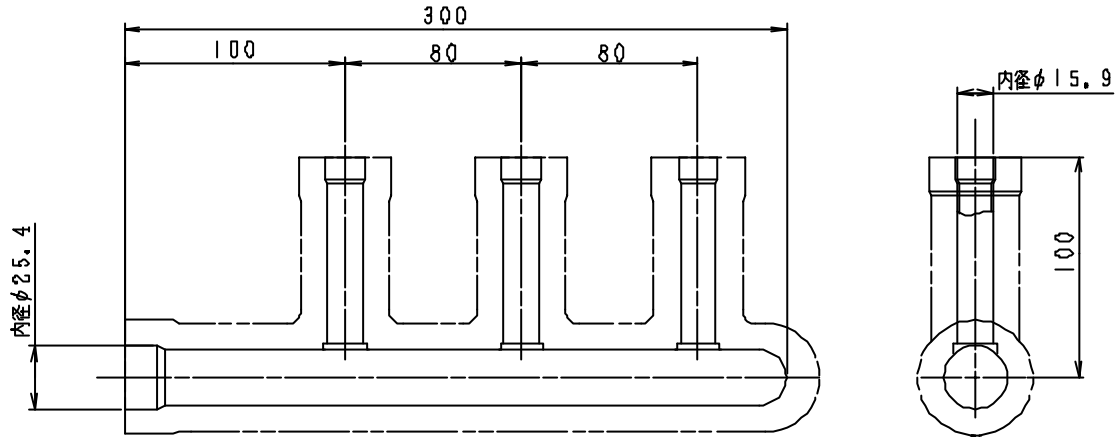


適用機種		図面番号	T29E1405-01		
RBC-AMS53		品名	東芝ﾊﾟｯｹｰｼﾞｴｱｺﾝ用別売部品 外形図	尺度	図法 三角法
			ワイヤードリモコン		
		東芝キヤリア株式会社			

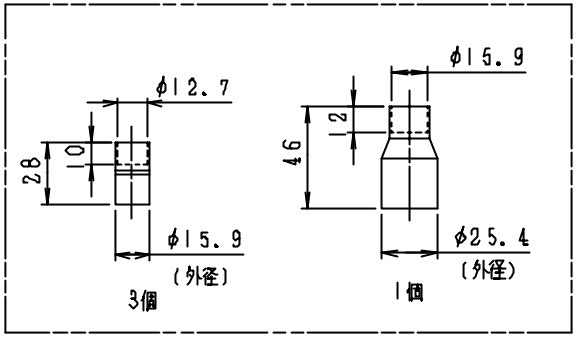
T29E1405-4Y

<ガス側>

ヘッダー組立

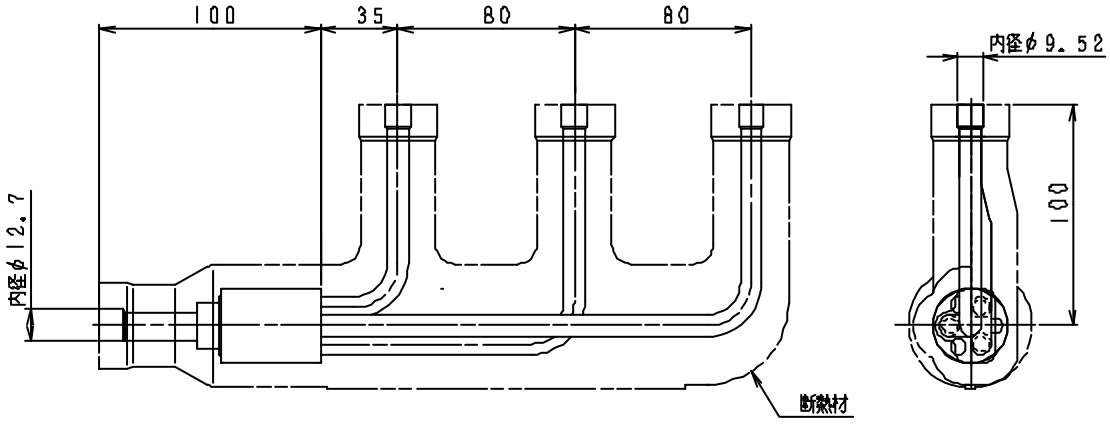


ガス側ソケット

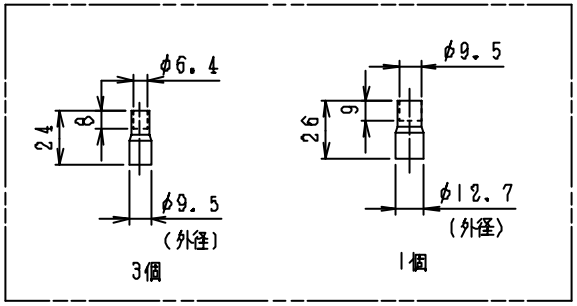


<液側>

分岐管組立



液側ソケット



注）

1．（外径）表示は表示位置の径を示し、それ以外は
接続される配管の径を示します。

2．2点鎖線は付属の断熱材を示します。

適用機種	
RBC-TRP100	

図面番号	T22H0202-01			
品名	東芝トリプルシステム エアコン用分岐管	尺度	/	図法 三角法
東芝キヤリア株式会社				