記号	品名	記号	品名
CM	圧縮機	PMV	電子制御弁
FM01,02	送風機用電動機	49C	圧縮機ｹｰｽｻｰﾓ
TS	配管温度ｾﾝｻ(吸込)	FR,FT	ﾋｭｰｽﾞ 30A 250VAC
TD	配管温度ｾﾝｻ(吐出)	TWO	温水出口ｾﾝｻ
TE	熱交ｾﾝｻ	TWI	温水入口ｾﾝｻ
TO	外気温度ｾﾝｻ	TC	水熱交ｾﾝｻ
20SF	四方弁ｺｲﾙ	P	循環ﾎﾟﾝﾌﾟ
3WV1,2	三方弁		

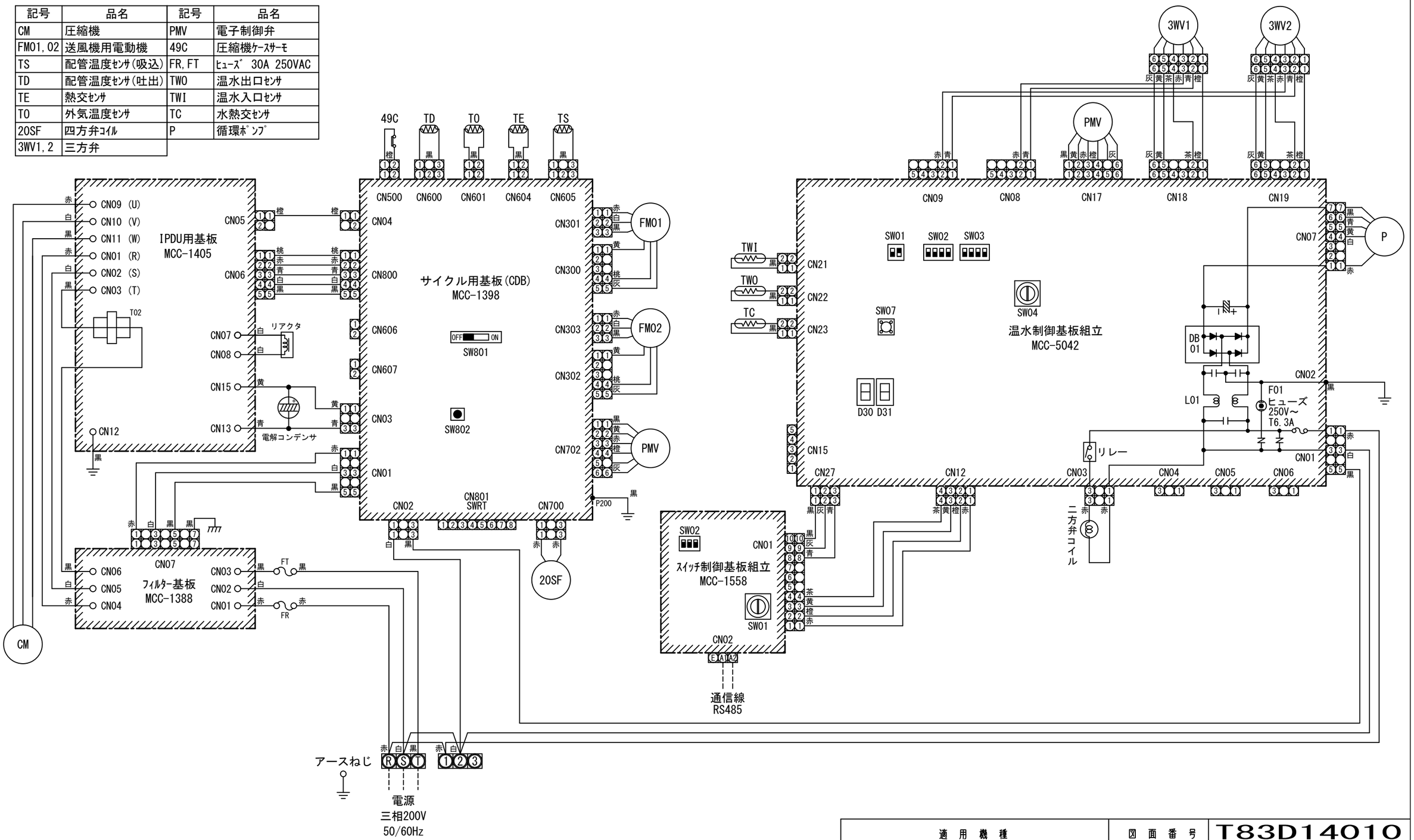

1. ○は端子板を示し、中の文字は端子番号を示します。
2. 破線は現地配線を示します。
3. ▨はプリント基板を示します。

適用機種		図面番号	T83D14010
HWS-1504H		品名	東芝ヒートポンプ給湯機 ヒートポンプユニット 配線図
HWS-1504H-Z		尺度	/
HWS-1504H-GZ		図法	三角法

東芝キヤリア株式会社