TOSHIBA

冷媒 (R410A) 用

MODEL **TCB-KP203LT**

補助レシーバーキット　据付説明書

“安全上のご注意” については、エアコン本体の据付説明書の記載事項をお読みになり、お守りください。

重　要

据え付けられる前に次の項目についてご注意願います

1. この据付説明書は下表対応組合せ時の最短配管長：5m を 3m 対応とする際使用する補助レシーバーキット用です。
2. 据え付けをする前にもう一度室内ユニット・室外機の組み合わせを確認してください。
3. 室内ユニット・室外機の据え付けは、室内ユニット・室外機に付属の据付説明書をお読みください。
4. **各項目の注意事項は必ず守ってください。特に、「電気配線」配線・設定手順は必ず行ってください。**

構成部品　補助レシーバーキットには下記の部品が付属されていますので開梱時お確かめください。

部　品　名	個数	形　状	用　途
据　付　説　明　書	1	本　紙	据付工事用
補助レシーバーキット	1		最短配管長 5m を 3m 対応可能とする。

1. 対応機種

	機種名
スーパーパワーエコゴールド SPE6 シリーズ	ROA-AP2246HS（Z, ZG, PG） ROP-AP2246HS（Z, ZG）

上記機種において配管長を 3m 以上 5m 未満で据え付ける場合は必ずこの補助レシーバーキットを取り付けてください。補助レシーバーキットを取り付けない場合、圧縮機などの故障の原因になります。

※ 3m 未満の短配管接続は行なわないでください。圧縮機などの故障の原因になります。

2. 取付方法

■補助レシーバーキットの取り付け

補助レシーバーキットを液側パックドバルブとφ 9.5 配管（現地調達）の間に接続してください。

異常音発生の原因となりますので、圧縮機に補助レシーバーキットを押しつけないようご注意ください。

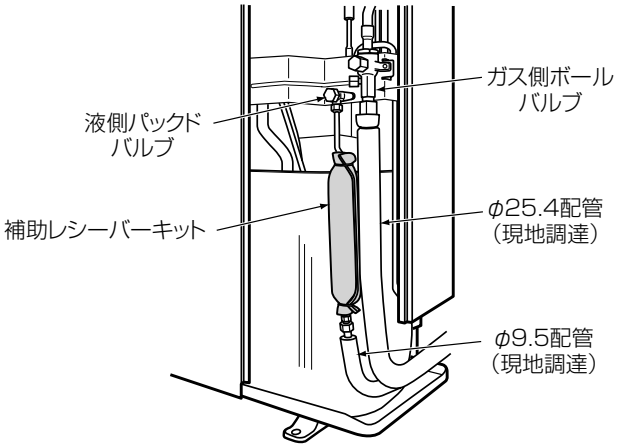

3. 施工上のご注意

■接続配管の機内引き廻し

接続配管を引き廻すときは圧縮機防音板を強く押し付けないよう成形してください。

接続配管が圧縮機防音板を強く押し付けると異常振動が発生します。

試運転

運転手順は室内ユニットに付属の取扱説明書および据付説明書にしたがって必ず実施してください。

お客様への引き渡し

●室内ユニット・室外機に付属している取扱説明書・据付説明書は必ずお客様に渡してください。
●取扱説明書の内容を十分ご説明のうえ引き渡しをお願いします。