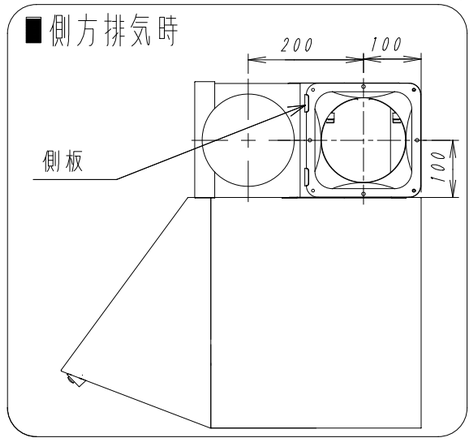
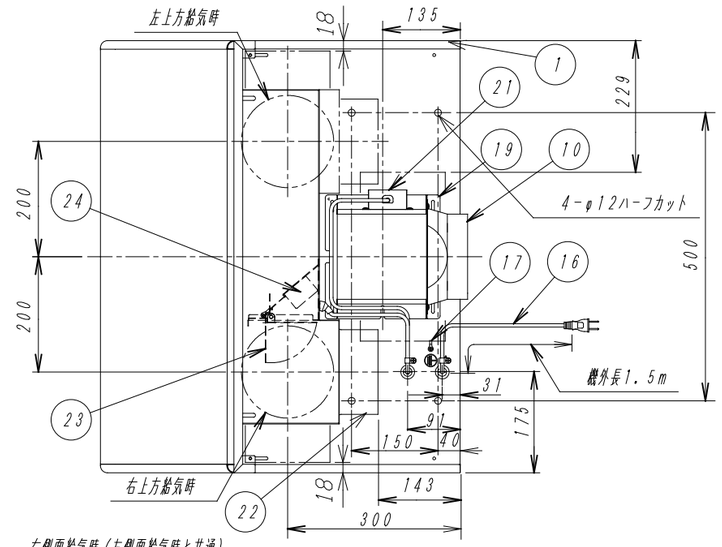
東芝レンジフードファン

〈同時給排タイプ 気密電動シャッター付〉

■側方排気時

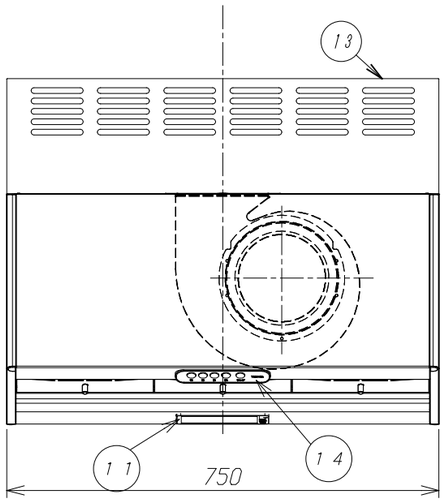


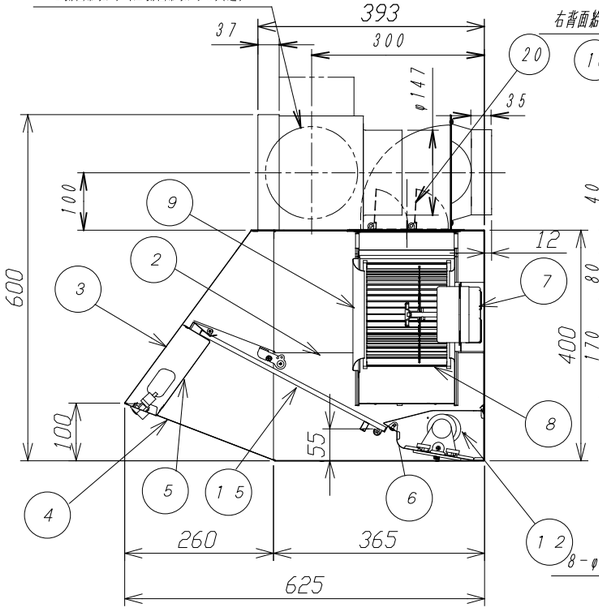


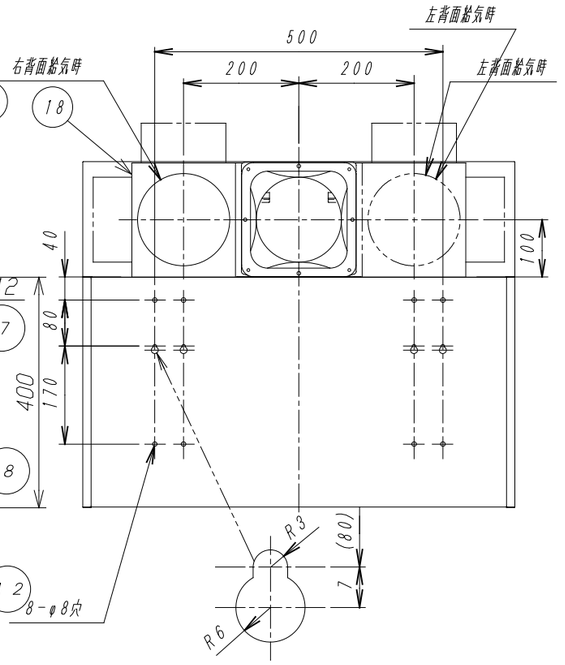
付属品

- 排気口 ―――――――――――――― 1個
- 直角ジョイント（電動シャッター付）―― 1個
- 側板（側方排気時用）――――――――― 1個
- 給気口 ―――――――――――――― 1個
- 給気ボックス（電動シャッター付）――― 1個
- 木ねじ（本体固定用）――――――――― 6個
- ねじ（直角ジョイント固定用）――――― 6個
- ねじ（給気口固定用）――――――――― 4個
- 蝶ボルト（給気ボックス固定用）―――― 2個
- 蝶ナット（給気口固定用）――――――― 2個
- ソフトテープ（ダクト接続用・側板用）-- 3個

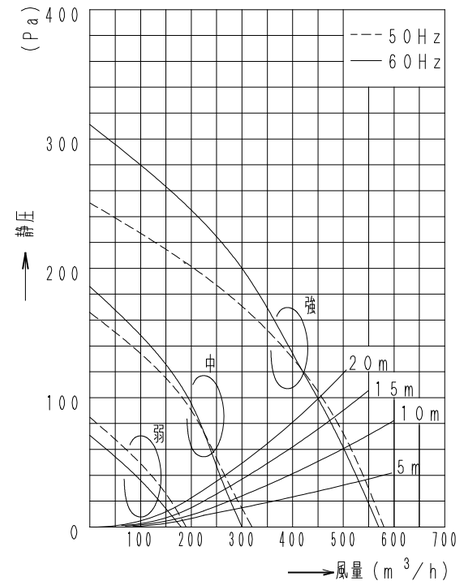
品番	部品名	材質	表面処理	色調
1	本体	着色亜鉛鉄板及び亜鉛メッキ鋼板		マンセルN1．5
2	本体枠カバー	着色亜鉛鉄板	シリコン加工塗装	マンセルN4
3	前板	着色亜鉛鉄板		マンセルN1．5
4	前板カバー	着色亜鉛鉄板	シリコン加工塗装	マンセルN4
5	スイッチカバー	着色亜鉛鉄板	シリコン加工塗装	マンセルN4
6	底板	着色亜鉛鉄板	シリコン加工塗装	マンセルN4
7	モーター	4極コンデンサー誘導電動機　E種		
8	羽根	亜鉛メッキ鋼板		
9	ファンケース	亜鉛メッキ鋼板		
10	排気口	亜鉛メッキ鋼板		
11	ランプカバー	着色亜鉛鉄板	シリコン加工塗装	マンセルN4
12	ランプ	LED電球一般電球形　東芝ライテック　LDA5L-G/40W/2相当又は、LED電球一般電球形　東芝ライテック　LDA4L-G-K/40W/2相当		
13	幕板	着色亜鉛鉄板		マンセルN1．5
14	スイッチ	125V　3A		
15	グリスフィルター	着色アルミニウム合金板	シリコン加工塗装	マンセルN4
16	電源コード	ビニールプラグ付コード　125V　7A		
17	アース端子	黄銅板	スズメッキ	
18	給気ボックス	亜鉛メッキ鋼板		
19	直角ジョイント	亜鉛メッキ鋼板		
20	排気用シャッター	亜鉛メッキ鋼板		
21	開閉モーター（排気用）	同期電動機		
22	給気口	亜鉛メッキ鋼板		
23	給気用シャッター	亜鉛メッキ鋼板		
24	開閉モーター（給気用）	同期電動機		







静圧－風量特性（φ150）



■ 特性表

形名	定格電圧（V）		周波数（Hz）	消費電力（W）	風量（m3/h） 0Pa時	100Pa時	40Pa時	20Pa時	静圧（Pa） 420m3/h時	200m3/h時	100m3/h時	騒音（dB）	質量（kg）
VFR-73LJPM(K)	100	強	50	81	580	455	－	－	120	－	－	43	19
			60	94	570	450	－	－	120	－	－	42.5	
		中	50	54	320	－	265	－	－	90	－	28	
			60	55	300	－	255	－	－	95	－	27.5	
		弱	50	41	190	－	－	160	－	－	49	18	
			60	40	180	－	－	135	－	－	36	17	

電動機形式	4極コンデンサー誘導電動機	絶縁抵抗	10MΩ以上（500Vメガー）	耐電圧	AC1000V　1分間	絶縁区分	E種

■風量値は、ＪＩＳ　Ｃ９６０３チャンバー方式による。

■本仕様は、改良のため変更することがありますのでご了承ください。

図番	AV005301-VFR-73LJPM(K)	03	図法
		23Y	三角法
品名	東芝レンジフードファン	尺度	単位
			mm
形名	VFR-73LJPM(K)	東芝キヤリア株式会社	