【ＪＲＡ耐重塩害仕様】

セット名称 ASSA04057JMZG
仕様表 （室内ユニット）AIU-AP405SH
（室外機）ROA-AP407HSJZG

天カセ
インバータ

東芝パッケージエアコン （空冷インバータヒートポンプ式天井カセット形１方向吹出しタイプ）

(50/60Hz)

冷房性能(注1)	定格冷房標準能力		kW	3.6〈1.0～4.0〉
	顕熱比		-	0.74
	定格冷房標準エネルギー消費効率		-	3.21
	中間冷房標準能力		kW	1.7
	中間冷房中温能力		kW	1.8
	最小冷房中温能力		kW	1.1
暖房性能(注1)	定格暖房標準能力		kW	4.0〈0.8～6.4〉
	定格暖房標準エネルギー消費効率		-	3.96
	中間暖房標準能力		kW	1.8
	最小暖房標準能力		kW	1.1
	最大暖房低温能力		kW	4.9
通年エネルギー消費効率 (注4)				
	APF2015 (JIS B 8616：2015)		-	5.3 / 5.3
	APF (JIS B 8616：2006)		-	5.0
冷暖平均エネルギー消費効率			-	3.59 / 3.59
電気特性(注1)	電源 (注2)			単相 200V 50/60 Hz
	消費電力	冷房 定格冷房標準	kW	1.12 / 1.12
		冷房 中間冷房標準	kW	0.350 / 0.350
		冷房 中間冷房中温	kW	0.299 / 0.299
		冷房 最小冷房中温	kW	0.178 / 0.178
		暖房 定格暖房標準	kW	1.01 / 1.01
		暖房 中間暖房標準	kW	0.330 / 0.330
		暖房 最小暖房標準	kW	0.192 / 0.192
		暖房 最大暖房低温	kW	1.99 / 1.99
	運転電流 (冷)		A	6.22 / 6.22
	(暖)			5.61 / 5.61
	(最大)			13.1 / 13.1
	力率 (冷)		%	90 / 90
	(暖)			90 / 90
	始動電流		A	- / -

室外機	形名			ROA-AP407HSJZG
	外装			シルキーシェード(マンセル1Y8.5/0.5)
	外形寸法	高さ	mm	550
		幅	mm	780
		奥行	mm	290
	総質量		kg	36
	圧縮機	形式		全密閉形
		圧縮機用電動機定格出力	kW	0.73
		極数		4
	空気熱交換器			フィンドチューブ
	冷媒制御 (冷)			電子制御弁
	(暖)			電子制御弁
	送風装置	送風機		プロペラファン
		標準風量	m^3/min	40.0
		電動機	kW	0.043
	高圧スイッチ		MPa	- -
	低圧スイッチ		MPa	- -
	保護装置			吐出温度センサー 過電流センサー 圧縮機サーモ
	ケースヒータ		W	-
	定格騒音(音響パワーレベル) (注5)	(冷)	dB	63
		(暖)	dB	64
	運転音(音圧レベル) (注6)	(冷)	dB	45
		(暖)	dB	47
	IPコード			IPX4
設計圧力	高圧部		MPa	4.15
	低圧部		MPa	2.21
冷媒・出荷時封入量			kg	R410A・1.00
冷媒追加不要の最大実長			m	20
冷媒追加量			g/m	20

室内ユニット	形名			AIU-AP405SH
	外装			グレー（断熱材貼付溶融亜鉛メッキ鋼板）
	外形寸法	高さ	mm	200
		幅	mm	1,000
		奥行	mm	710
	総質量		kg	20
	空気熱交換器			フィンドチューブ
	防音・断熱材			難燃性ポリエチレンフォーム，発泡ポリスチレン
	送風装置	送風機		シロッコファン
		風量 (注7) 急 / 強 / 弱	m^3/min	13.0 / 11.5 / 10.5
		電動機	kW	0.030
	エアフィルタ			天井パネルに付属
	運転調整装置 (注3)			リモコンスイッチ
	ドレン口径 (呼び径)			25(塩ビ管)
	定格騒音(音響パワーレベル) (注5) 急 / 強 / 弱		dB(A)	52 / 50 / 47
	運転音(音圧レベル) (注6) 急 / 強 / 弱		dB(A)	37 / 35 / 32
	電熱装置			取付不可
天井パネル(注3)	形名			RBC-US21PG(W)-1
	外装			(W):ムーンホワイト(マンセル2.5GY9.0/0.5)
	外形寸法	高さ	mm	20
		幅	mm	1,230
		奥行	mm	800
	総質量		kg	5.5

冷媒配管	室外機・室内ユニット間		mm	ガス側：φ12.7 液側：φ6.4
	最大実長		m	30
	最大落差		m	室外機が上の場合：30 室外機が下の場合：30
電源設計	漏電遮断器 (注8)			15A、30mA 0.1sec以下
	手元開閉器	開閉器容量	A	15
		ヒューズ	A	15
		配線用遮断器	A	15
	電源配線			線径 / 電源線こう長(最大)
				単線1.6mm / 11 / 11
				単線2.0mm / 20 / 20
				撚線3.5mm^2 / 20 / 20
				撚線5.5mm^2 / 32 / 32
				撚線8.0mm^2 / - / -
				撚線14.0mm^2 / - / -
				撚線22.0mm^2 / - / -
				撚線38.0mm^2 / - / -
連絡線	室外機・室内ユニット間	70 m以下		単線1.6mm×3本
	リモコンコード (500mまで)			VCTF0.5-2.0mm2 2芯 など

(注1) 冷房・暖房性能および電気特性は、JIS B 8616：2015による温度条件、基準配管《配管相当長7.5m(P40～P63形は5m)、落差0m》のときの値です。
〈 〉内は能力範囲を示します。
(注2) 電源電圧は、変動があった場合でも±１０%を超えないようにしてください。

(注3) 天井パネル・リモコンスイッチは別売部品です。
リモコンコード配線長は『リモコン外形図』を参照してください。
(注4) 経済産業省告示213号「エアコンディショナーの性能の向上に関する製造事業者等の判断基準等」
（通称：省エネ法基準値）における通年エネルギー消費効率は、「APF (JIS B 8616：2006)」が適用されます。
(注5) 定格騒音(音響パワーレベル)は、JIS B 8616：2015 に基づいた値です。
(注6) 運転音(音圧レベル)は、JIS B 8616：2015に基づいた値です。
(注7) 定格風量は「急」です。
(注8) 漏電遮断器が地絡保護専用の場合には手元開閉器＋ヒューズ、または配線用遮断器を設けてください。漏電遮断器は、高調波対応品を使用してください。

東芝キヤリア株式会社

T2517126ZG - 04

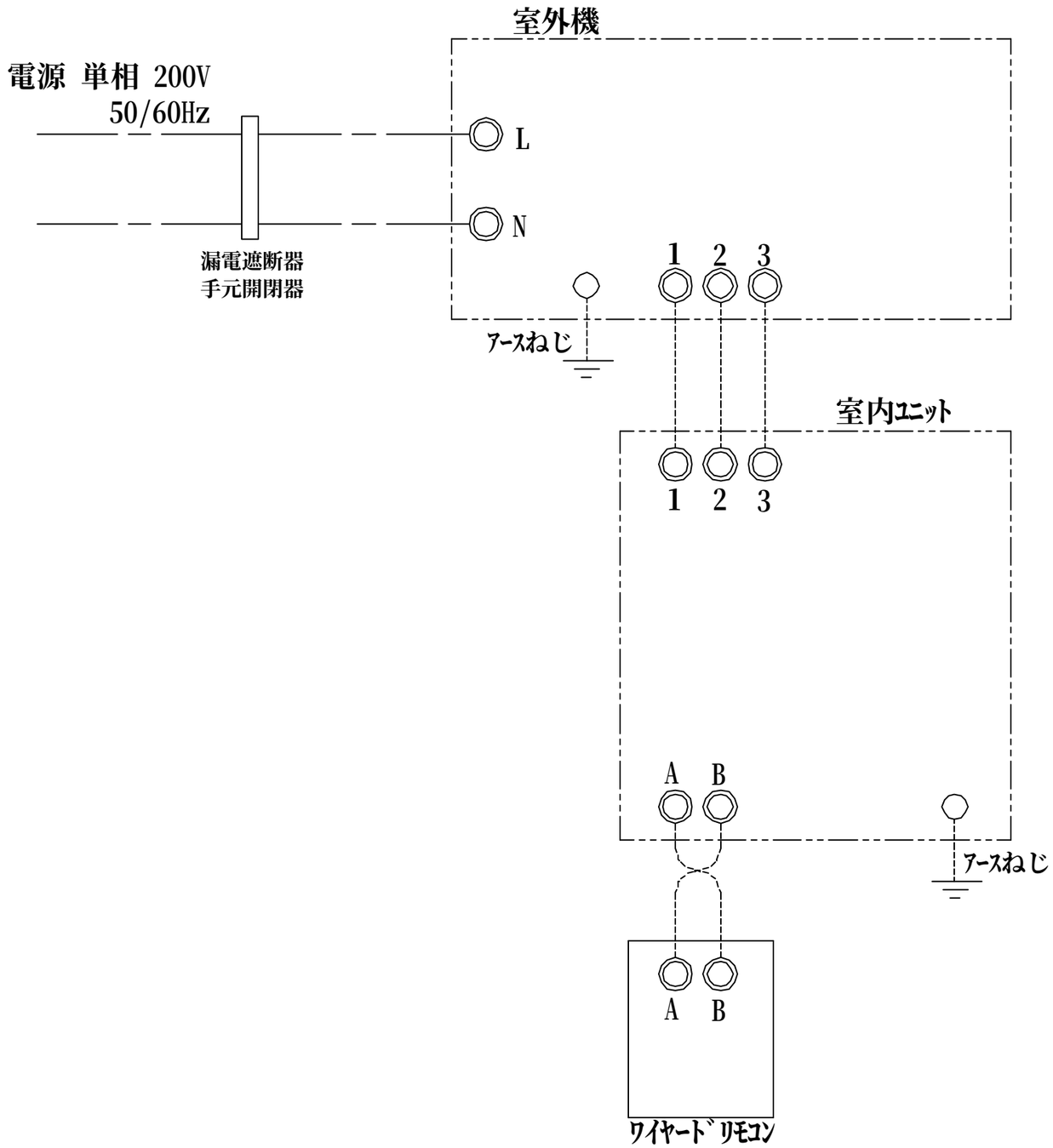

注）1. ◎は端子板を示します。
2. 破線、一点鎖線は現地配線を示します。
3. 室外機、室内ユニットの内部配線は、各々の機種の配線図を参照してください。
4. リモコン配線には極性がありませんので、室内ユニット端子板A,Bへの接続は逆になってもかまいません。

適用機種		図面番号	T25G0701-01				
AIU-AP**H	AID-AP**H,H-1	品名	東芝パッケージエアコン シングルタイプ	尺度	／	図法	／
AIC-AP**H	AIK-AP**H		外部結線図				
AIU-AP**WH	AIC-AP**PH						
AIU-AP**SH,SH-1			東芝キヤリア株式会社				
AID-AP**BH,BH-1							

T25G0701-7X

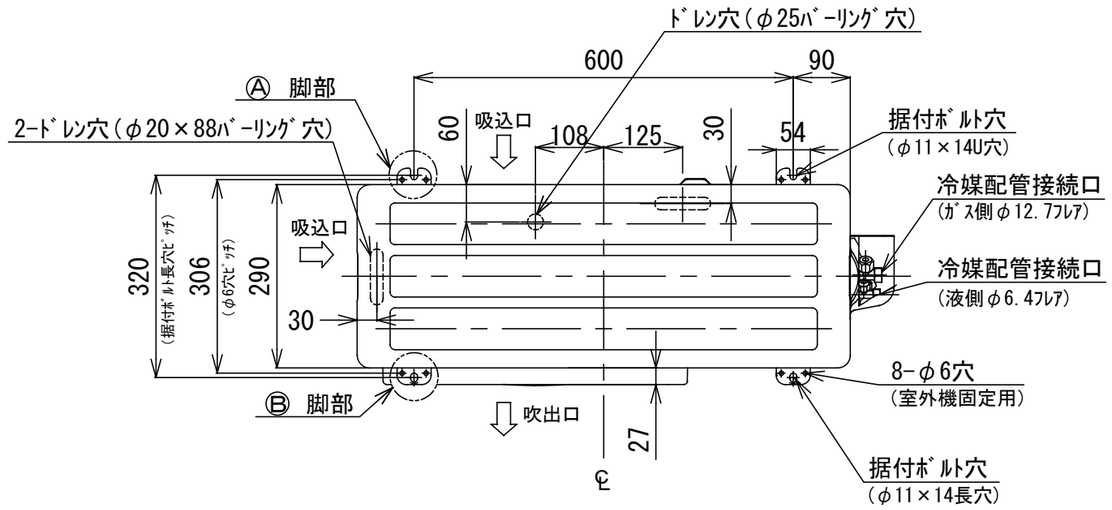

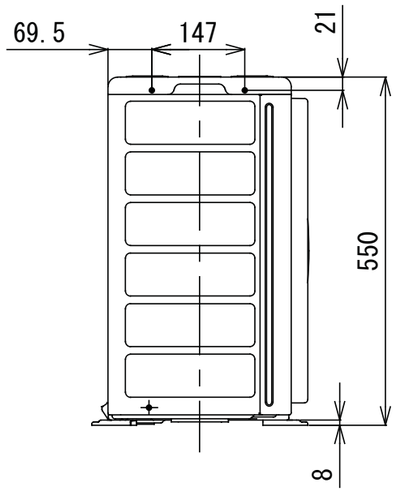

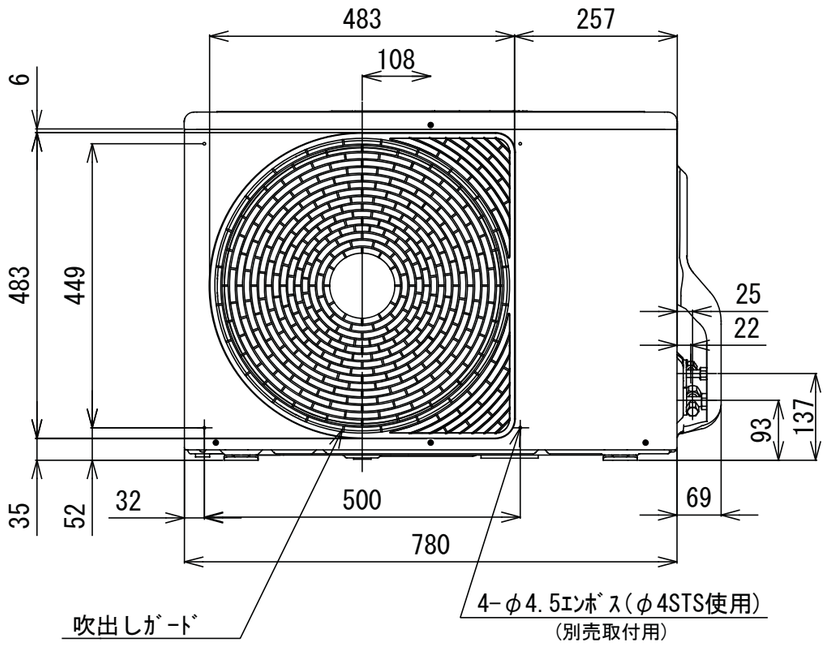

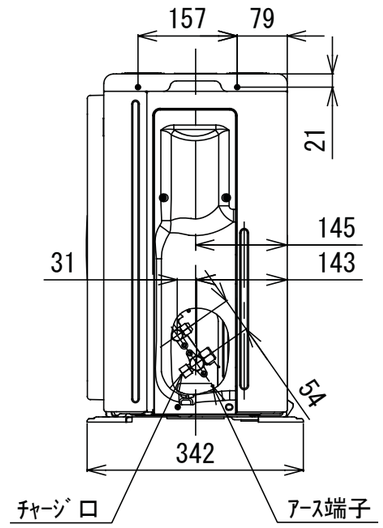

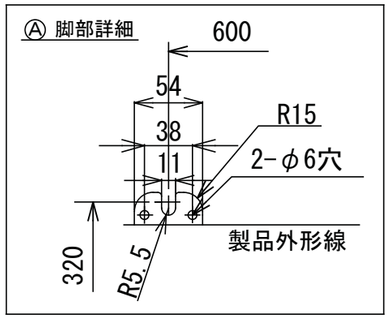

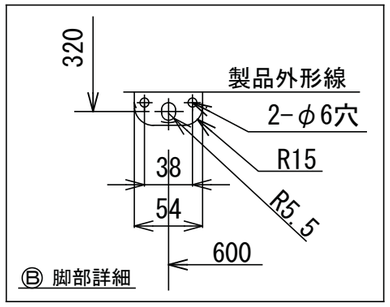

適用機種								図面番号	T26C1703-01
ROA-AP407HSJ	ROA-AP457HSJ	ROA-AP507HSJ	ROA-AP567HSJ	ROA-AP407HS	ROA-AP457HS	ROA-AP507HS	ROA-AP567HS	品名	東芝パッケージエアコン 外形図 (適用機種は左記)
ROA-AP407HSJZ	ROA-AP457HSJZ	ROA-AP507HSJZ	ROA-AP567HSJZ	ROA-AP407HSZ	ROA-AP457HSZ	ROA-AP507HSZ	ROA-AP567HSZ	尺度	/
ROA-AP407HSJZG	ROA-AP457HSJZG	ROA-AP507HSJZG	ROA-AP567HSJZG	ROA-AP407HSZG	ROA-AP457HSZG	ROA-AP507HSZG	ROA-AP567HSZG	図法	三角法
ROA-AP407HSJPG	ROA-AP457HSJPG	ROA-AP507HSJPG	ROA-AP567HSJPG	ROA-AP407HSPG	ROA-AP457HSPG	ROA-AP507HSPG	ROA-AP567HSPG	東芝キヤリア株式会社	

T26C1703-71

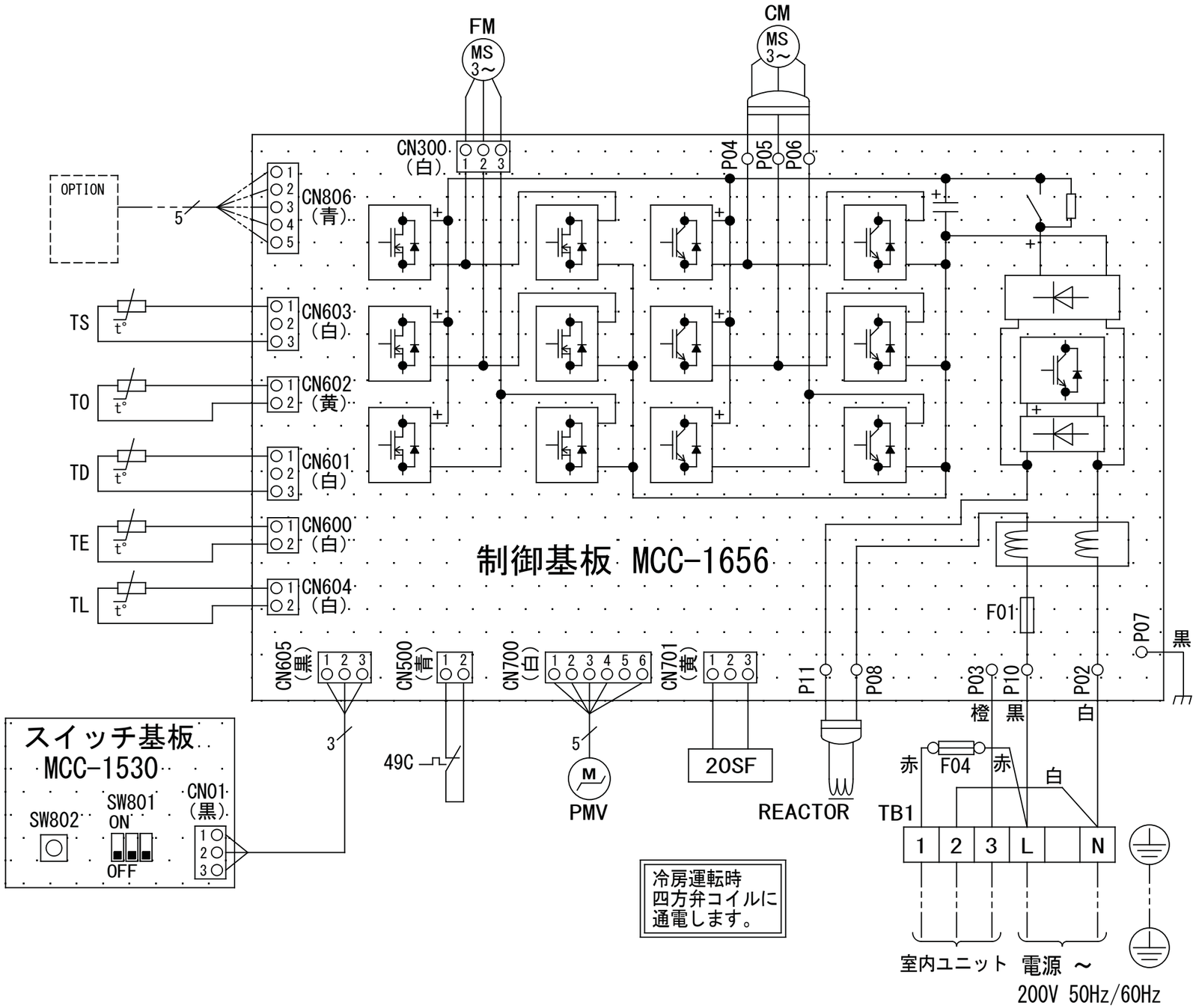

記号	品　　名
49C	圧縮機バイメタルサーモ
20SF	四方弁コイル
CM	圧縮機
FM	ファンモータ
F01	FUSE(メイン電源用) 25A/AC250V
F04	FUSE(室内-室外渡り保護用) T10A/AC250V
REACTOR	リアクタ
OPTION	外部入力
PMV	電子制御弁コイル
TD	配管温度センサ(吐出)
TE	熱交センサ1
TL	熱交センサ2
TO	外気温度センサ
TS	配管温度センサ(吸込)
TB1	端子台(電源、室内-室外接続用)

1．二点鎖線は現地配線、破線は別売付属品を示します。
2．□□は端子台、—○— は接続端子、
　⊡ はプリント基板のコネクタを示します。
3．⏚は保護アースを示します。
4．⊡ はプリント基板を示します。

適用機種			
ROA-AP407HSJ	ROA-AP457HSJ	ROA-AP507HSJ	ROA-AP567HSJ
ROA-AP407HSJZ	ROA-AP457HSJZ	ROA-AP507HSJZ	ROA-AP567HSJZ
ROA-AP407HSJZG	ROA-AP457HSJZG	ROA-AP507HSJZG	ROA-AP567HSJZG
ROA-AP407HSJPG	ROA-AP457HSJPG	ROA-AP507HSJPG	ROA-AP567HSJPG

図面番号 T26D1704-01

品名 東芝パッケージエアコン 配線図 (適用機種は左記)

尺度 ／　図法 ／

東芝キヤリア株式会社

T26D1704-71

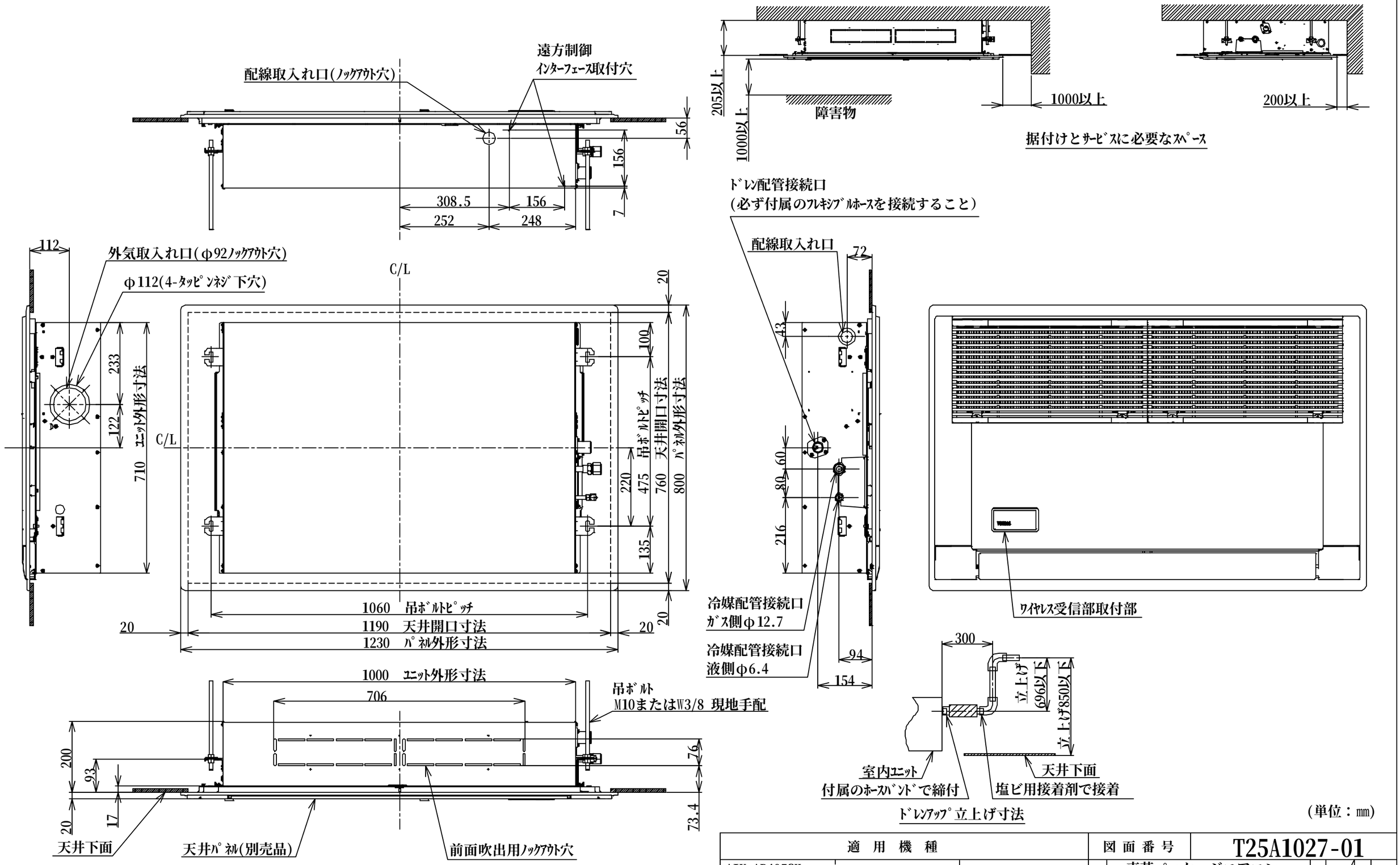

適用機種			図面番号	T25A1027-01
AIU-AP405SH			品名	東芝パッケージエアコン 外形図 (適用機種は左記)
AIU-AP455SH			尺度	/
AIU-AP505SH			図法	三角法
AIU-AP565SH			東芝キヤリア株式会社	
AIU-AP635SH				

T25A1027-07

記　号	品　　名
CN**	コネクタ
DM	ドレンポンプ用電動機
F301,302	ヒューズ
FM	送風用電動機
FS	フロートスイッチ
LM	ルーバーモータ
RY302	ドレンポンプ制御リレー
TA	室温センサ
TB01,02	ターミナルブロック
TC,TCJ	熱交センサ
別売品 HA	JEMA標準HA端子-A

1. 破線は現地配線、一点鎖線は別売付属品を示します。
2. ▭ は端子台、 —○— は接続端子、
   ▭ はプリント基板上のコネクタを示します。
3. ⏚ は保護アースを示します。
4. ▭ はプリント基板を示します。

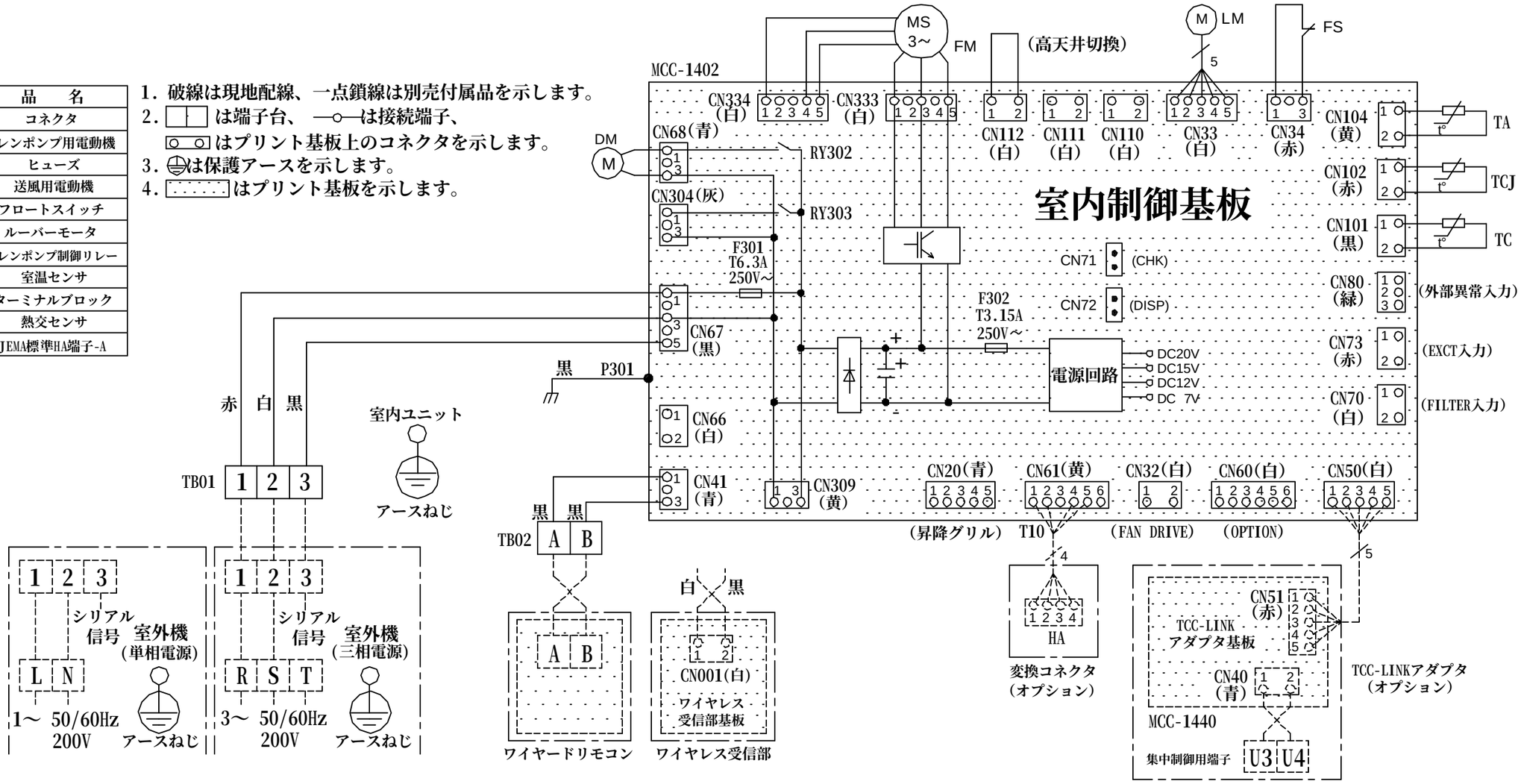

適　用　機　種		図面番号	T25B1002-02
AIU-AP405SH	AIU-AP715SH	品名	東芝パッケージエアコン 配　線　図 (適用機種は左記)
AIU-AP455SH	AIU-AP805SH	尺度	／
AIU-AP505SH		図法	三角法
AIU-AP565SH		東芝キヤリア株式会社	
AIU-AP635SH			

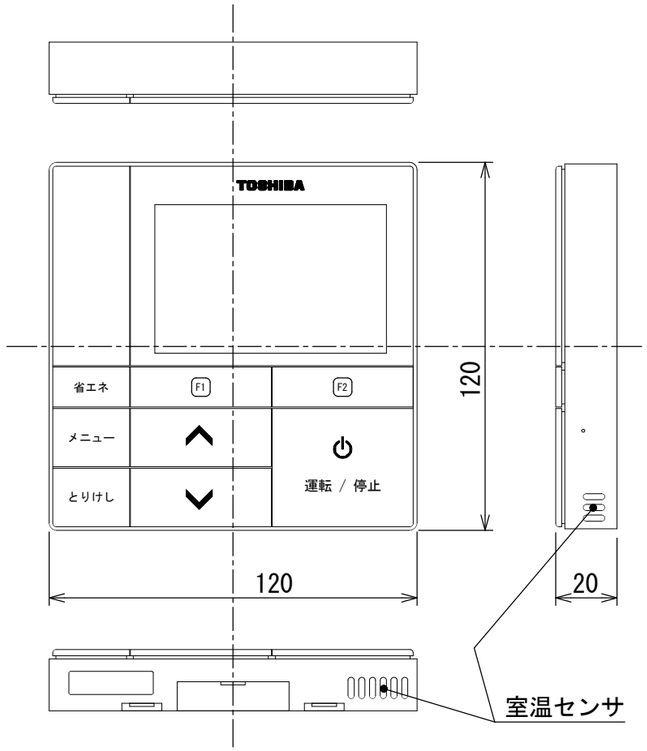

連続設置の場合の取付方法

リモコンを壁面に取付ける場合は、図1・図2・図3の
取付け方法を守ってください。

（図１）

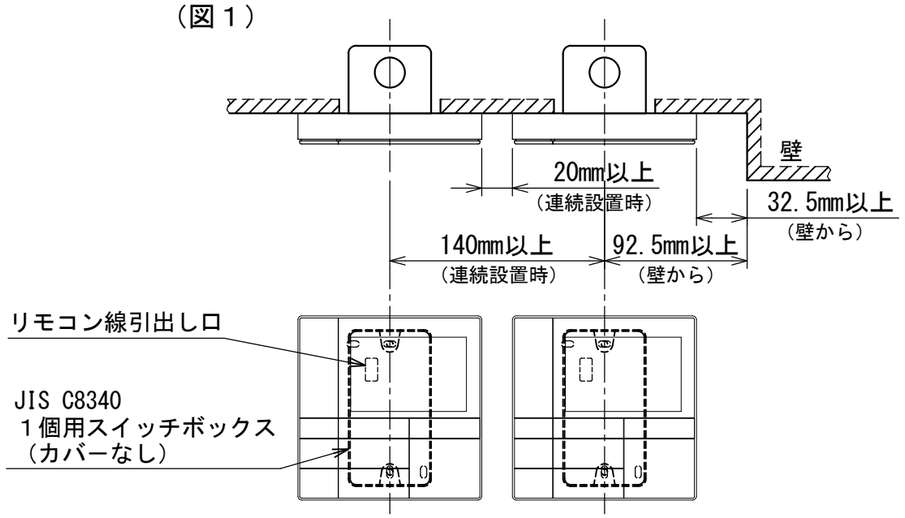

（図２）

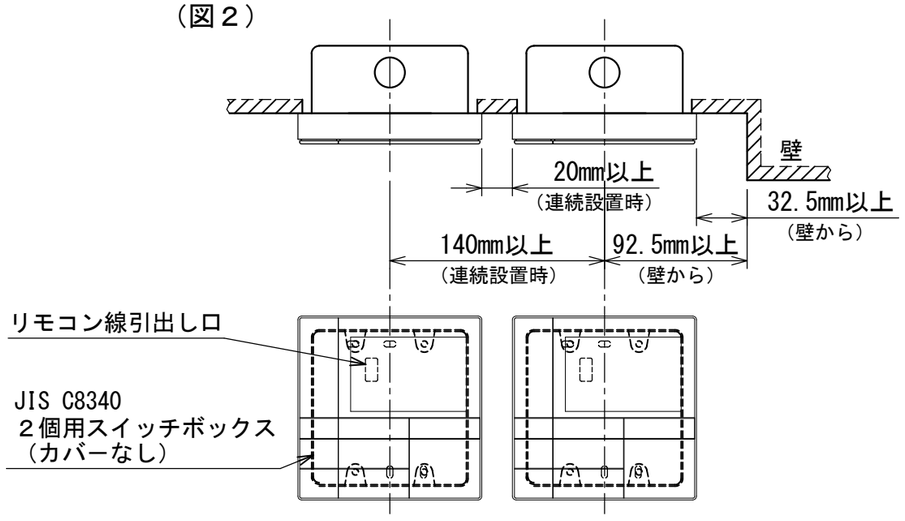

＜リモコン取付け寸法＞

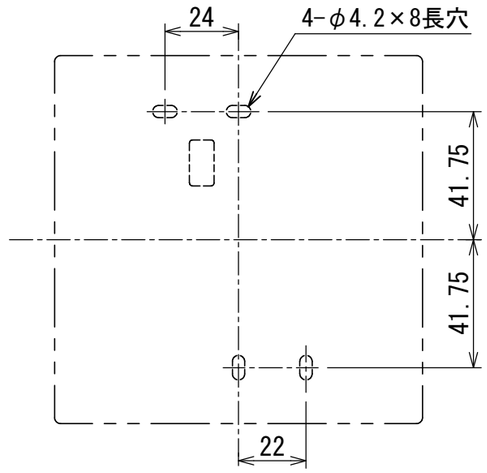

（図３）

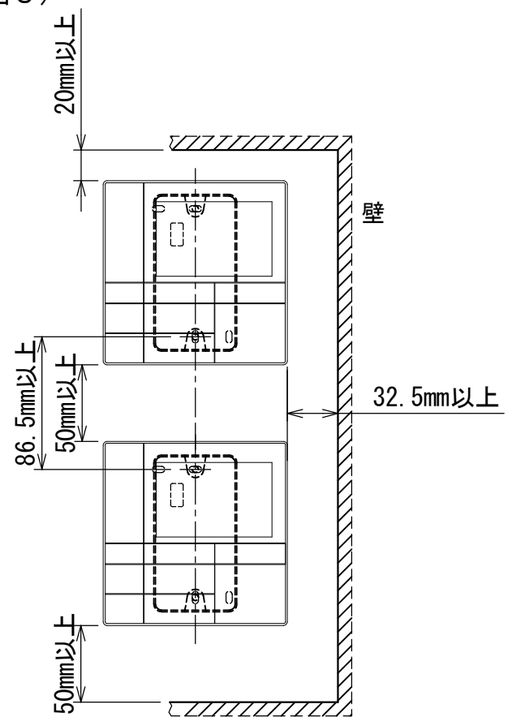

お願い）
配線を埋込まれる場合は、JIS-C8340
1個用スイッチボックス(カバーなし)
又は、2個用スイッチボックス(カバーなし)
を現地手配し、埋込んでください。

リモコン配線とリモコン渡り線

リモコン配線(通信線)とAC100V/200Vの配線を直接接触させたり、同一電線管に収めることはできません。ノイズ等により、制御系統に異常が生じる恐れがあります。

※ご使用のリモコンによって異なります。

線種	VCTF:0.3mm²×2			VCTF:0.5mm²～2.0mm²×2		
リモコン配線とリモコン渡り配線の総配線長 (L＋L1＋L2＋…Ln)	1リモコン	2リモコン	ワイヤレスとの2リモコン	1リモコン	2リモコン	ワイヤレスとの2リモコン
	200mまで	120mまで	200mまで	500mまで	300mまで	400mまで
リモコン渡り配線の総配線長 (L1＋L2＋…Ln)	200mまで			200mまで		

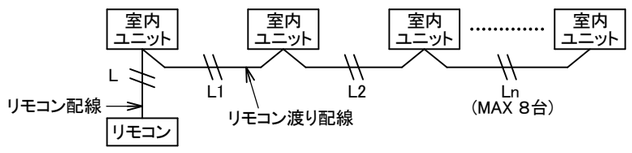

適用機種		図面番号	T29E1405-01			
RBC-AMS53		品名	東芝パッケージエアコン用別売部品 外形図	尺度	/	図法 三角法
			ワイヤードリモコン			
		東芝キヤリア株式会社				

T29E1405-4Y