【ＪＲＡ耐重塩害仕様】

セット名称 AKRB14067MZG
仕様表 （室内ユニット） AIK-AP716H ×2
（室外機） ROA-AP1407ZG
（分岐管） RBC-TWP50

壁掛
冷専1
同時ツイン

東芝パッケージエアコン （空冷式壁掛形）

(50/60Hz)

冷房性能(注1)	定格冷房標準能力		kW	12.5〈3.1 ～ 14.0〉
	顕熱比		-	0.71
	定格冷房標準エネルギー消費効率		-	2.66 / 2.66
	中間冷房標準能力		kW	5.7
	中間冷房中温能力		kW	5.9
	最小冷房中温能力		kW	3.3
通年エネルギー消費効率 (注5)				
	APF2015 (JIS B 8616：2015)		-	4.9 / 4.9
	APF (JIS B 8616：2006)		-	4.9
電気特性(注1)	電源 (注2)			三相 200V 50/60 Hz
	消費電力 冷房	定格冷房標準	kW	4.70 / 4.70
		中間冷房標準	kW	1.29 / 1.29
		中間冷房中温	kW	1.12 / 1.12
		最小冷房中温	kW	0.460 / 0.460
	運転電流 (最大)		A	14.4 / 14.4 22.8 / 22.8
	力率		%	94 / 94
	始動電流		A	- / -
室内ユニット(注3)	形名			AIK-AP716H
	外装			ムーンホワイト(マンセル2.5GY9.0/0.5)
	外形寸法	高さ	mm	320
		幅	mm	1,050
		奥行	mm	228
	総質量		kg	12
	空気熱交換器			フィンドチューブ
	防音・断熱材			軟質ポリエチレンフォーム, 発泡スチロール
	送風装置	送風機		横流ファン
		風量 (注8) 急/強+/強/弱+/弱	m^3/min	17.0 / 13.8 / 12.5 / 11.5 / 11.0
		電動機	kW	0.030
	エアフィルタ			室内ユニットに付属
	運転調整装置 (注4)			リモコンスイッチ
	ドレン口径(呼び径)			16(塩ビ管)
	定格騒音(音響パワーレベル) (注6) 急/強+/強/弱+/弱		dB(A)	62 / 58 / 56 / 54 / 51
	運転音(音圧レベル) (注7) 急/強+/強/弱+/弱		dB(A)	47 / 43 / 41 / 39 / 36
	電熱装置			取付不可

室外機	形名			ROA-AP1407ZG
	外装			シルキーシェード(マンセル1Y8.5/0.5)
	外形寸法	高さ	mm	1,050
		幅	mm	1,010
		奥行	mm	370
	総質量		kg	86
	圧縮機	形式		全密閉形
		圧縮機用電動機定格出力	kW	3.35
		極数		4
	空気熱交換器			フィンドチューブ
	冷媒制御			電子制御弁
	送風装置	送風機		プロペラファン
		標準風量	m^3/min	86.7
		電動機	kW	0.100
	高圧スイッチ		MPa	- -
	低圧スイッチ		MPa	- -
	保護装置			吐出温度センサー 過電流センサー 圧縮機サーモ
	ケースヒータ		W	-
	定格騒音(音響パワーレベル) (注6)		dB	75
	運転音(音圧レベル) (注7)		dB	54
	IPコード			IPX4
設計圧力	高圧部		MPa	4.15
	低圧部		MPa	2.21
冷媒・出荷時封入量			kg	R410A・2.90
冷媒追加不要の最大実長			m	30
冷媒追加量			g/m	主配管：40 分岐配管：40
冷媒配管	室外機・分岐管間		mm	ガス側：φ15.9 液側：φ9.5
	分岐管・室内ユニット間		mm	ガス側：φ15.9 液側：φ9.5
	最大実長		m	50
	最大落差		m	室外機が上の場合 ：30 室外機が下の場合 ：30
	分岐配管最大長さ		m	15
	分岐配管長さの最大差		m	10
電源設計	漏電遮断器 (注9)			30A、30mA 0.1sec以下
	手元開閉器	開閉器容量	A	30
		ヒューズ	A	30
		配線用遮断器	A	30
	電源配線			線径 / 電源線こう長(最大)
				単線1.6mm - / -
				単線2.0mm - / -
				撚線3.5mm² 13 / 13
				撚線5.5mm² 21 / 21
				撚線8.0mm² 31 / 31
				撚線14.0mm² 54 / 54
				撚線22.0mm² 85 / 85
				撚線38.0mm² - / -
連絡線	室外機・室内ユニット間	75 m以下		単線1.6mm×3本
	室内A・室内B間			（電源線）：単線1.6mm×2本 （信号線）：撚線0.3mm2×2本
リモコンコード (室内Aにのみ接続します)				(200mまで) VCTF0.3mm2 2芯 (500mまで) VCTF0.5-2.0mm2 2芯 など

(注1) 冷房性能および電気特性は、JIS B 8616：2015による温度条件、基準配管《配管相当長7.5m(P40～P63形は5m)、落差0m》のときの値です。
〈 〉内は能力範囲を示します。
(注2) 電源電圧は、変動があった場合でも±１０%を超えないようにしてください。
(注3) 同一室内ユニットを２台使用し、表示は室内ユニット１台あたりの値を示します。
(注4) リモコンスイッチは別売部品です。
リモコンコード配線長は『リモコン外形図』を参照してください。
(注5) 経済産業省告示213号「エアコンディショナーの性能の向上に関する製造事業者等の判断基準等」
（通称：省エネ法基準値）における通年エネルギー消費効率は、「APF (JIS B 8616：2006)」が適用されます。
(注6) 定格騒音(音響パワーレベル)は、JIS B 8616：2015 に基づいた値です。
(注7) 運転音(音圧レベル)は、JIS B 8616：2015に基づいた値です。
(注8) 定格風量は「急」です。
(注9) 漏電遮断器が地絡保護専用の場合には手元開閉器＋ヒューズ、または配線用遮断器を設けてください。漏電遮断器は、高調波対応品を使用してください。

T2517463ZG - 04

東芝キヤリア株式会社

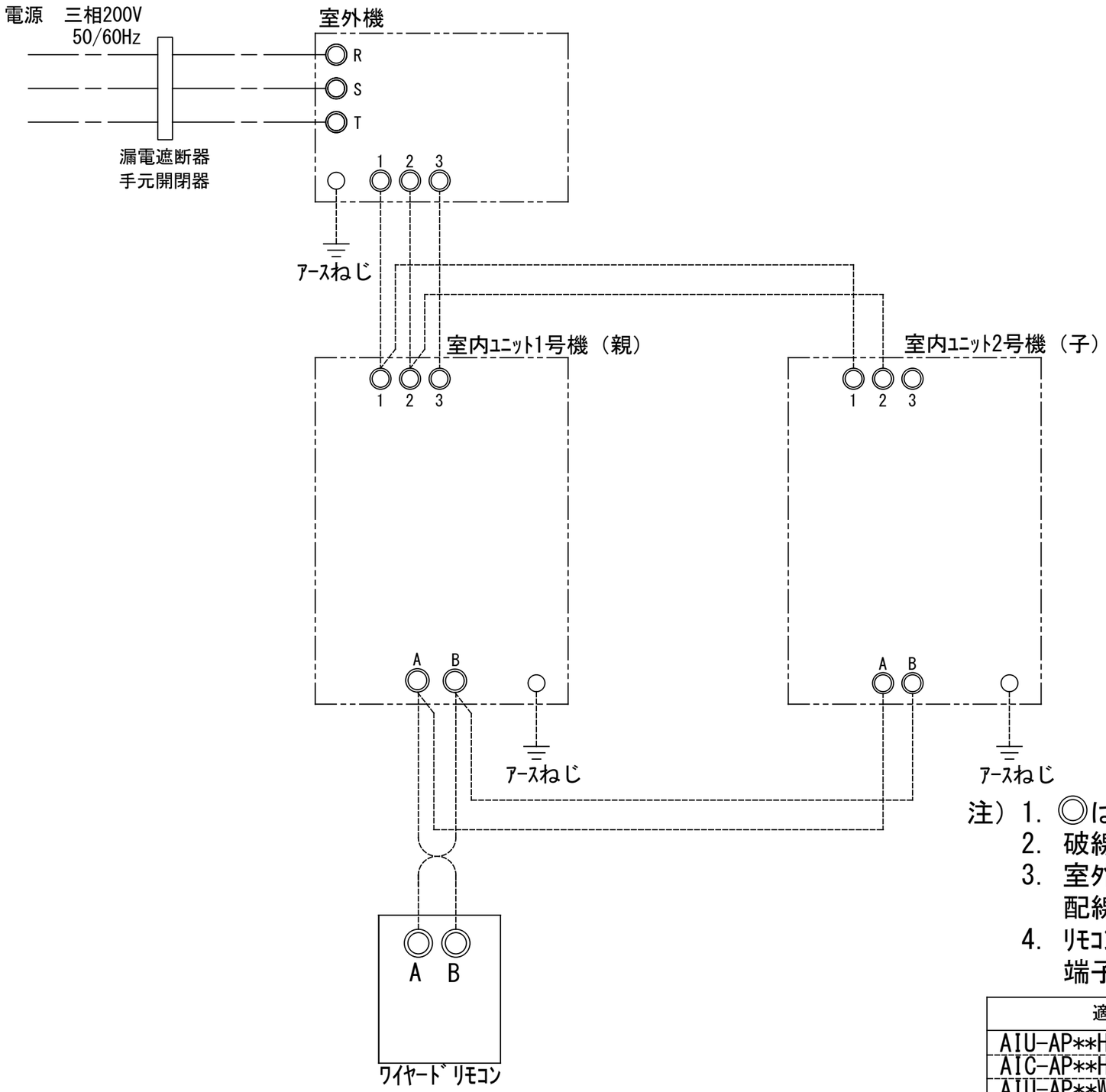

注）1. ◎は端子板を示します。
2. 破線、一点鎖線は現地配線を示します。
3. 室外機、室内ﾕﾆｯﾄの内部配線は、各々の機種の配線図を参照してください。
4. ﾘﾓｺﾝ配線には極性がありませんので、室内ﾕﾆｯﾄ端子板A,Bへの接続は逆になってもかまいません。

適用機種		図面番号	T25G0708-03
AIU-AP**H	AIK-AP**H	品名	東芝パッケージエアコン ツインタイプ
AIC-AP**H	AIC-AP**PH		外部結線図
AIU-AP**WH		尺度	／
AID-AP**BH, BH-1		図法	／
AIU-AP**SH, SH-1		東芝キヤリア株式会社	

T25G0708-03

	名　　称	記　　事
①	冷媒配管取出口 室内外接続線取出口	ﾉｯｸｱｳﾄ穴
②	電源取入穴	φ38ﾉｯｸｱｳﾄ穴

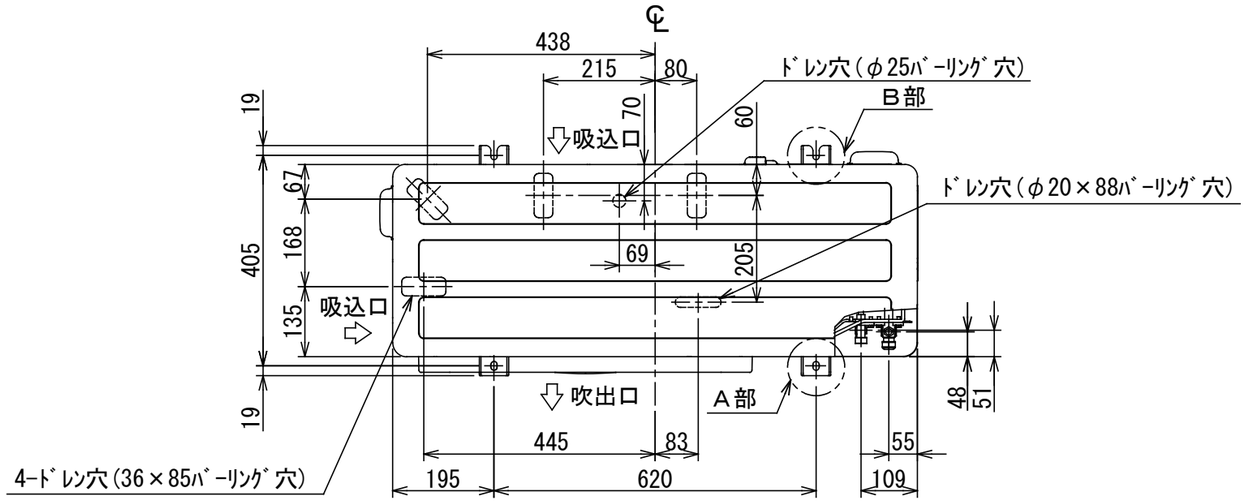

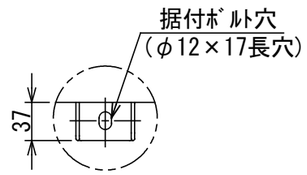

A部詳細

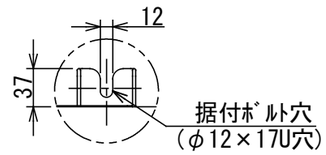

B部詳細

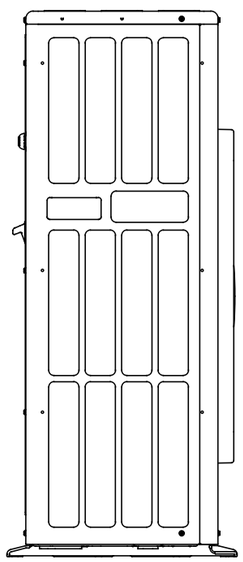

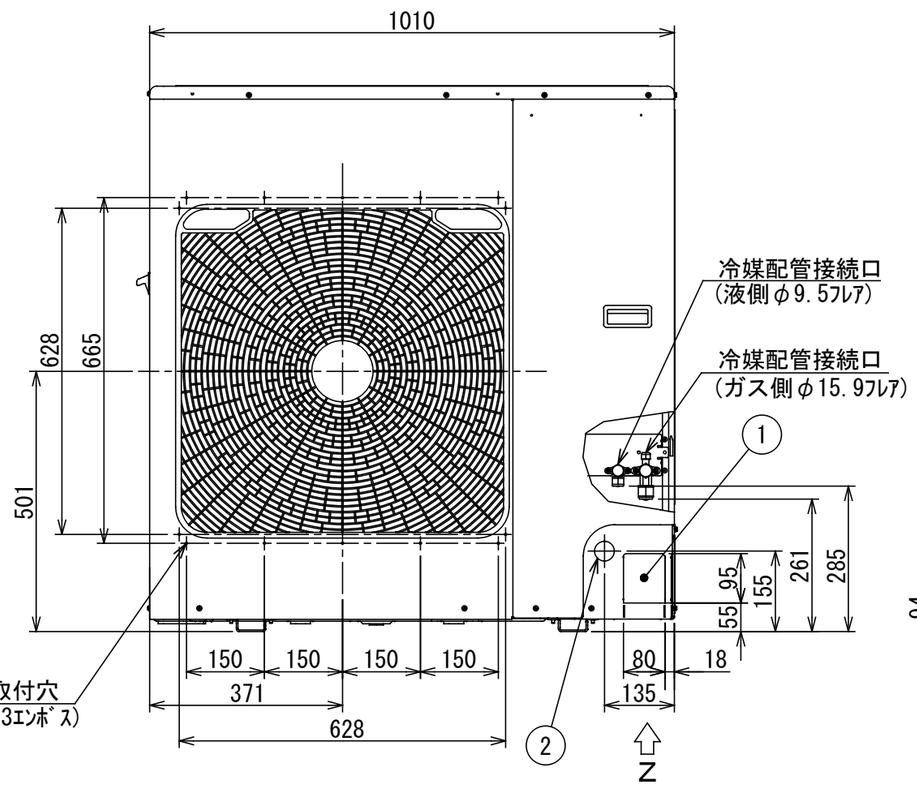

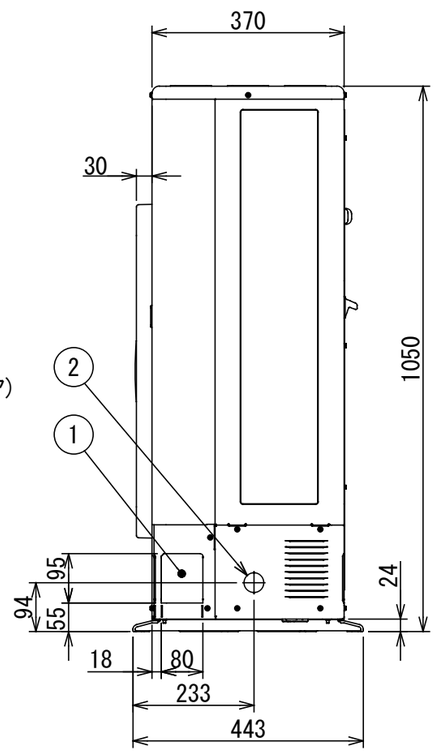

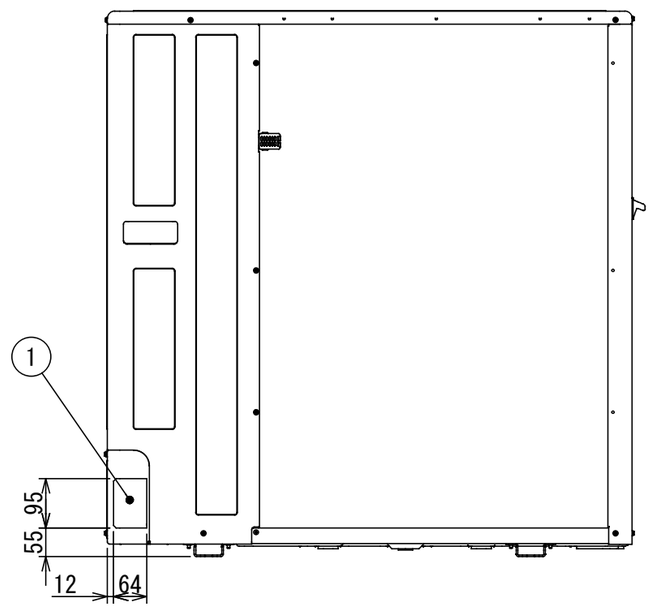

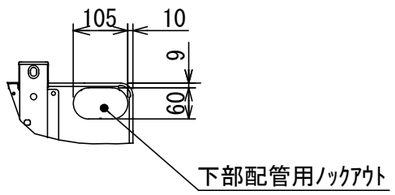

Z矢視図

適用機種			図面番号	T26C1712-01
ROA-AP1127	ROA-AP1407	ROA-AP1607	品名	東芝パッケージエアコン 外形図 (適用機種は左記)
ROA-AP1127Z	ROA-AP1407Z	ROA-AP1607Z	尺度	/
ROA-AP1127ZG	ROA-AP1407ZG	ROA-AP1607ZG	図法	三角法
			東芝キヤリア株式会社	

T26C1712-71

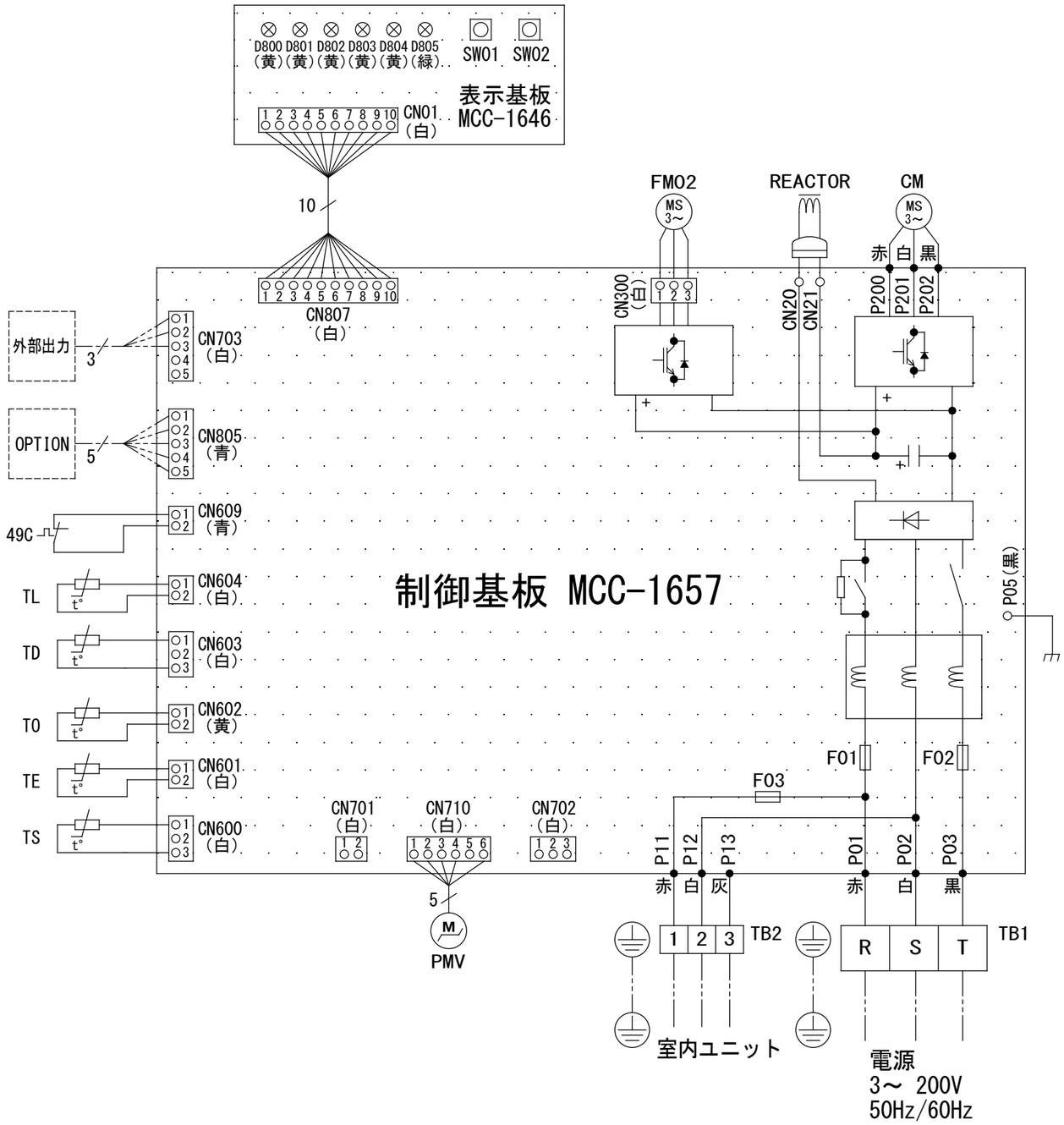

記号	品　名
49C	圧縮機バイメタルサーモ
CM	圧縮機
F01 F02	FUSE(メイン電源用) 30A/AC250V
F03	FUSE(室内-室外渡り保護用) T10A/AC250V
FM02	ファンモータ
REACTOR	リアクタ
PMV	電子制御弁コイル
TB1	端子台(電源)
TB2	端子台(室内-室外接続用)
TD	配管温度センサ(吐出)
TE	熱交センサ１
TL	熱交センサ２
TO	外気温度センサ
TS	配管温度センサ(吸込)

1．二点鎖線は現地配線、破線は別売付属品を示します。
2．□□は端子台、 —○— は接続端子、▭ はプリント基板のコネクタを示します。
3．⏚は保護アースを示します。
4．▭はプリント基板を示します。

適用機種		
ROA-AP1127	ROA-AP1407	ROA-AP1607
ROA-AP1127Z	ROA-AP1407Z	ROA-AP1607Z
ROA-AP1127ZG	ROA-AP1407ZG	ROA-AP1607ZG

図面番号	T26D1717-01
品名	東芝パッケージエアコン 配　線　図 (適用機種は左記)
尺度	／
図法	／

東芝キヤリア株式会社

T26D1717-71

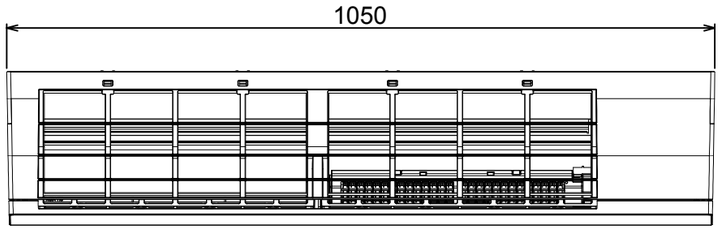

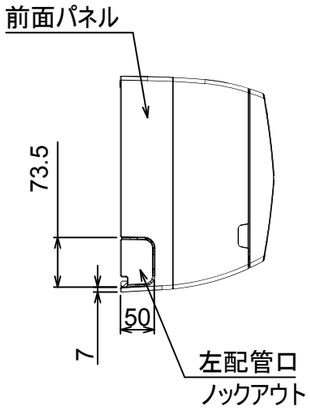

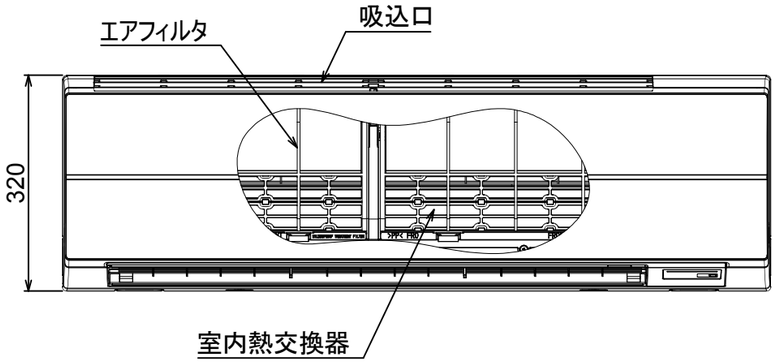

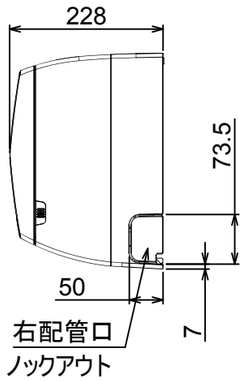

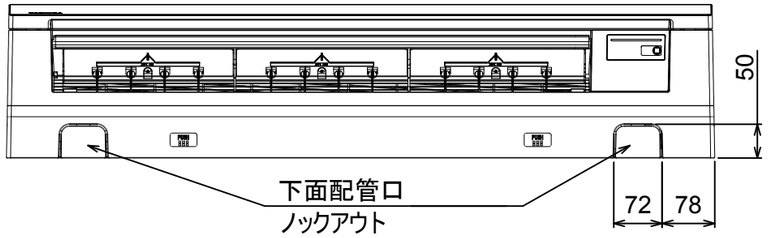

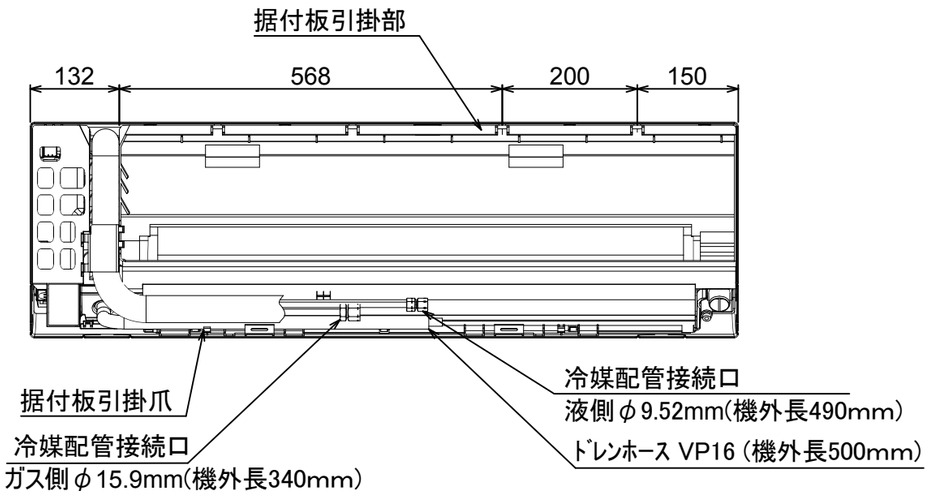

サービスに必要なスペース

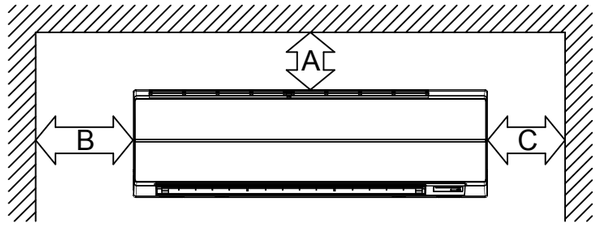

	距離
A	50mm 以上
B	56mm 以上
C	56mm 以上

注）
左側設置スペースを56mmにしたときの横流ファン取りはずしの際、
室内機を取りはずす必要があります。室内機を取りはずさずに
横流ファンを取りはずすには、製品左端より850mmのスペースが必要です。

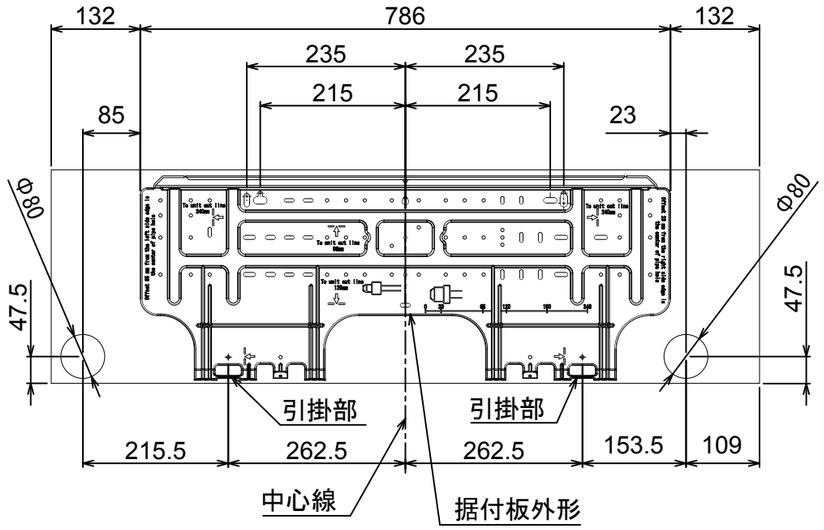

単位：mm

適用機種		図面番号	T25A1102-02
AIK-AP715H	AIK-AP716H	品名	東芝パッケージエアコン 外形図 (適用機種は左記)
AIK-AP805H	AIK-AP806H	尺度	図法 三角法
		東芝キヤリア株式会社	

T25A1102-52

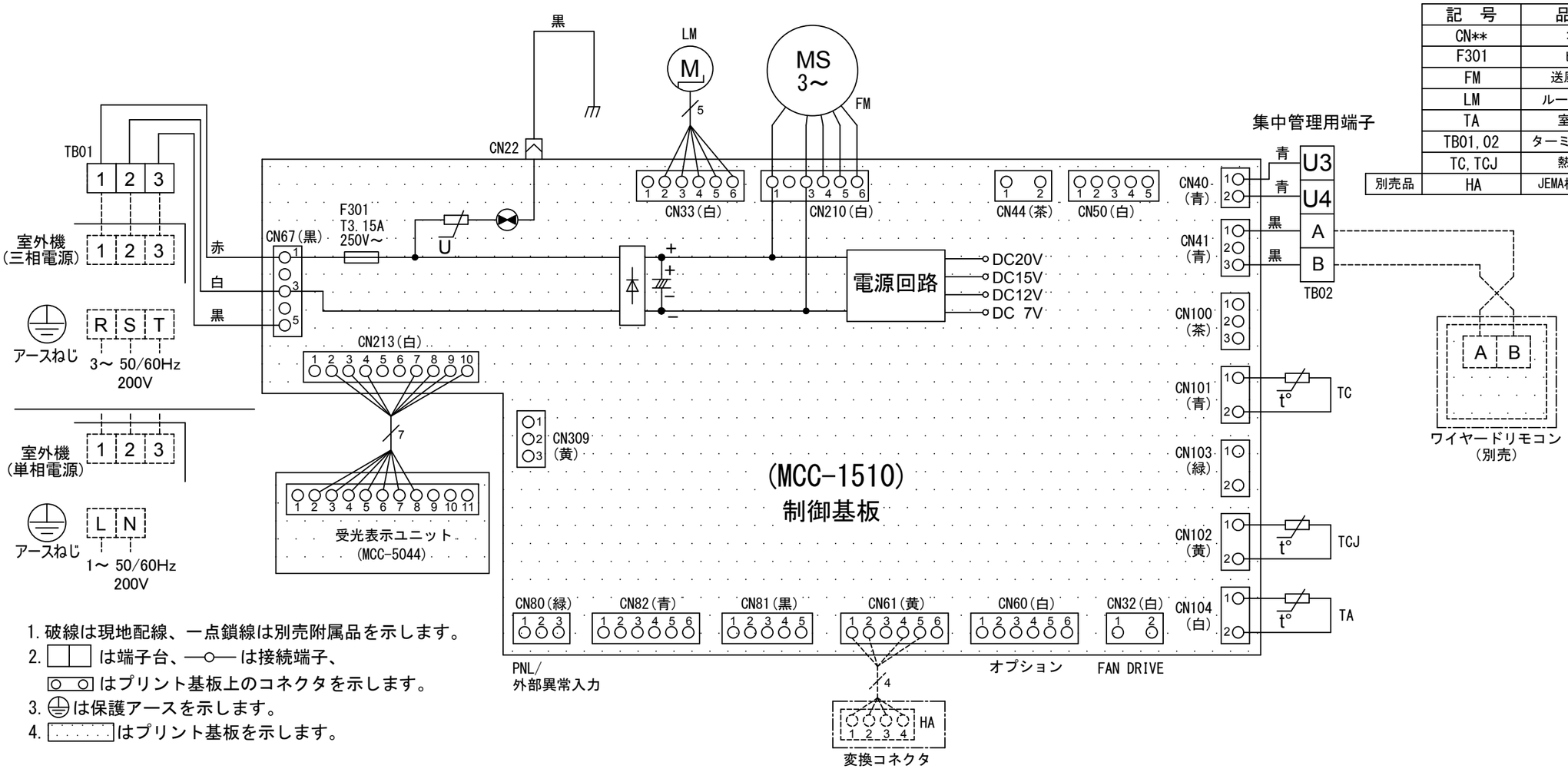

記　号	品　　名
CN**	コネクタ
F301	ヒューズ
FM	送風用電動機
LM	ルーバーモータ
TA	室温センサ
TB01, 02	ターミナルブロック
TC, TCJ	熱交センサ
別売品　HA	JEMA標準HA端子-A

1. 破線は現地配線、一点鎖線は別売附属品を示します。
2. ▭▭ は端子台、—○— は接続端子、
   ▭○○▭ はプリント基板上のコネクタを示します。
3. ⏚ は保護アースを示します。
4. ▭ はプリント基板を示します。

適　用　機　種				図面番号	T25B1101-02
AIK-AP405H	AIK-AP715H	AIK-AP406H	AIK-AP716H	品名	東芝パッケージエアコン 配　線　図 (適用機種は左記)
AIK-AP455H	AIK-AP805H	AIK-AP456H	AIK-AP806H	尺度	／
AIK-AP505H		AIK-AP506H		図法	三角法
AIK-AP565H		AIK-AP566H			東芝キヤリア株式会社
AIK-AP635H		AIK-AP636H			

T25B1101-52

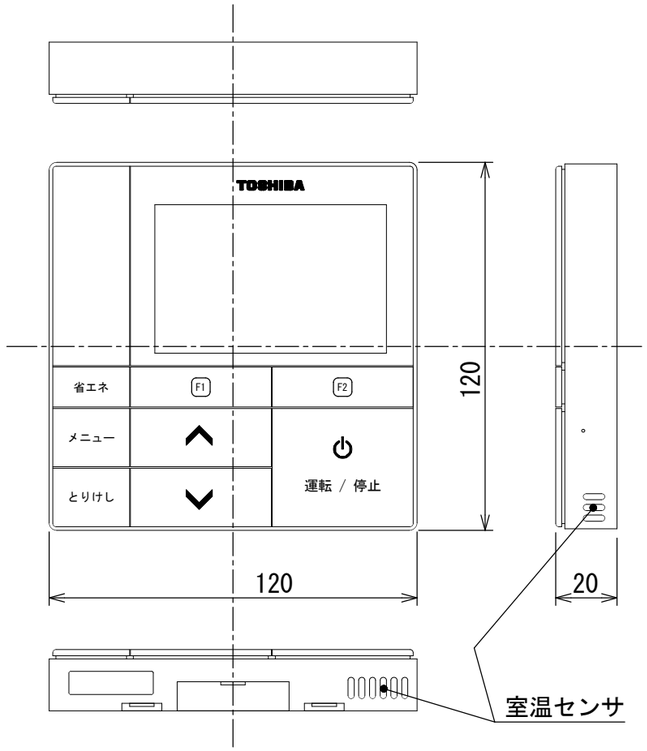

連続設置の場合の取付方法

リモコンを壁面に取付ける場合は、図1・図2・図3の
取付け方法を守ってください。

（図１）

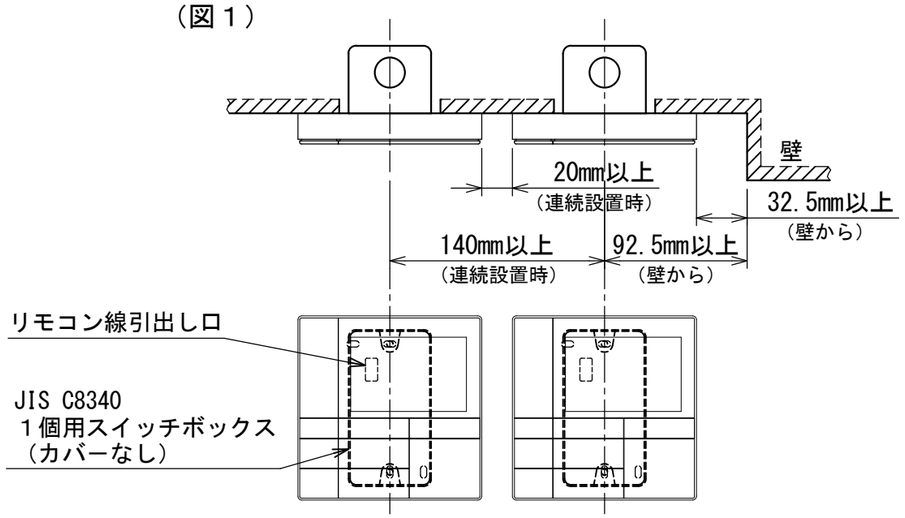

（図２）

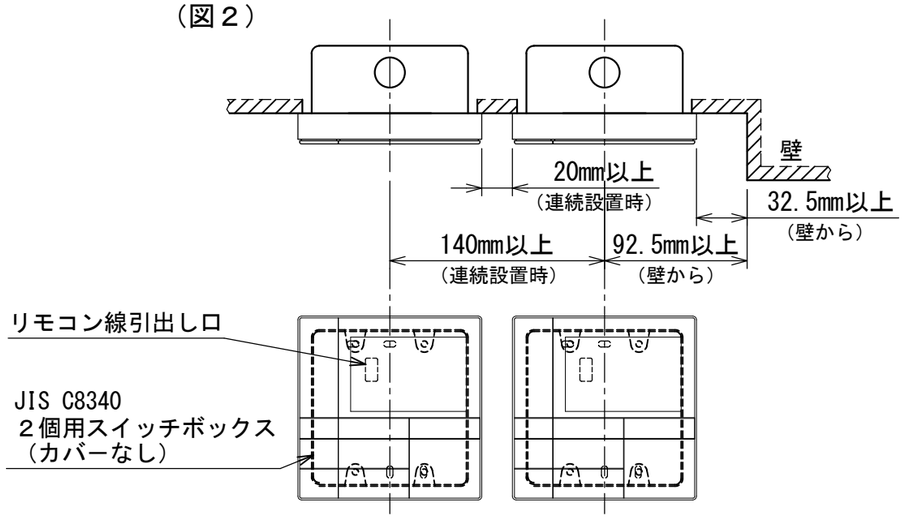

＜リモコン取付け寸法＞

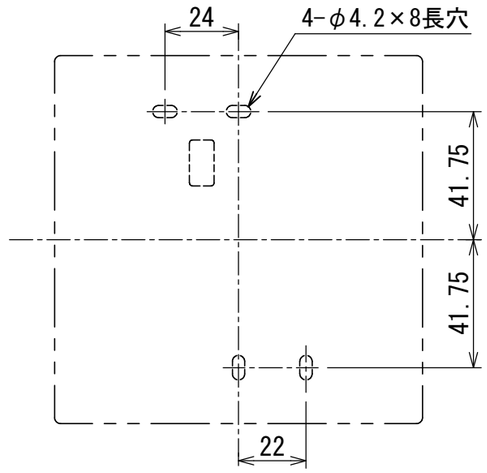

（図３）

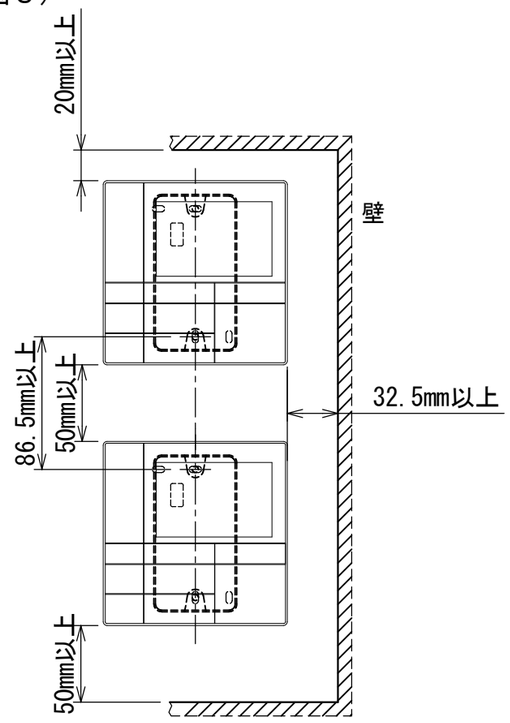

お願い）
配線を埋込まれる場合は、JIS-C8340
1個用スイッチボックス(カバーなし)
又は、2個用スイッチボックス(カバーなし)
を現地手配し、埋込んでください。

リモコン配線とリモコン渡り線

リモコン配線(通信線)とAC100V/200Vの配線を直接接触させたり、同一電線管に収めることはできません。ノイズ等により、制御系統に異常が生じる恐れがあります。

※ご使用のリモコンによって異なります。

線種	VCTF:0.3mm²×2			VCTF:0.5mm²～2.0mm²×2		
リモコン配線とリモコン渡り配線の総配線長 (L＋L1＋L2＋…Ln)	1リモコン	2リモコン	ワイヤレスとの2リモコン	1リモコン	2リモコン	ワイヤレスとの2リモコン
	200mまで	120mまで	200mまで	500mまで	300mまで	400mまで
リモコン渡り配線の総配線長 (L1＋L2＋…Ln)	200mまで			200mまで		

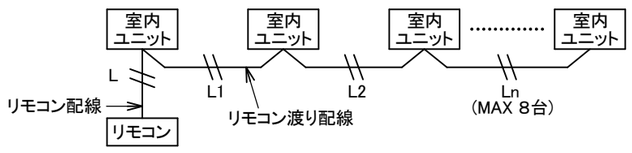

適用機種		図面番号	T29E1405-01			
RBC-AMS53		品名	東芝パッケージエアコン用別売部品 外形図	尺度	/	図法 三角法
			ワイヤードリモコン			
		東芝キヤリア株式会社				

T29E1405-4Y

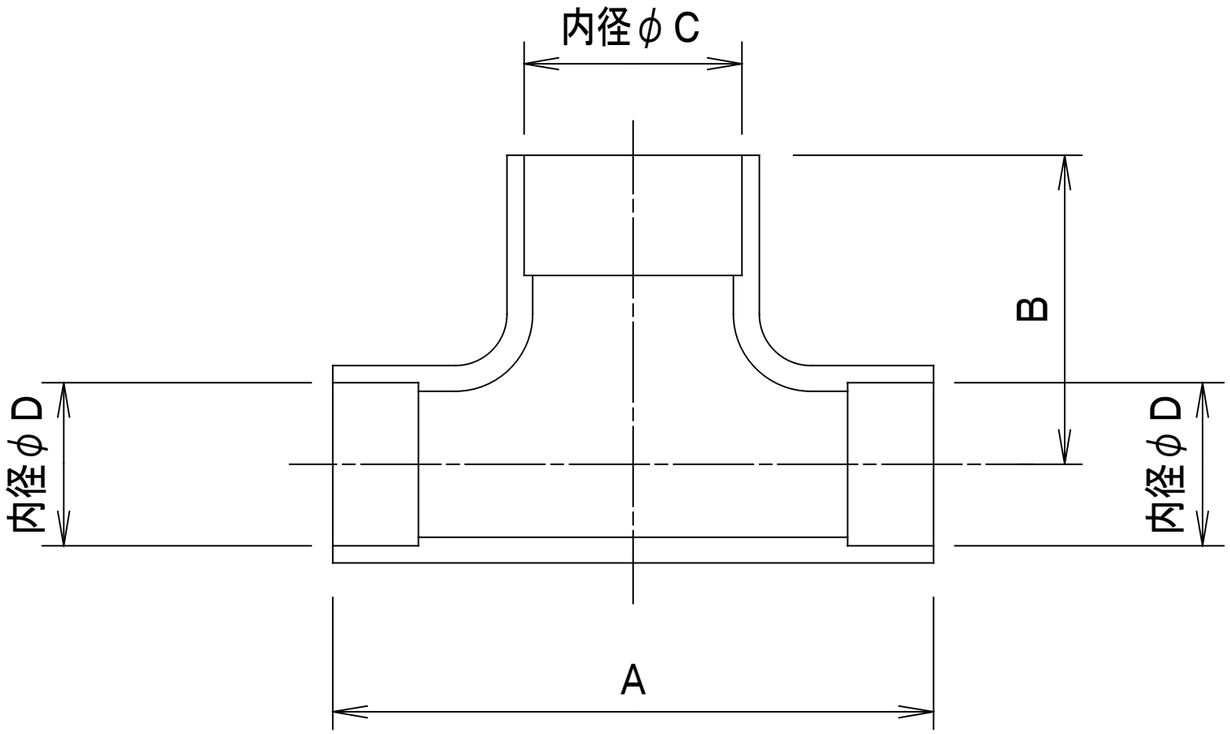

	A	B	C	D
液　側	３４	１４	φ　９．５	φ　９．５
ガス側	４４	２１	φ１５．９	φ１５．９

適用機種		図面番号	T25F0102−0				
RBC−TWP50		品名	東芝ツインシステム エアコン用分岐管	尺度	／	図法	三角法
		東芝キヤリア株式会社					

T25F0102−13