セット名称 AWHA14054X-R
仕様表 (室内ユニット) AIU-AP1405WH

(室外機) ROA-HAP1404HSR

天カセ
インバータ
ワイヤレス

東芝パッケージエアコン　（空冷インバータヒートポンプ式天井カセット形２方向吹出しタイプ）
ワイヤレスリモコン

(50/60Hz)

冷房性能(注1)	定格冷房標準能力	kW	12.5〈4.0～14.0〉
	顕熱比	-	0.69
	定格冷房標準エネルギー消費効率	-	2.64
	中間冷房標準能力	kW	5.8
	中間冷房中温能力	kW	6.2
	最小冷房中温能力	kW	4.7
暖房性能(注1)	定格暖房標準能力	kW	14.0〈4.0～18.0〉
	定格暖房標準エネルギー消費効率	-	3.25
	中間暖房標準能力	kW	6.7
	最小暖房標準能力	kW	3.7
	最大暖房低温能力	kW	16.0
	最大暖房極低温能力(-7℃)	kW	13.5 / 13.5
最大極低温能力(-15℃)		kW	16.0 / 16.0
最大極低温能力(-20℃)		kW	14.0 / 14.0
通年エネルギー消費効率		(注4)	
	APF2015 (JIS B 8616：2015)	-	4.7 / 4.7
	APF (JIS B 8616：2006)	-	4.3
冷暖平均エネルギー消費効率		-	2.95 / 2.95
電気特性(注1)	電源	(注2)	三相 200V 50/60 Hz
	消費電力 冷房 定格冷房標準	kW	4.73 / 4.73
	消費電力 冷房 中間冷房標準	kW	1.21 / 1.21
	消費電力 冷房 中間冷房中温	kW	0.978 / 0.978
	消費電力 冷房 最小冷房中温	kW	0.692 / 0.692
	消費電力 暖房 定格暖房標準	kW	4.31 / 4.31
	消費電力 暖房 中間暖房標準	kW	1.49 / 1.49
	消費電力 暖房 最小暖房標準	kW	0.850 / 0.850
	消費電力 暖房 最大暖房低温	kW	6.95 / 6.95
	消費電力 暖房 最大暖房極低温(-7℃)	kW	6.58 / 6.58
	運転電流 (冷)	A	14.5 / 14.5
	運転電流 (暖)	A	13.3 / 13.3
	運転電流 (最大)	A	23.4 / 23.4
	力率 (冷)	%	94 / 94
	力率 (暖)	%	94 / 94
	始動電流	A	- / -

室内ユニット	形名		AIU-AP1405WH
	外装		シルバー(溶融亜鉛メッキ鋼板)
	外形寸法 高さ	mm	345
	外形寸法 幅	mm	1,600
	外形寸法 奥行	mm	570
	総質量	kg	35
	空気熱交換器		フィンドチューブ
	防音・断熱材		難燃性ポリエチレンフォーム，発泡ポリスチレン
	送風装置 送風機		シロッコファン
	送風装置 風量 (注7) 急 / 強 / 弱	m^3/min	30.0 / 24.7 / 20.5
	送風装置 電動機	kW	0.070
	エアフィルタ		天井パネルに付属
	運転調整装置 (注3)		ワイヤレスリモコンスイッチ
	ドレン口径（呼び径）		25(塩ビ管)
	定格騒音(音響パワーレベル) (注5) 急 / 強 / 弱	dB(A)	58 / 55 / 52
	運転音(音圧レベル) (注6) 急 / 強 / 弱	dB(A)	43 / 40 / 37
	電熱装置		取付不可
天井パネル(注3)	形名		RBC-UW1403PG(W)
	外装		(W):ムーンホワイト(マンセル2.5GY9.0/0.5)
	外形寸法 高さ	mm	20
	外形寸法 幅	mm	1,835
	外形寸法 奥行	mm	680
	総質量	kg	14.0

室外機	形名		ROA-HAP1404HSR
	外装		シルキーシェード(マンセル1Y8.5/0.5)
	外形寸法 高さ	mm	1,540
	外形寸法 幅	mm	900
	外形寸法 奥行	mm	320
	総質量	kg	116
	圧縮機 形式		全密閉形
	圧縮機 圧縮機用電動機定格出力	kW	3.40
	圧縮機 極数		4
	空気熱交換器		フィンドチューブ
	冷媒制御 (冷)		電子制御弁
	冷媒制御 (暖)		電子制御弁
	送風装置 送風機		プロペラファン
	送風装置 標準風量	m^3/min	100.0
	送風装置 電動機	kW	0.100+0.100
	高圧スイッチ	MPa	作動：4.15　復帰：3.20
	低圧スイッチ	MPa	- -
	保護装置		吐出温度センサー 過電流センサー 圧縮機サーモ
	ケースヒータ	W	-
	定格騒音(音響パワーレベル) (注5) (冷)	dB	68
	定格騒音(音響パワーレベル) (注5) (暖)	dB	67
	運転音(音圧レベル) (注6) (冷)	dB	49
	運転音(音圧レベル) (注6) (暖)	dB	50
	IPコード		IPX4
設計圧力	高圧部	MPa	4.15
	低圧部	MPa	2.21
冷媒・出荷時封入量		kg	R410A・3.90
冷媒追加不要の最大実長		m	20
冷媒追加量		g/m	40

冷媒配管	室外機・室内ユニット間	mm	ガス側：φ15.9　液側：φ9.5
	最大実長	m	50
	最大落差	m	室外機が上の場合：30 室外機が下の場合：30

電源設計	漏電遮断器 (注8)		30A、30mA 0.1sec以下
	手元開閉器 開閉器容量	A	30
	手元開閉器 ヒューズ	A	30
	手元開閉器 配線用遮断器	A	30
	電源配線		線径 / 電源線こう長(最大)
			単線1.6mm / -/-
			単線2.0mm / -/-
			撚線3.5mm² / 13 / 13
			撚線5.5mm² / 20 / 20
			撚線8.0mm² / 30 / 30
			撚線14.0mm² / 52 / 52
			撚線22.0mm² / 83 / 83
			撚線38.0mm² / -/-
連絡線	室外機・室内ユニット間	70 m以下	単線1.6mm×3本

(注1) 冷房・暖房性能および電気特性は、JIS B 8616：2015による温度条件、基準配管《配管相当長7.5m(P40～P63形は5m)、落差0m》のときの値です。
〈 〉内は能力範囲を示します。
(注2) 電源電圧は、変動があった場合でも±１０％を超えないようにしてください。

(注3) 天井パネル・ワイヤレスリモコンスイッチは別売部品です。

(注4) 経済産業省告示213号「エアコンディショナーの性能の向上に関する製造事業者等の判断基準等」
（通称：省エネ法基準値）における通年エネルギー消費効率は、「APF (JIS B 8616：2006)」が適用されます。
(注5) 定格騒音(音響パワーレベル)は、JIS B 8616：2015 に基づいた値です。
(注6) 運転音(音圧レベル)は、JIS B 8616：2015に基づいた値です。
(注7) 定格風量は「急」です。
(注8) 漏電遮断器が地絡保護専用の場合には手元開閉器＋ヒューズ、または配線用遮断器を設けてください。漏電遮断器は、高調波対応品を使用してください。

T2517688 - 05

東芝キヤリア株式会社

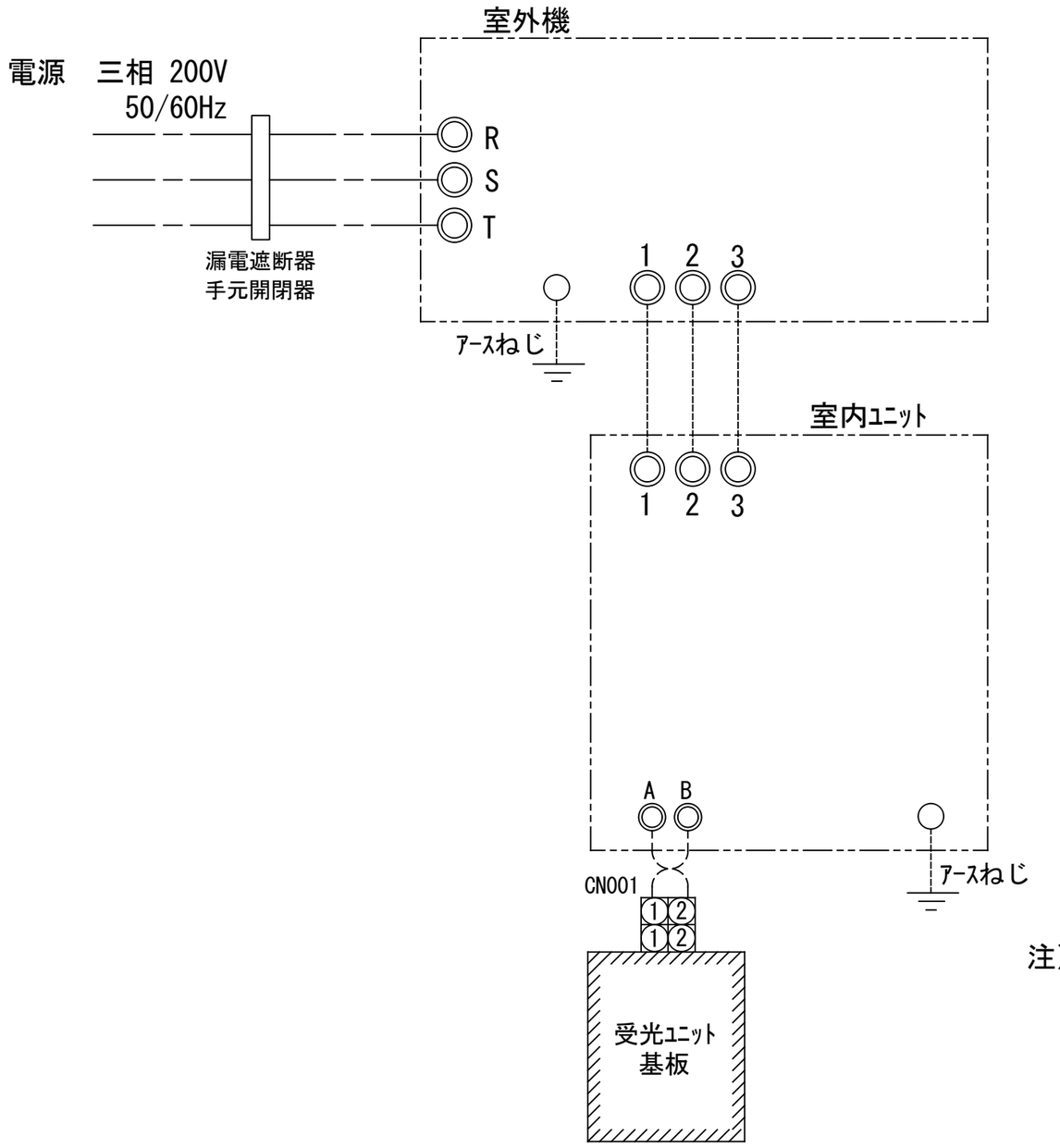

注）1. ◎は端子板を示します。
2. 破線、一点鎖線は現地配線を示します。
3. 室外機、室内ﾕﾆｯﾄの内部配線は、各々の機種の配線図を参照してください。
4. 受光ﾕﾆｯﾄ、室内ﾕﾆｯﾄ間の配線には極性がありませんので、室内ﾕﾆｯﾄ端子板A,Bへの接続は逆になってもかまいません。

適用機種		図面番号	T25G0449-05				
AIU-AP**H,H-1		品名	東芝パッケージエアコン シングルタイプ	尺度		図法	
AIC-AP**H,H-1			外部結線図（ワイヤレス）				
AIU-AP**WH							
AIU-AP**SH		東芝キヤリア株式会社					
AIK-AP**H							

T25G0449-74

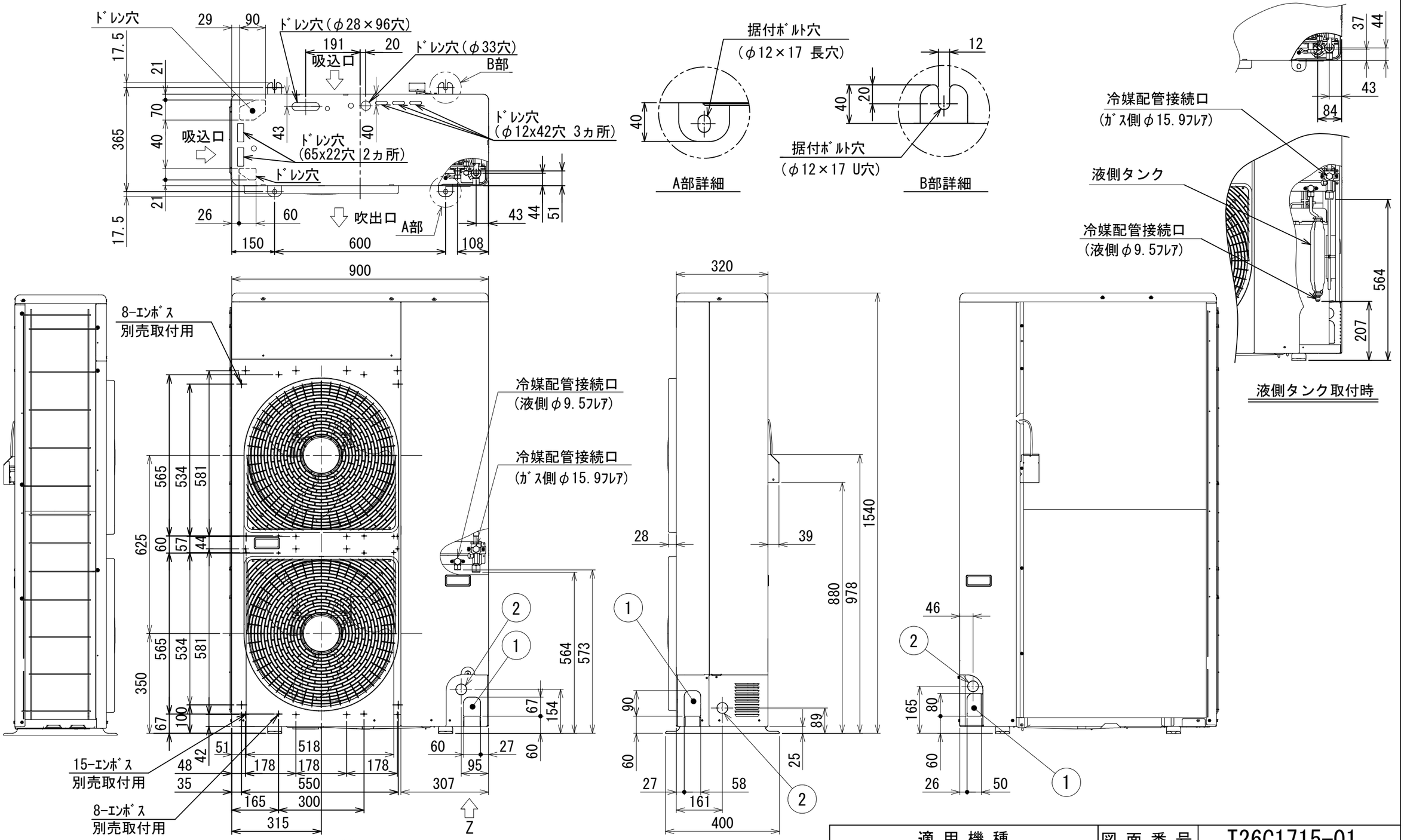

	名　　称	記　　事
①	冷媒配管取出口 室内外接続線取出口	——
②	電源取入穴	φ38 ノックアウト穴

適用機種	図面番号	T26C1715-01
ROA-HAP1404HS(Z)(ZG) ROA-HAP1604HS(Z)(ZG) ROA-HAP1404HS(Z)(ZG)R ROA-HAP1604HS(Z)(ZG)R	品名	東芝パッケージエアコン 外形図 (適用機種は左記)
	尺度	/
	図法	三角法
	東芝キヤリア株式会社	

T26C1715-74

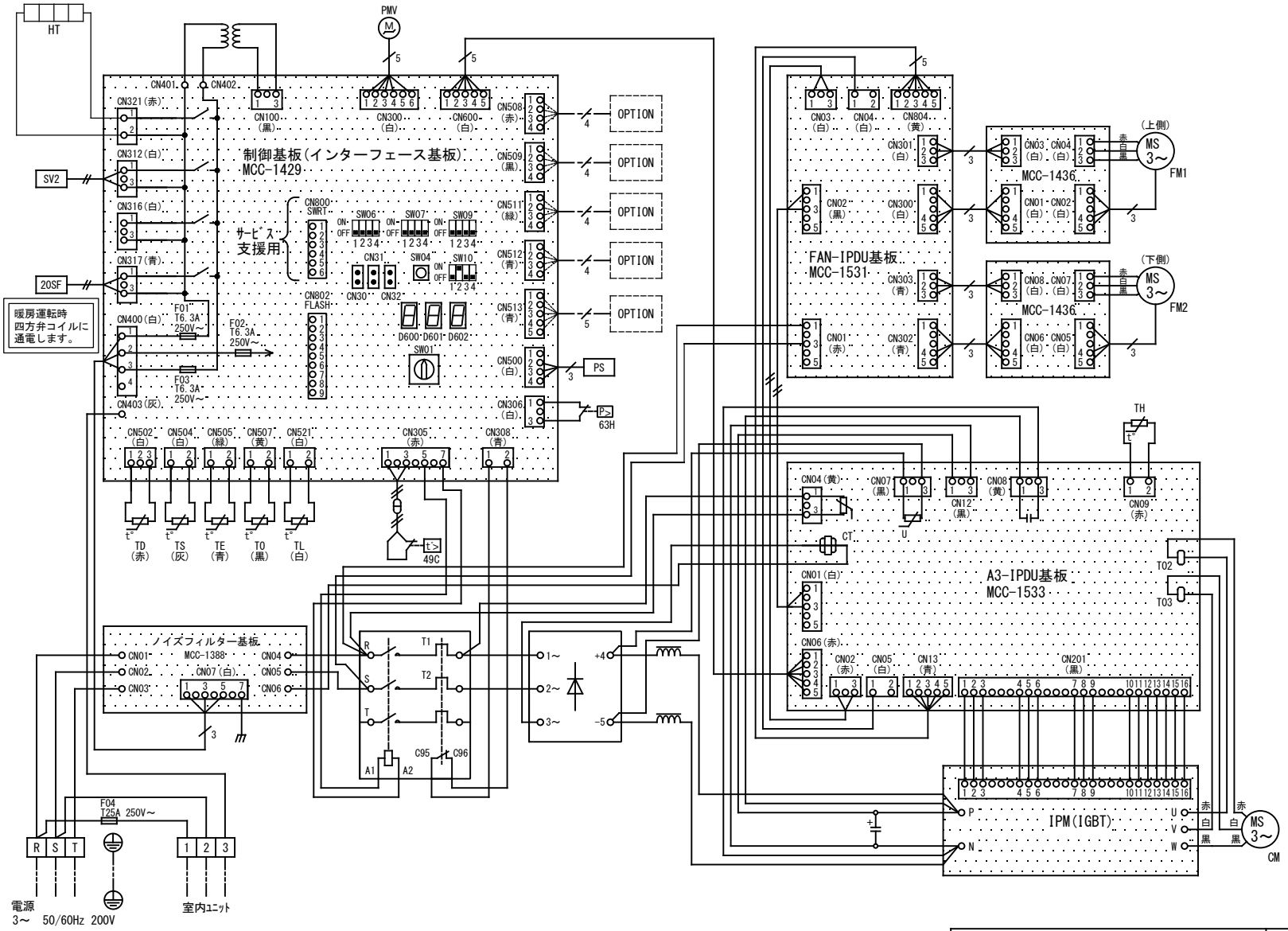

記号	品名
CM	圧縮機
TD	配管温度センサ（吐出）
TS	配管温度センサ（吸込）
TE	熱交センサ１
TL	熱交センサ２
TO	外気温度センサ
TH	ヒートシンクセンサ
FM1、FM2	送風用電動機
20SF	四方弁コイル
SV2	二方弁コイル
PMV	電子制御弁
63H	高圧スイッチ
PS	圧力センサ（低圧）
49C	圧縮機ケースサーモ
HT	底板ヒータ

1．二点鎖線は現地配線、破線は別売付属品を示します。
2．□□ は端子台、—o— は接続端子、▭ はプリント基板上のコネクタを示します。
3．⏚ は保護アースを示します。
4．▨ はプリント基板を示します。

適用機種	図面番号	T26D1722-01
ROA-HAP1404HS(Z)(ZG)R ROA-HAP1604HS(Z)(ZG)R	品名	東芝パッケージエアコン 配線図 （適用機種は左記）
	尺度	図法
	東芝キヤリア株式会社	

T26D1722-74

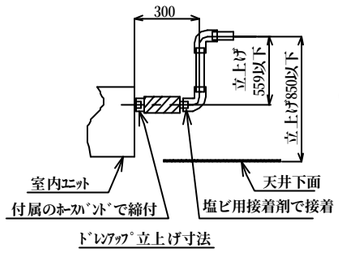

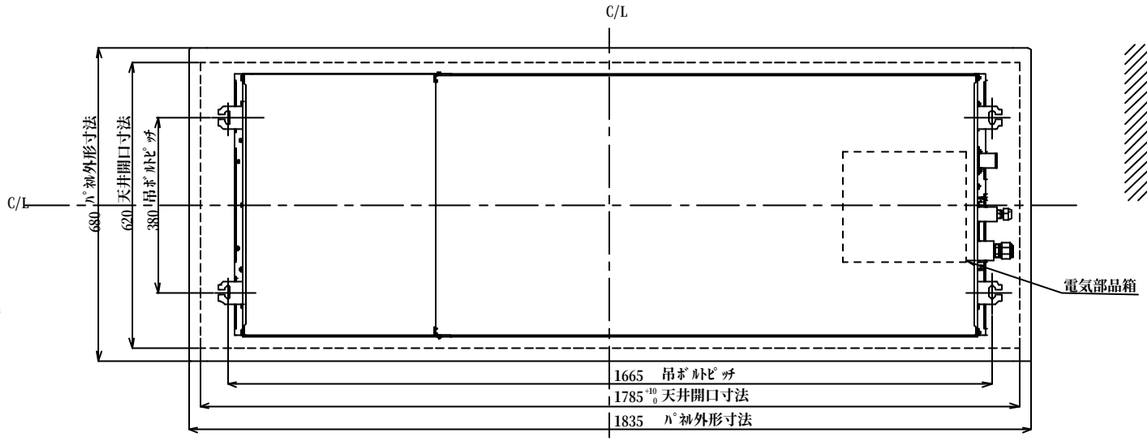

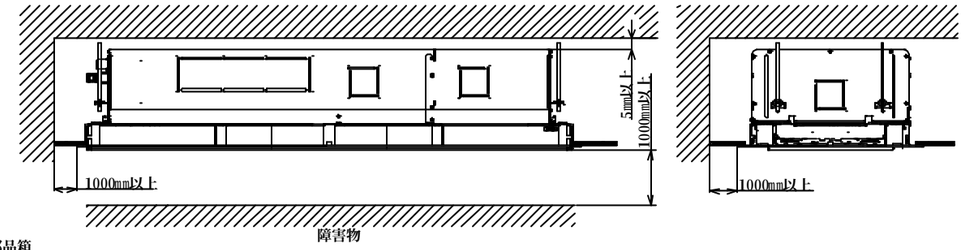

据え付けとサービスに必要なスペース

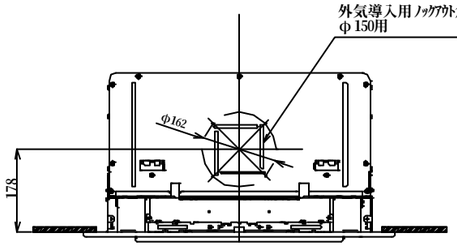

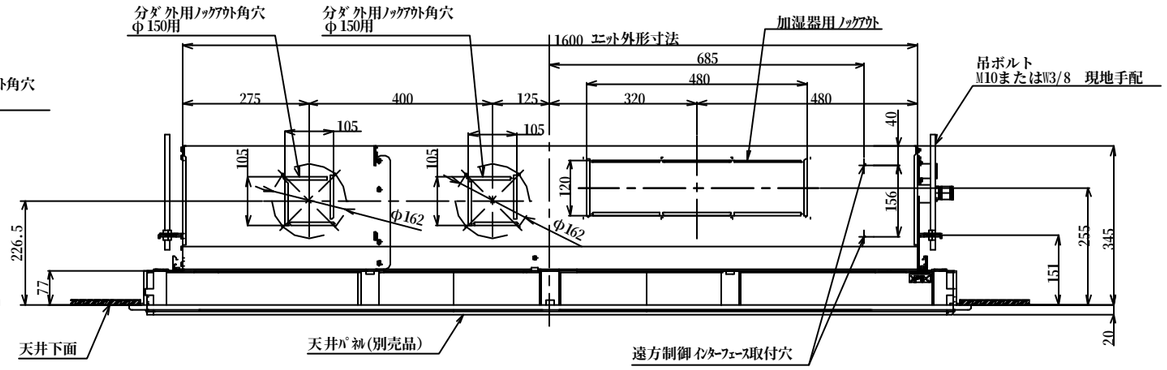

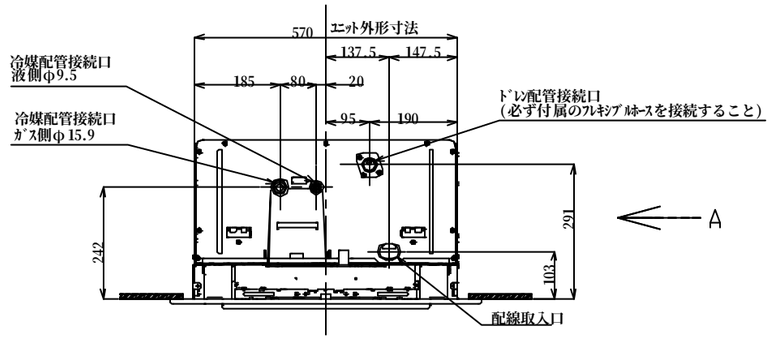

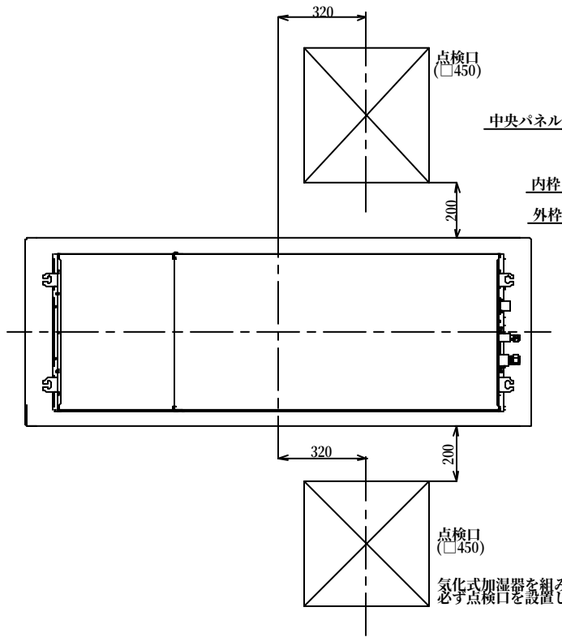

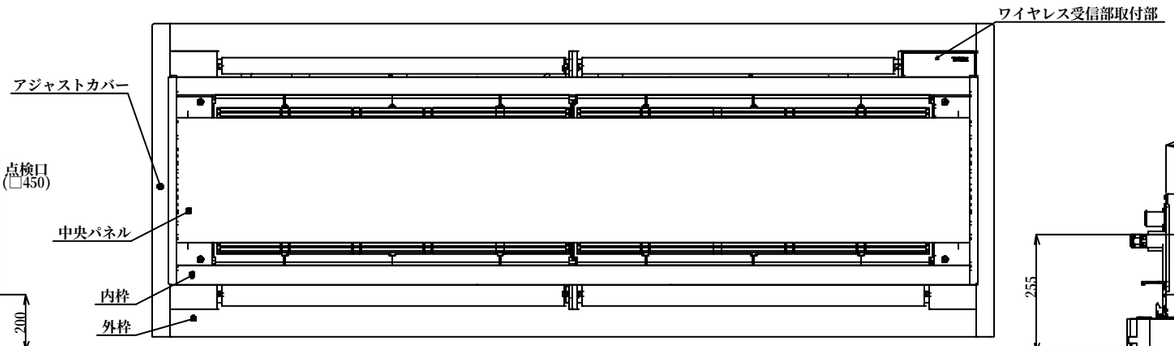

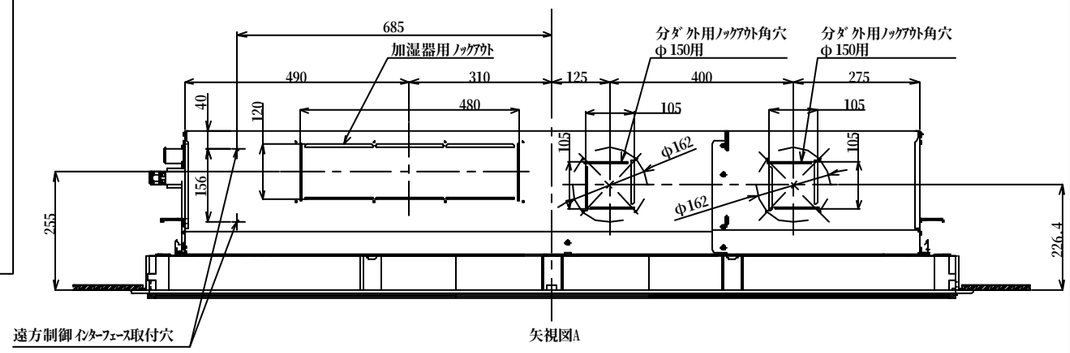

標準パネル質量	１４（ｋｇ）
標準パネル材質	中央パネル：鉄（塗装）
	内枠：アルミニウム（塗装）
	外枠・アジャストカバー：樹脂（ＰＳ）
標準パネル外装色	ムーンホワイト（マンセル記号２．５ＧＹ９．０／０．５）

（単位：mm）

適用機種		図面番号	T25A1006-01			
AIU-AP1125WH		品名	東芝パッケージエアコン 外形図	尺度	/	図法 三角法
AIU-AP1405WH			（適用機種は左記）			
AIU-AP1605WH		東芝キヤリア株式会社				

T25A1006-07

記　号	品　　名
CN**	コネクタ
DM	ドレンポンプ用電動機
F301,302	ヒューズ
FM	送風用電動機
FS	フロートスイッチ
LM1,LM2	ルーバーモータ
RY302	ドレンポンプ制御リレー
TA	室温センサ
TB01,02	ターミナルブロック
TC,TCJ	熱交センサ

別売品	記　号	品　　名
	23Hu	湿度調節器
	43Hu	加湿器制御リレー
	HA	JEMA標準HA端子-A
	Hu	加湿器

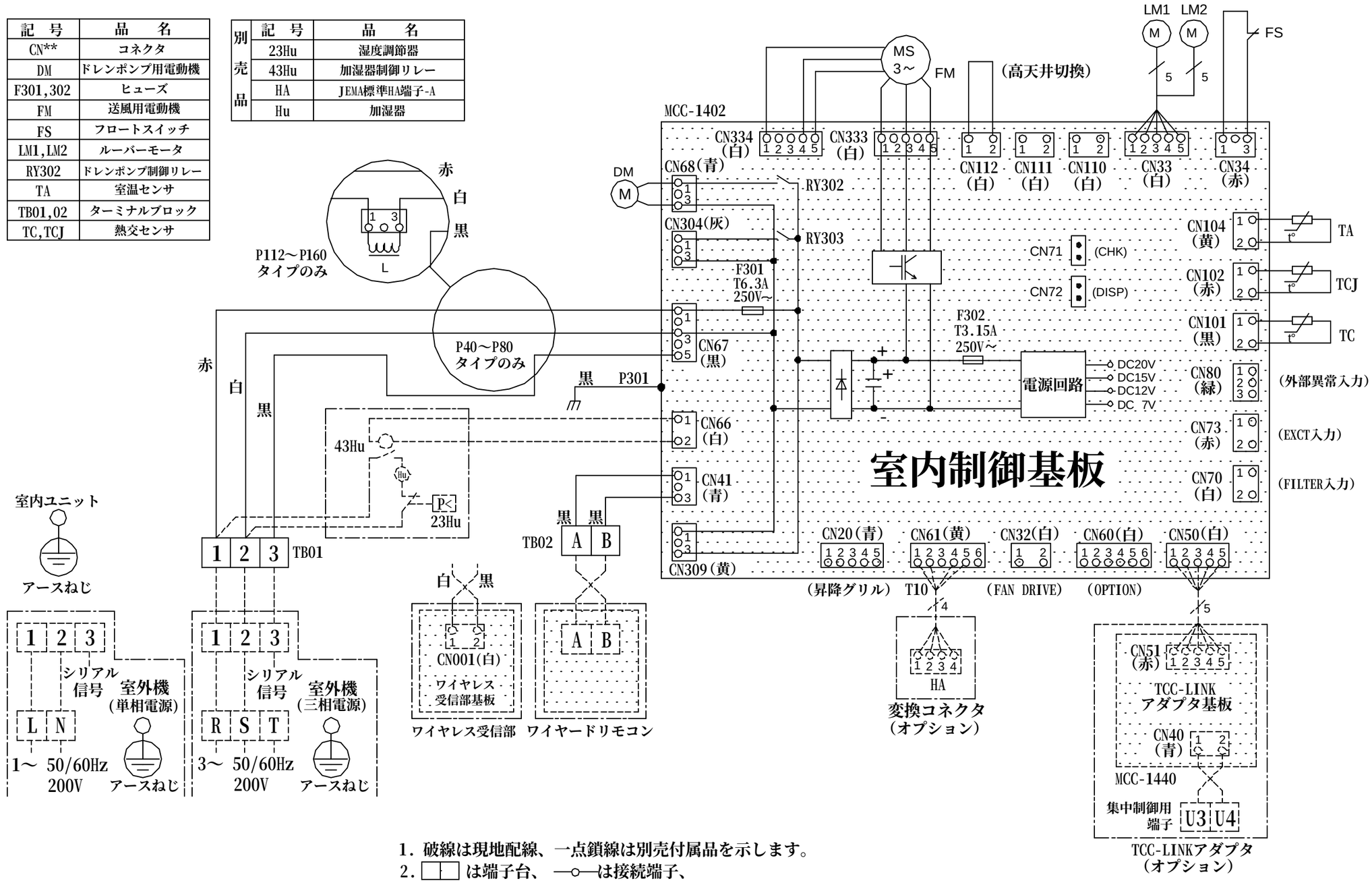

1. 破線は現地配線、一点鎖線は別売付属品を示します。
2. □□ は端子台、 —○—は接続端子、
   ○○ はプリント基板上のコネクタを示します。
3. ⏚は保護アースを示します。
4. ┈┈ はプリント基板を示します。
5. 加湿器を取付ける時は別売の気化式加湿器に内蔵のリレーボックスから出ているコネクタをＣＮ６６に、付属の短絡コネクタをＣＮ７０に接続して下さい。

適　用　機　種		図面番号	T25B1003-02
AIU-AP405WH	AIU-AP715WH	品名	東芝パッケージエアコン 配　線　図 （適用機種は左記）
AIU-AP455WH	AIU-AP805WH	尺度	／
AIU-AP505WH	AIU-AP1125WH	図法	／
AIU-AP565WH	AIU-AP1405WH	東芝キヤリア株式会社	
AIU-AP635WH	AIU-AP1605WH		

ワイヤレスリモコン寸法図

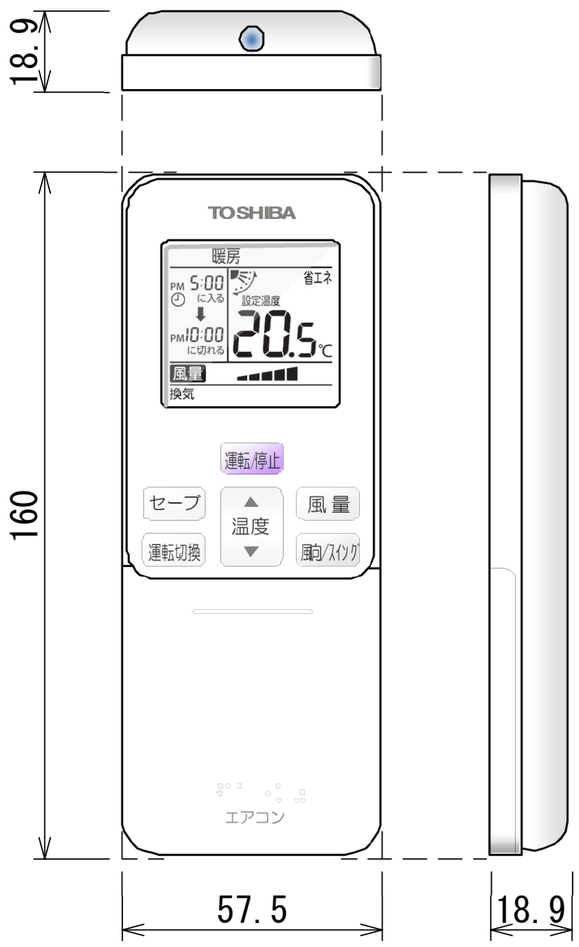

リモコンホルダー（付属）寸法図

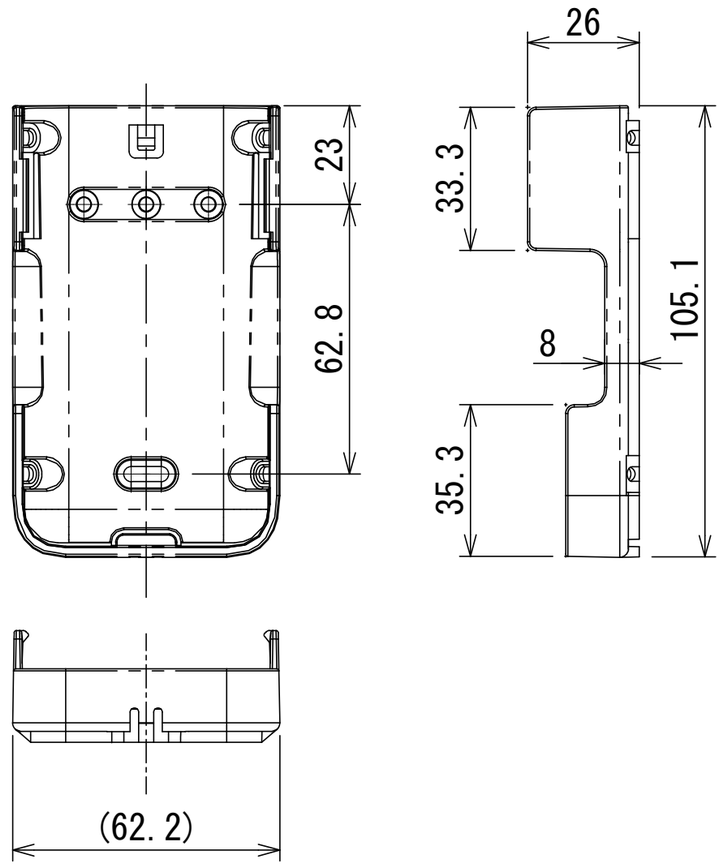

リモコン単品形名	製品形名	本体色
WX-TA01GJ	RBC-ATX41	フルムーンホワイト

適用機種		図面番号	T29E1406-02			
RBC-ATX41		品名	東芝パッケージエアコン用別売部品 外形図	尺度	／	図法 三角法
			ワイヤレスリモコンキット			
		東芝キヤリア株式会社				

T29E1406-4Y