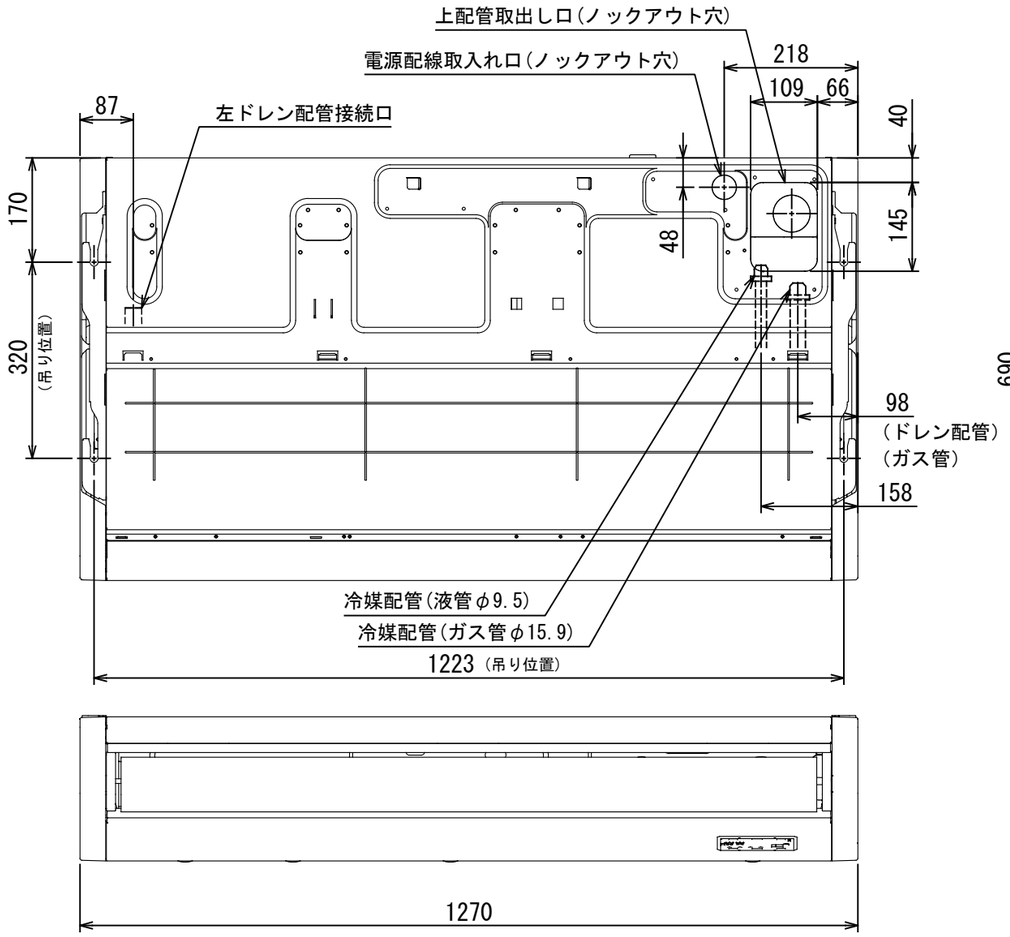

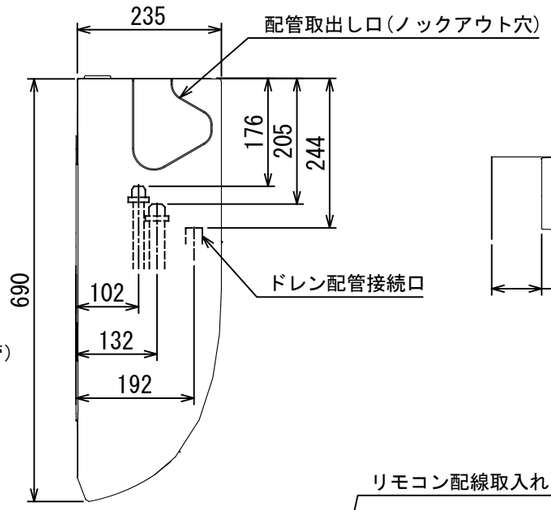

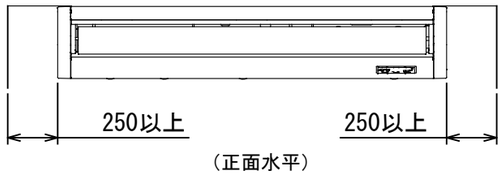

据付とサービスに必要なスペース

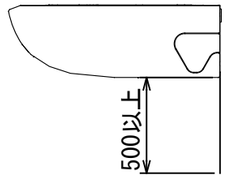

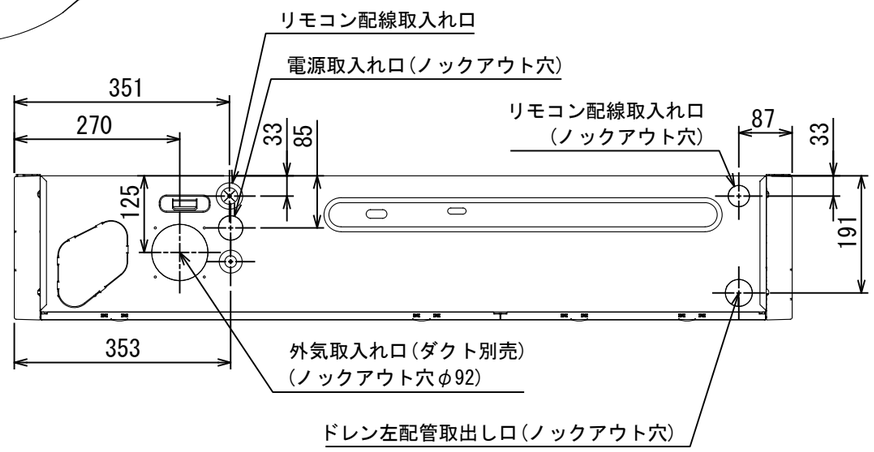

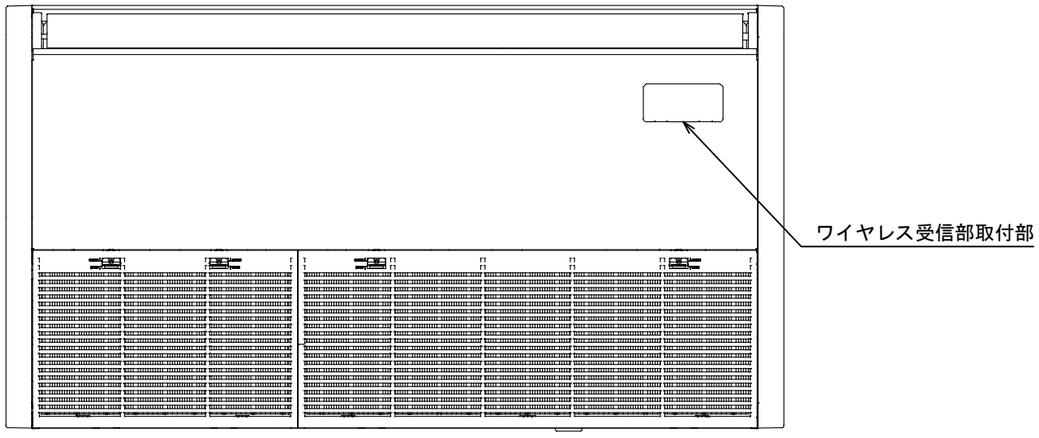

注)
冷媒配管は(上・右・後)の３方向より取り出し出来ます。
＊別売のドレンアップキットを使用する場合、冷媒配管は上方向からしか取り出しできません。

(単位：mm)

適用機種		図面番号	T25A1810-01			
AIC-RP713H		品名	東芝パッケージエアコン 外形図 (適用機種は左記)	尺度	／	図法 三角法
AIC-RP803H						
			東芝キヤリア株式会社			

T25A1810-8X