【ヤモリ対策仕様】

セット名称 ABEA14037MPG
仕様表 （室内ユニット） AID-RP1403BH
（室外機） ROA-AP1407HPG

天埋ビルトイン
インバータ

東芝パッケージエアコン （空冷インバータヒートポンプ式天井埋込形ビルトインタイプ）

(50/60Hz)

冷房性能(注1)	定格冷房標準能力		kW	12.5〈3.1～14.0〉
		顕熱比	-	0.74
	定格冷房標準エネルギー消費効率		-	3.03 / 3.03
	中間冷房標準能力		kW	5.7
	中間冷房中温能力		kW	5.9
	最小冷房中温能力		kW	3.6
暖房性能(注1)	定格暖房標準能力		kW	12.5〈2.6～16.0〉
	定格暖房標準エネルギー消費効率		-	3.91 / 3.91
	中間暖房標準能力		kW	5.7
	最小暖房標準能力		kW	3.2
	最大暖房低温能力		kW	13.9
通年エネルギー消費効率(注4)				
	APF2015 (JIS B 8616：2015)		-	5.3 / 5.3
	APF (JIS B 8616：2006)		-	4.9
冷暖平均エネルギー消費効率			-	3.47 / 3.47
電気特性(注1)	電源(注2)		室外	三相 200V 50/60 Hz
	消費電力 冷房	定格冷房標準	kW	4.12 / 4.12
		中間冷房標準	kW	1.14 / 1.14
		中間冷房中温	kW	0.949 / 0.949
		最小冷房中温	kW	0.520 / 0.520
	消費電力 暖房	定格暖房標準	kW	3.20 / 3.20
		中間暖房標準	kW	1.01 / 1.01
		最小暖房標準	kW	0.642 / 0.642
		最大暖房低温	kW	5.79 / 5.79
	運転電流	(冷)	A	12.7 / 12.7
		(暖)		9.83 / 9.83
		(最大)		23.7 / 23.7
	力率	(冷)	%	94 / 94
		(暖)		94 / 94
	始動電流		A	- / -
室内ユニット	形名			AID-RP1403BH
	外装			シルバー(溶融亜鉛メッキ鋼板)
	外形寸法	高さ	mm	275
		幅	mm	1,400
		奥行	mm	925
	総質量		kg	45
	空気熱交換器			フィンドチューブ
	防音・断熱材			発泡ポリスチレン・ポリエチレンフォーム
	送風装置	送風機		シロッコファン
		風量(注5) 急/強+/強/弱+/弱	m³/min	35.0 / 32.0 / 29.0 / 26.5 / 25.0
		電動機	kW	0.250
		出荷時機外静圧	Pa	20.0
		機外静圧設定範囲(注6)	Pa	20-30-40-50-65-80-100
		風量限界(下限)	m³/min	21.0
		風量限界(上限)	m³/min	39.6
	エアフィルタ			室内ユニットに付属
	運転調整装置(注3)			リモコンスイッチ
	ドレン口径（呼び径）			25(塩ビ管)
	定格騒音(音響パワーレベル)(注7) 急/強+/強/弱+/弱		dB(A)	64 / 62 / 60 / 57 / 55
	運転音(音圧レベル)(注8) 急/強+/強/弱+/弱		dB(A)	49 / 47 / 45 / 42 / 40
	電熱装置			取付不可

室外機	形名			ROA-AP1407HPG
	外装			シルキーシェード(マンセル1Y8.5/0.5)
	外形寸法	高さ	mm	1,050
		幅	mm	1,010
		奥行	mm	370
	総質量		kg	86
	圧縮機	形式		全密閉形
		圧縮機用電動機定格出力	kW	2.50
		極数		4
	空気熱交換器			フィンドチューブ
	冷媒制御	(冷)		電子制御弁
		(暖)		電子制御弁
	送風装置	送風機		プロペラファン
		標準風量	m³/min	86.7
		電動機	kW	0.100
	高圧スイッチ		MPa	- -
	低圧スイッチ		MPa	- -
	保護装置			吐出温度センサー 過電流センサー 圧縮機サーモ
	ケースヒータ		W	-
	定格騒音(音響パワーレベル)(注7)	(冷)	dB	75
		(暖)	dB	75
	運転音(音圧レベル)(注8)	(冷)	dB	54
		(暖)	dB	56
	IPコード			IPX4
法定冷凍トン				2.43
設計圧力	高圧部		MPa	4.15
	低圧部		MPa	2.21
冷媒・出荷時封入量			kg	R410A・2.90
冷媒追加不要の最大実長			m	30
冷媒追加量			g/m	40
冷媒配管	室外機・室内ユニット間		mm	ガス側：φ15.9 液側：φ9.5
	最大実長		m	50
	最大落差		m	室外機が上の場合：30 室外機が下の場合：30
電源設計	漏電遮断器(注9)			30A、30mA 0.1sec以下
	手元開閉器	開閉器容量	A	30
		ヒューズ	A	30
		配線用遮断器	A	30
	電源配線			線径 / 電源線こう長(最大)
				単線1.6mm - / -
				単線2.0mm - / -
				撚線3.5mm² 13 / 13
				撚線5.5mm² 20 / 20
				撚線8.0mm² 29 / 29
				撚線14.0mm² 52 / 52
				撚線22.0mm² 82 / 82
				撚線38.0mm² - / -
連絡線	室外機・室内ユニット間	75 m以下		単線1.6mm×3本
リモコンコード			(500mまで)	VCTF0.5-2.0mm2 2芯 など

(注1) 冷房・暖房性能および電気特性は、JIS B 8616：2015による温度条件、基準配管《配管相当長7.5m(P40～P63形は5m)、落差0m》のときの値です。
〈 〉内は能力範囲を示します。
(注2) 電源電圧は、変動があった場合でも±１０％を超えないようにしてください。

(注3) リモコンスイッチは別売部品です。
リモコンコード配線長は『リモコン外形図』を参照してください。
(注4) 経済産業省告示213号「エアコンディショナーの性能の向上に関する製造事業者等の判断基準等」
（通称：省エネ法基準値）における通年エネルギー消費効率は、「APF (JIS B 8616：2006)」が適用されます。
(注5) 定格風量は「急」です。
(注6) 機外静圧を変更する場合は、現地にて設定変更が必要です。
(注7) 定格騒音(音響パワーレベル)は、JIS B 8616：2015 に基づいた値です。
(注8) 運転音(音圧レベル)は、JIS B 8616：2006に基づいた値です。
(注9) 漏電遮断器が地絡保護専用の場合には手元開閉器＋ヒューズ、または配線用遮断器を設けてください。漏電遮断器は、高調波対応品を使用してください。

東芝キヤリア株式会社

T2518353PG - 01

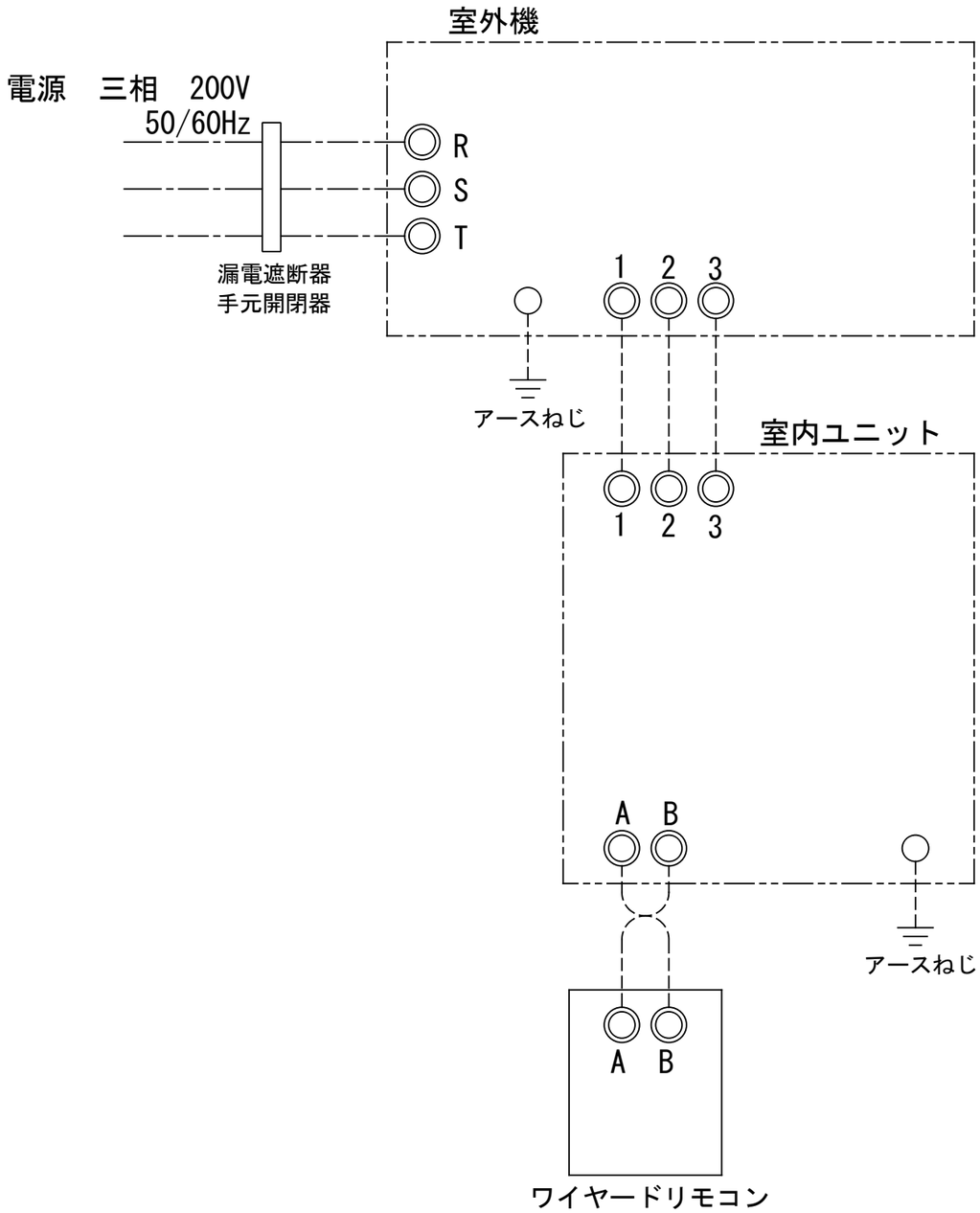

注）1. ◎ は端子板を示します。
2. 破線、一点鎖線は現地配線を示します。
3. 室外機、室内ユニットの内部配線は、各々の機種の配線図を参照してください。
4. リモコン配線には極性がありませんので、室内ユニット端子板A,Bへの接続は逆になってもかまいません。

図番	T25G1502	04 / 214	図法
品名	東芝パッケージエアコン外部結線図（ワイヤードシングルタイプ）	尺度	単位
形名		東芝キヤリア株式会社	

	名　　称	記　　事
①	冷媒配管取出口 室内外接続線取出口	ﾉｯｸｱｳﾄ穴
②	電源取入穴	φ38ﾉｯｸｱｳﾄ穴

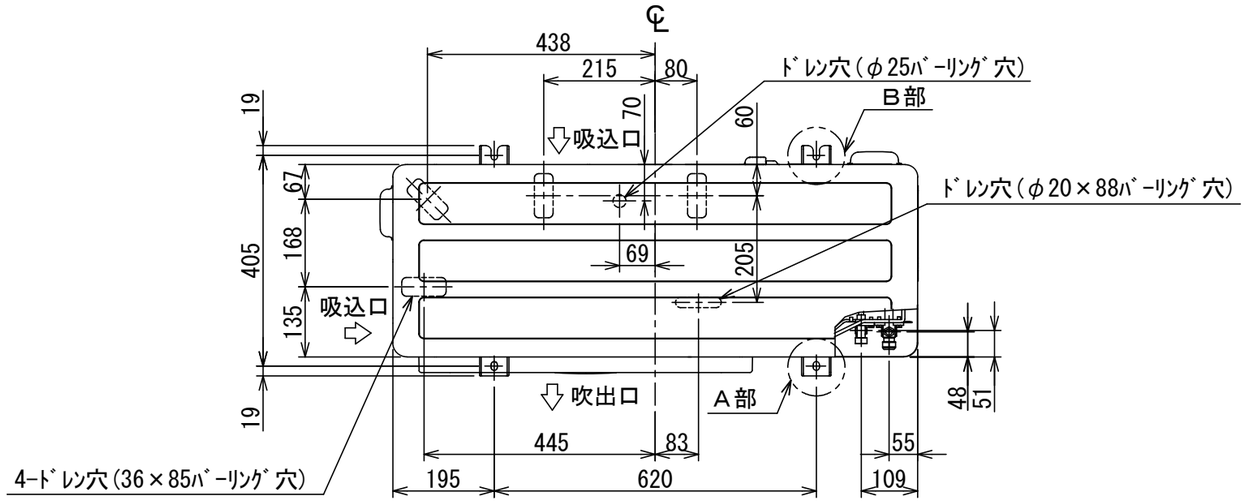

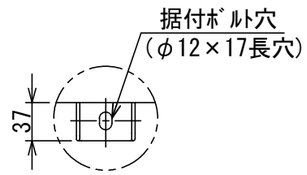

A部詳細

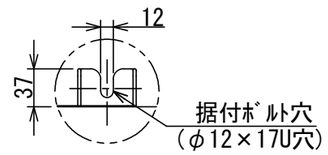

B部詳細

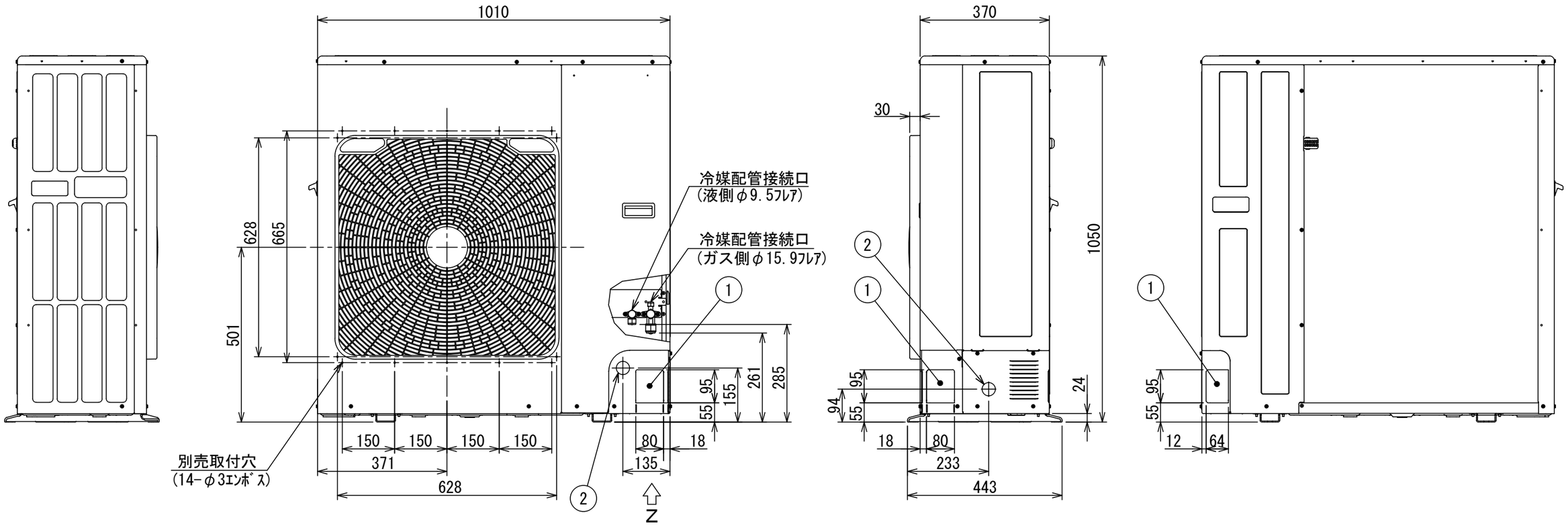

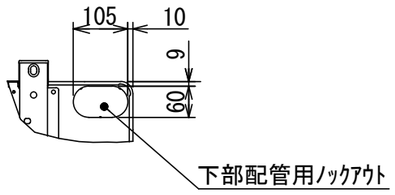

Z矢視図

適用機種			図面番号	T26C1503-01
ROA-AP1127H	ROA-AP1407H	ROA-AP1607H	品名	東芝パッケージエアコン 外形図 (適用機種は左記)
ROA-AP1127HZ	ROA-AP1407HZ	ROA-AP1607HZ	尺度	/
ROA-AP1127HZG	ROA-AP1407HZG	ROA-AP1607HZG	図法	三角法
ROA-AP1127HPG	ROA-AP1407HPG	ROA-AP1607HPG	東芝キヤリア株式会社	

T26C1503-61

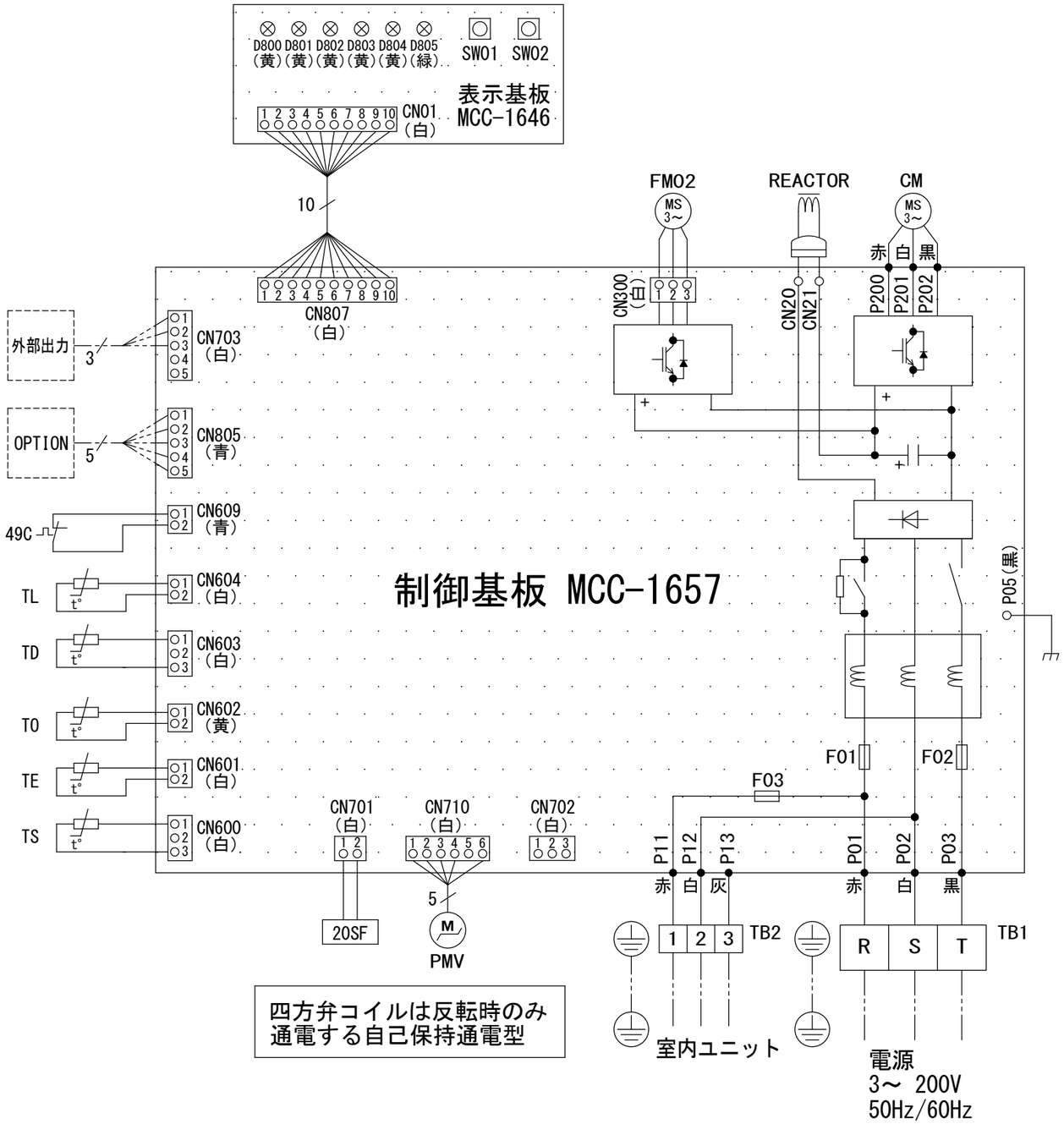

記号	品　名
20SF	四方弁コイル
49C	圧縮機バイメタルサーモ
CM	圧縮機
F01 F02	FUSE(メイン電源用) 30A/AC250V
F03	FUSE(室内-室外渡り保護用) T10A/AC250V
FM02	ファンモータ
REACTOR	リアクタ
PMV	電子制御弁コイル
TB1	端子台(電源)
TB2	端子台(室内-室外接続用)
TD	配管温度センサ(吐出)
TE	熱交センサ１
TL	熱交センサ２
TO	外気温度センサ
TS	配管温度センサ(吸込)

1．二点鎖線は現地配線、破線は別売付属品を示します。
2．□□は端子台、 —○— は接続端子、▭ はプリント基板のコネクタを示します。
3．⏚は保護アースを示します。
4．▭はプリント基板を示します。

適用機種		
ROA-AP1127H	ROA-AP1407H	ROA-AP1607H
ROA-AP1127HZ	ROA-AP1407HZ	ROA-AP1607HZ
ROA-AP1127HZG	ROA-AP1407HZG	ROA-AP1607HZG
ROA-AP1127HPG	ROA-AP1407HPG	ROA-AP1607HPG

図面番号 T26D1506-01

品名 東芝パッケージエアコン 配線図 (適用機種は左記)

尺度 図法

東芝キヤリア株式会社

T26D1506-61

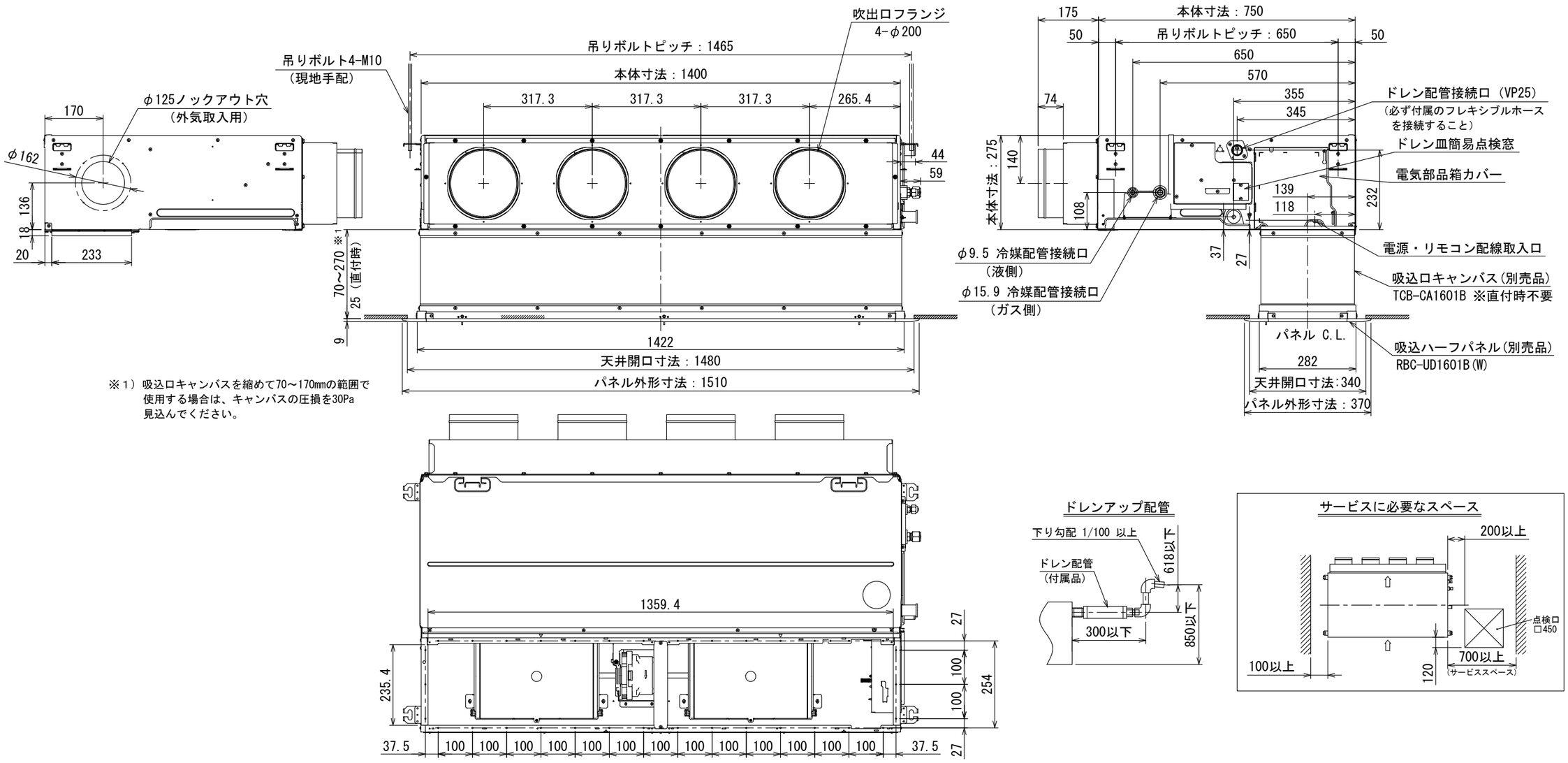

※1）吸込口キャンバスを縮めて70～170mmの範囲で
使用する場合は、キャンバスの圧損を30Pa
見込んでください。

注記

1．電気部品箱等のメンテナンスのため、指定位置に必ず点検口を設置してください。
　ファンや熱交換器は製品下面からのメンテナンスになりますので、サービススペースまたは開口部を設けてください。
2．油の飛沫や油煙のたちこめる場所（例：調理場や機械工場など）への据付は避けてください。
3．吹出口のダクト接続部およびダクトは必ず断熱処理をしてください。（断熱材は、不燃材を使用してください。）
4．別売　気化式加湿器や、フィルターチャンバー組込時は加湿エレメントやフィルター交換スペースを考慮して事前に冷媒配管や
　ドレン配管の経路をご確認ください。
5．外気取り入れには必ず処理済空気を使用してください。ダクトファン（全熱交換器）動作は必ず空調機と連動してください。
　外気取り入れ時は運転音が増加する場合があります。導入量は定格風量の10%以下です。
　外気導入対応時は、別売丸ダクト用フランジ（φ150）：TCB-FF151US を使用してください。
6．装置銘板の貼付位置：電気部品箱カバー表面

【下面吸込方式】

図番	T25A1815-AID-RP1403BH	03	図法
		234	三角法
品名	東芝パッケージエアコン外形図 （天井埋込形ビルトインタイプ）（1/5）	尺度	単位
			mm
形名	AID-RP1403BH	東芝キヤリア株式会社	

別売品　気化式加湿器，フィルターチャンバー組込時

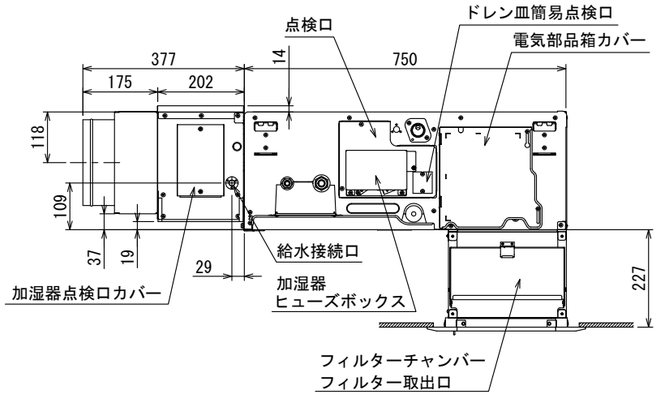

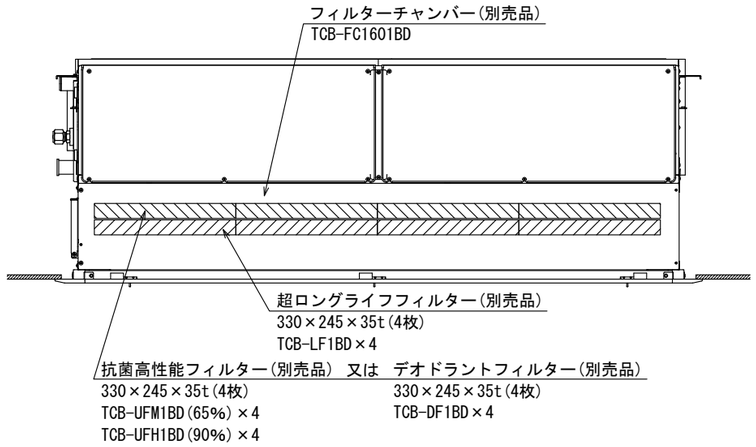

サービスに必要なスペース

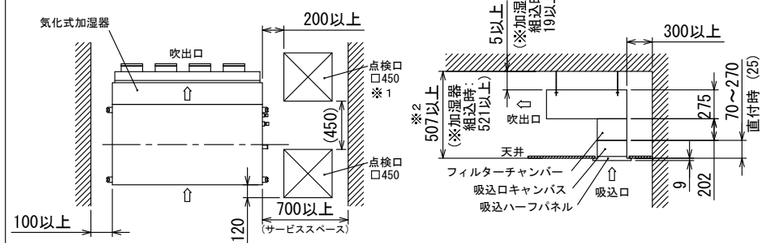

※1）気化式加湿器を取り付ける場合は加湿器側面に点検口を設置してください。

※2）下面吸込口にフィルターチャンバーを取り付ける場合は、フィルターチャンバーの厚さ(202mm)を考慮して、据付スペース(天井ふところ高さ)を選定してください。

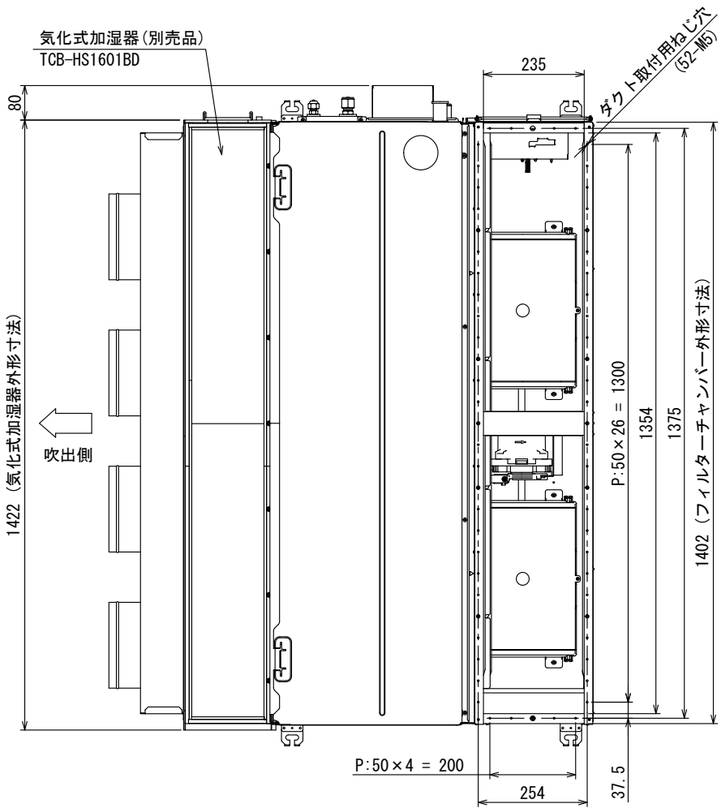

下面吸込方式(フルパネル)

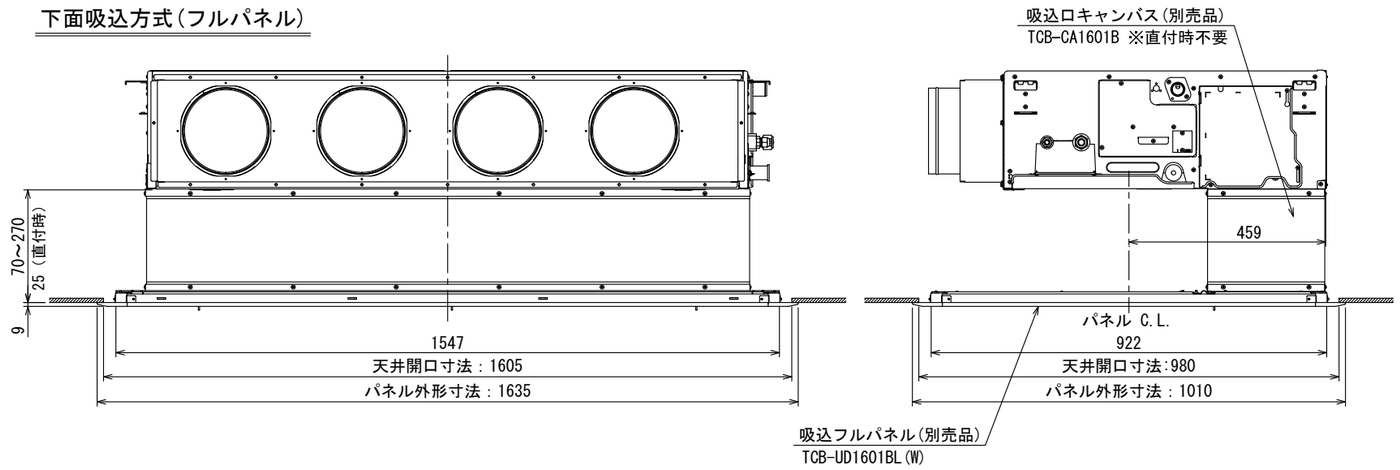

【下面吸込方式】

注記
1．抗菌高性能フィルターとデオドラントフィルターの同時使用はできません。
　上記フィルターの単独使用は可能ですが、超ロングライフフィルターとの併用を推奨します。
2．超ロングライフフィルターは、単独および他フィルター１種類との併用が可能です。
3．別売　気化式加湿器や、フィルターチャンバー組込時は、加湿エレメントやフィルター交換スペースを考慮して事前に冷媒配管やドレン配管の経路をご確認ください。

図番	T25A1815-AID-RP1403BH	03	図法
		234	三角法
品名	東芝パッケージエアコン外形図 (天井埋込形ビルトインタイプ)　(2/5)	尺度	単位
			mm
形名	AID-RP1403BH	東芝キヤリア株式会社	

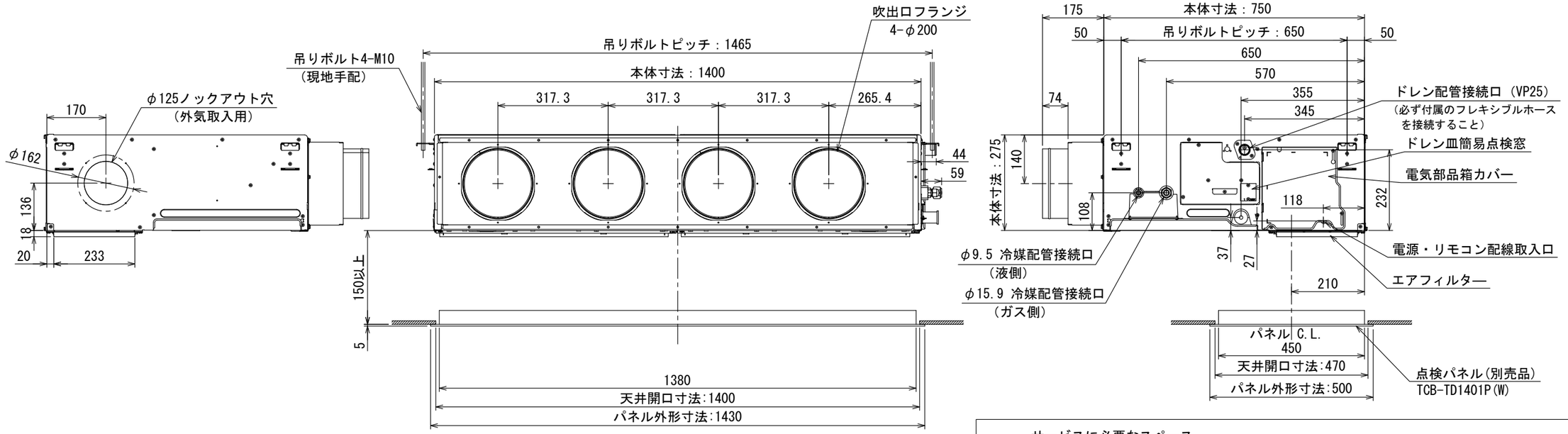

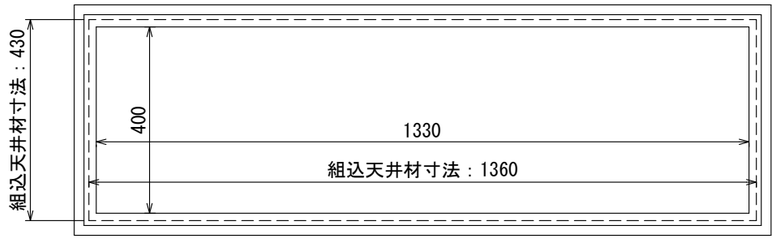

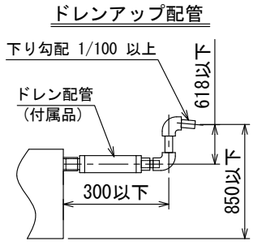

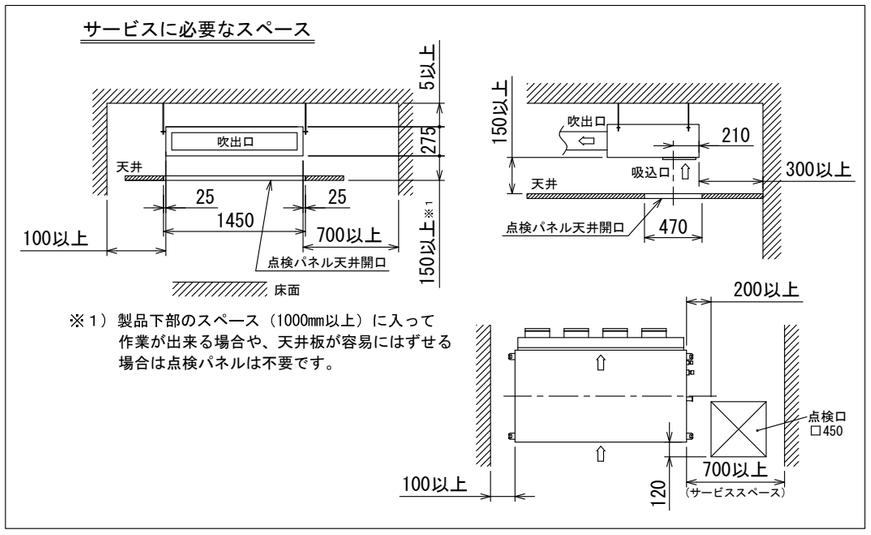

※1）製品下部のスペース（1000mm以上）に入って
作業が出来る場合や、天井板が容易にはずせる
場合は点検パネルは不要です。

注記

1．電気部品箱等のメンテナンスのため、指定位置に必ず点検口を設置してください。
　ファンや熱交換器は製品下面からのメンテナンスになりますので、サービススペースまたは開口部を設けてください。
2．油の飛沫や油煙のたちこめる場所（例：調理場や機械工場など）への据付は避けてください。
3．吹出口のダクト接続部およびダクトは必ず断熱処理をしてください。（断熱材は、不燃材を使用してください。）
4．別売　気化式加湿器組込時は、加湿エレメント交換スペースを考慮して事前に冷媒配管やドレン配管の経路をご確認ください。
5．外気取り入れには必ず処理済空気を使用してください。ダクトファン（全熱交換器）動作は必ず空調機と連動してください。
　外気取り入れ時は運転音が増加する場合があります。導入量は定格風量の10%以下です。
　外気導入対応時は、別売丸ダクト用フランジ（φ150）：TCB-FF151US を使用してください。
6．装置銘板の貼付位置：電気部品箱カバー表面

【天井リターン方式】

図番	T25A1815-AID-RP1403BH	03	図法
		234	三角法
品名	東芝パッケージエアコン外形図 （天井埋込形ビルトインタイプ）（3/5）	尺度	単位
		／	mm
形名	AID-RP1403BH	東芝キヤリア株式会社	

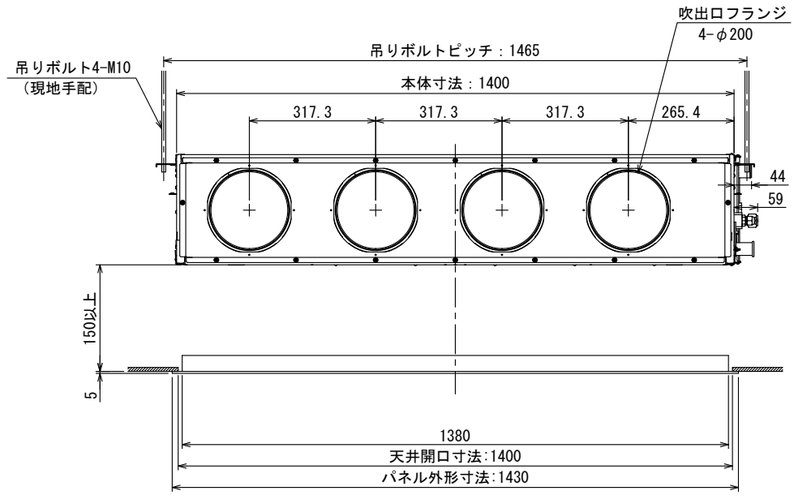

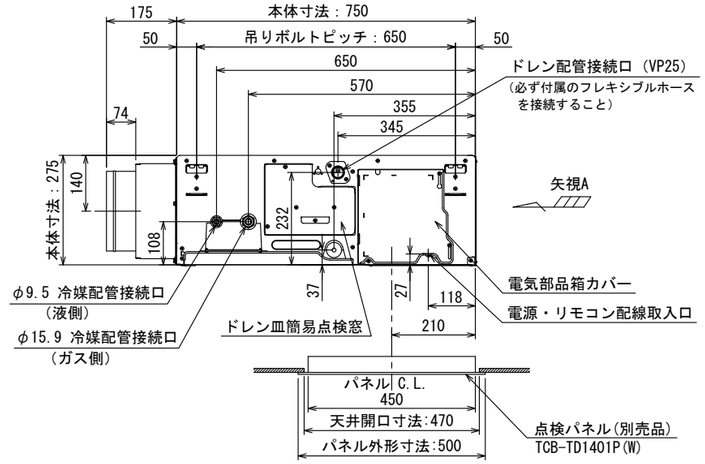

A矢視図

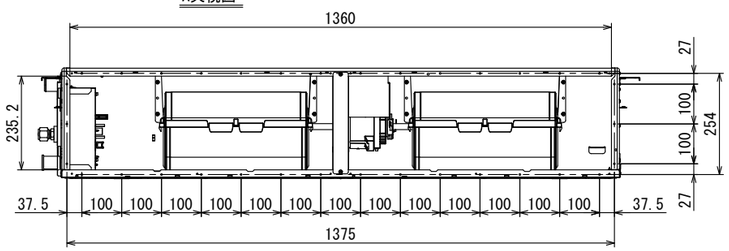

別売品　フィルターチャンバー，角ダクトフランジ(吸込用)組込時

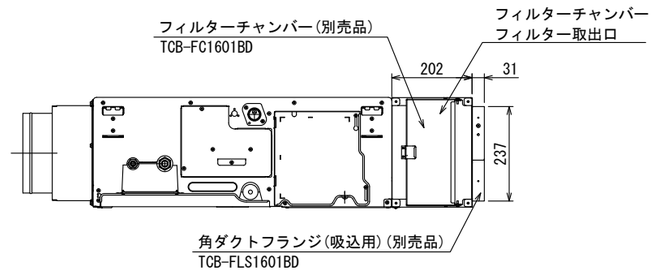

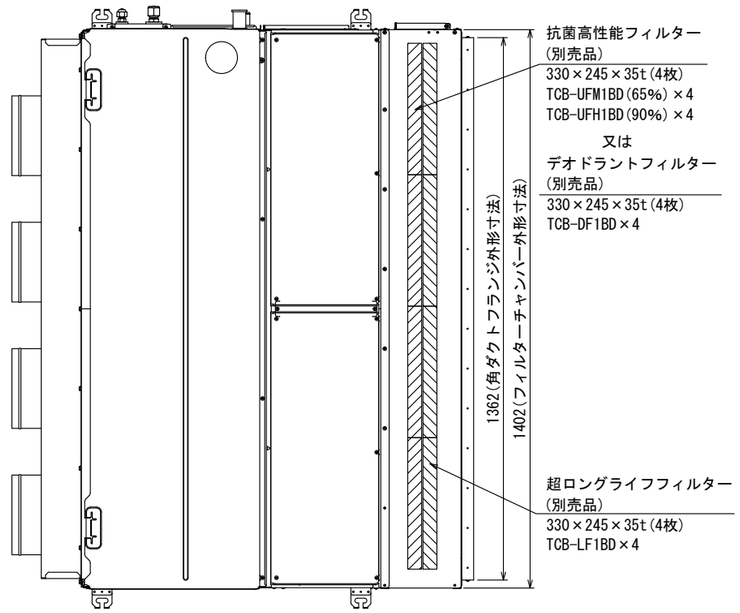

サービスに必要なスペース

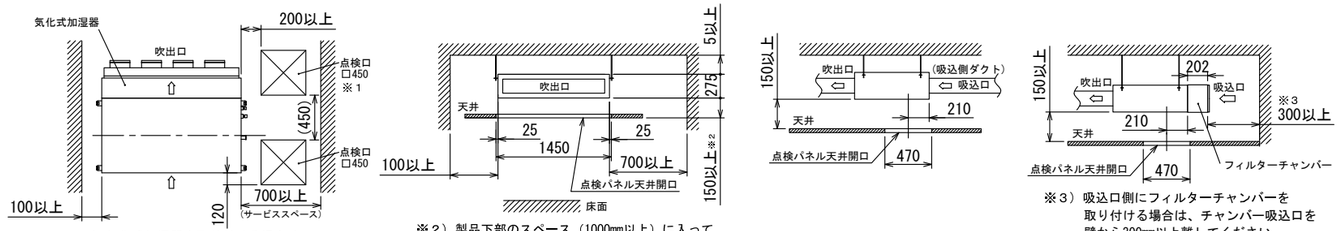

※1）気化式加湿器を取り付ける場合は
加湿器側面に点検口を設置して
ください。

※2）製品下部のスペース（1000mm以上）に入って
作業が出来る場合や、天井板が容易にはずせる
場合は点検パネルは不要です。

※3）吸込口側にフィルターチャンバーを
取り付ける場合は、チャンバー吸込口を
壁から300mm以上離してください。

ドレンアップ配管

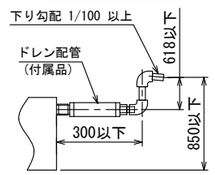

注記

1．電気部品箱等のメンテナンスのため、指定位置に必ず点検口を設置してください。
　ファンや熱交換器は製品下面からのメンテナンスになりますので、サービススペースまたは開口部を設けてください。
2．油の飛沫や油煙のたちこめる場所（例：調理場や機械工場など）への据付は避けてください。
3．吹出口のダクト接続部およびダクトは必ず断熱処理をしてください。（断熱材は、不燃材を使用してください。）
4．別売　気化式加湿器や、フィルターチャンバー組込時は加湿エレメントやフィルター交換スペースを考慮して事前に冷媒配管や
　ドレン配管の経路をご確認ください。
5．外気取り入れには必ず処理済空気を使用してください。ダクトファン（全熱交換器）動作は必ず空調機と連動してください。
　外気取り入れ時は運転音が増加する場合があります。導入量は定格風量の10%以下です。
　外気導入対応時は、別売丸ダクト用フランジ（φ150）：TCB-FF151US を使用してください。
6．抗菌高性能フィルターとデオドラントフィルターの同時使用はできません。
　上記フィルターの単独使用は可能ですが、超ロングライフフィルターとの併用を推奨します。
7．超ロングライフフィルターは、単独および他フィルター１種類との併用が可能です。
8．装置銘板の貼付位置：電気部品箱カバー表面

【背面吸込方式(吸込ダクト接続)】

図番	T25A1815-AID-RP1403BH	03	図法
		234	三角法
品名	東芝パッケージエアコン外形図 （天井埋込形ビルトインタイプ）（4/5）	尺度	単位
			mm
形名	AID-RP1403BH	東芝キヤリア株式会社	

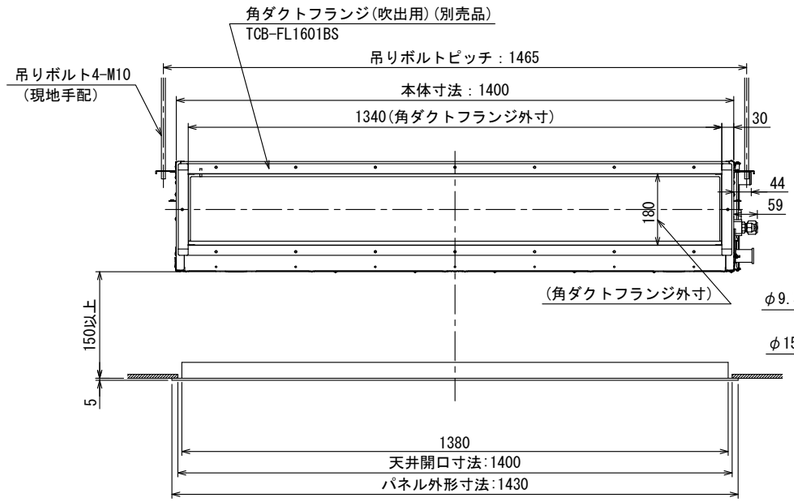

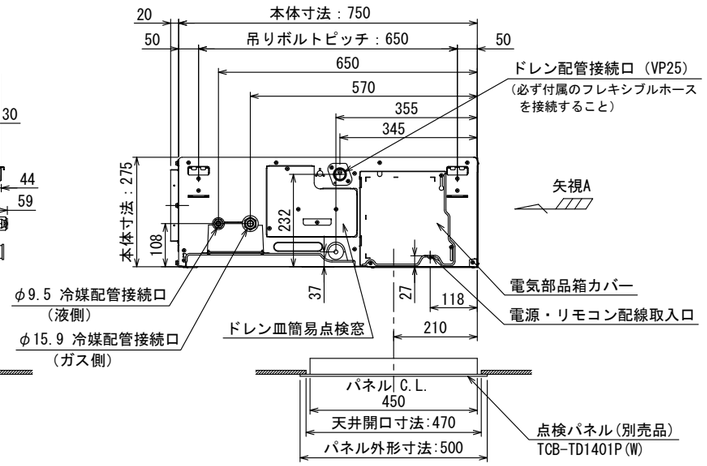

A矢視図

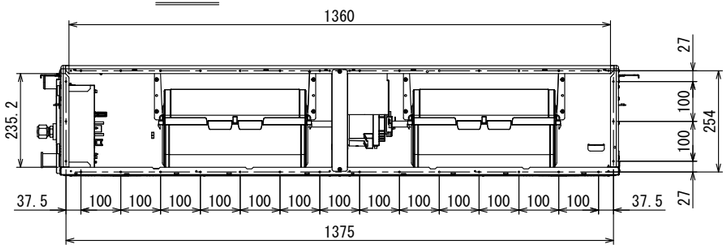

別売品　フィルターチャンバー，角ダクトフランジ(吸込用)組込時

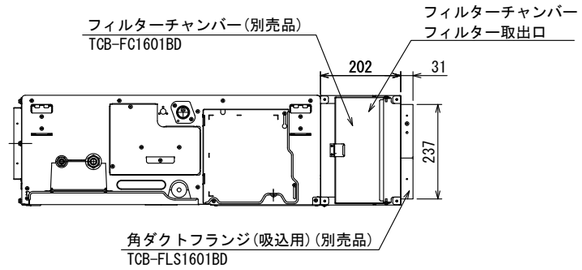

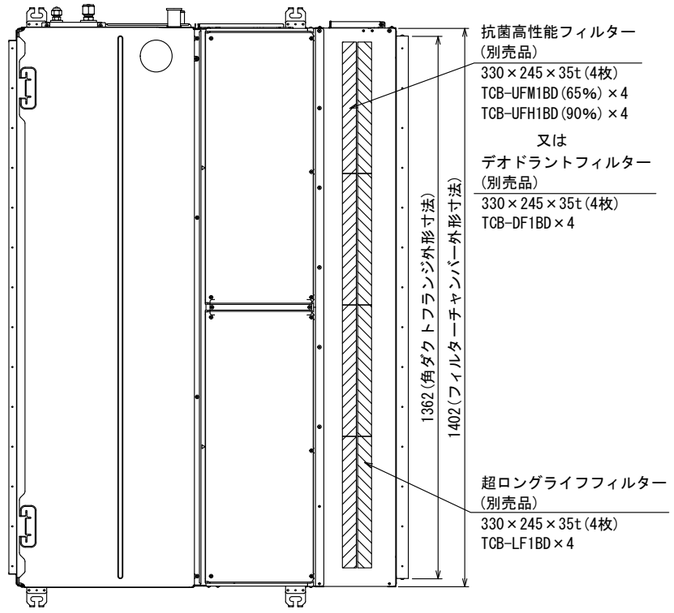

サービスに必要なスペース

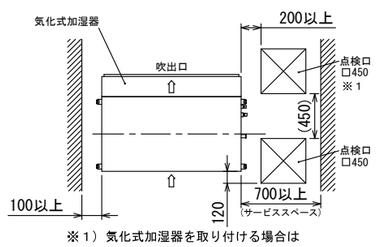

※1）気化式加湿器を取り付ける場合は
加湿器側面に点検口を設置して
ください。

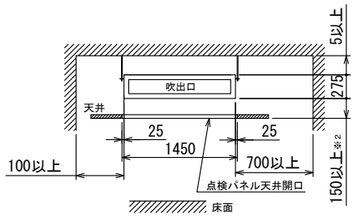

※2）製品下部のスペース（1000mm以上）に入って
作業が出来る場合や、天井板が容易にはずせる
場合は点検パネルは不要です。

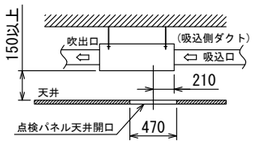

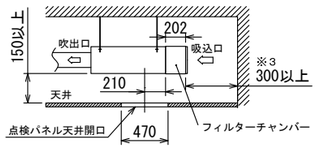

※3）吸込口側にフィルターチャンバーを
取り付ける場合は、チャンバー吸込口を
壁から300mm以上離してください。

ドレンアップ配管

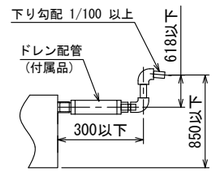

【背面吸込方式(本格ダクト接続)】

注記
1．電気部品箱等のメンテナンスのため、指定位置に必ず点検口を設置してください。
　ファンや熱交換器は製品下面からのメンテナンスになりますので、サービススペースまたは開口部を設けてください。
2．油の飛沫や油煙のたちこめる場所（例：調理場や機械工場など）への据付は避けてください。
3．吹出口のダクト接続部およびダクトは必ず断熱処理をしてください。（断熱材は、不燃材を使用してください。）
4．別売　気化式加湿器や、フィルターチャンバー組込時は加湿エレメントやフィルター交換スペースを考慮して事前に冷媒配管や
　ドレン配管の経路をご確認ください。
5．外気取り入れには必ず処理済空気を使用してください。ダクトファン（全熱交換器）動作は必ず空調機と連動してください。
　外気取り入れ時は運転音が増加する場合があります。導入量は定格風量の10%以下です。
　外気導入対応時は、別売丸ダクト用フランジ（φ150）：TCB-FF151US を使用してください。
6．抗菌高性能フィルターとデオドラントフィルターの同時使用はできません。
　上記フィルターの単独使用は可能ですが、超ロングライフフィルターとの併用を推奨します。
7．超ロングライフフィルターは、単独および他フィルター１種類との併用が可能です。
8．装置銘板の貼付位置：電気部品箱カバー表面

図番	T25A1815-AID-RP1403BH	03	図法
		234	三角法
品名	東芝パッケージエアコン外形図 （天井埋込形ビルトインタイプ）（5/5）	尺度	単位
			mm
形名	AID-RP1403BH	東芝キヤリア株式会社	

記号	品　名
CN**	コネクタ
DM	ドレンポンプ用電動機
F01,401	ヒューズ
FM	ファンモータ
FS	フロートスイッチ
J01	ジャンパー線
L	リアクタ
SW501	ディップスイッチ
TA	室温センサ
TB01,02	ターミナルブロック
TC,TCJ	熱交センサ
別売品 F02	ヒューズ
別売品 HA	JEMA標準HA端子-A
別売品 HS	ヒューミディスタット
別売品 RY01	リレー
別売品 SV1,2	給水用電磁弁
別売品 TB03,04	ターミナルブロック

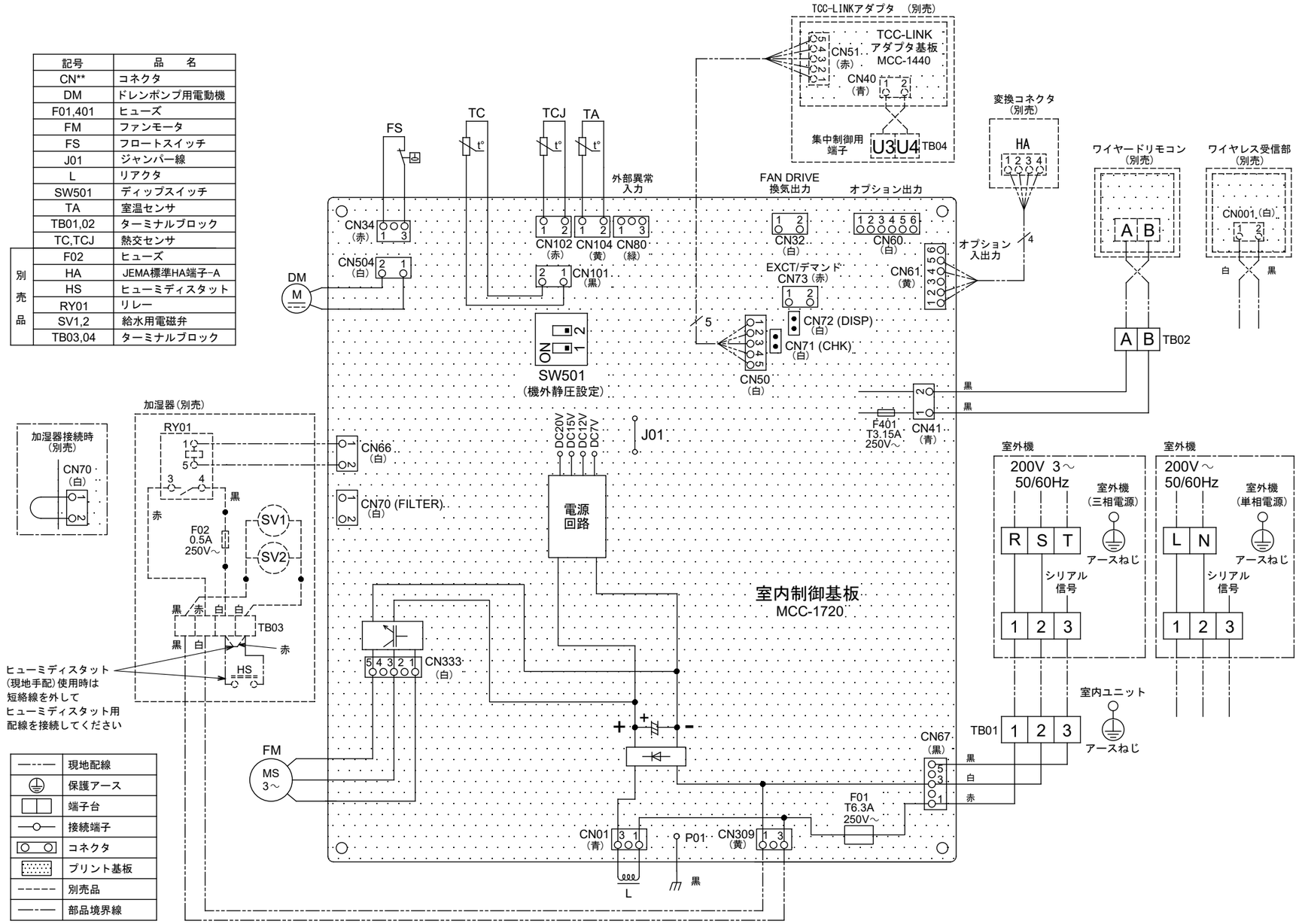

現地配線	
保護アース	
端子台	
接続端子	
コネクタ	
プリント基板	
別売品	
部品境界線	

図番	T25B1805-AID-RP1403BH	02 / 214	図法
品名	東芝パッケージエアコン配線図（天井埋込形ビルトインタイプ）	尺度	単位
形名	AID-RP1403BH	東芝キヤリア株式会社	

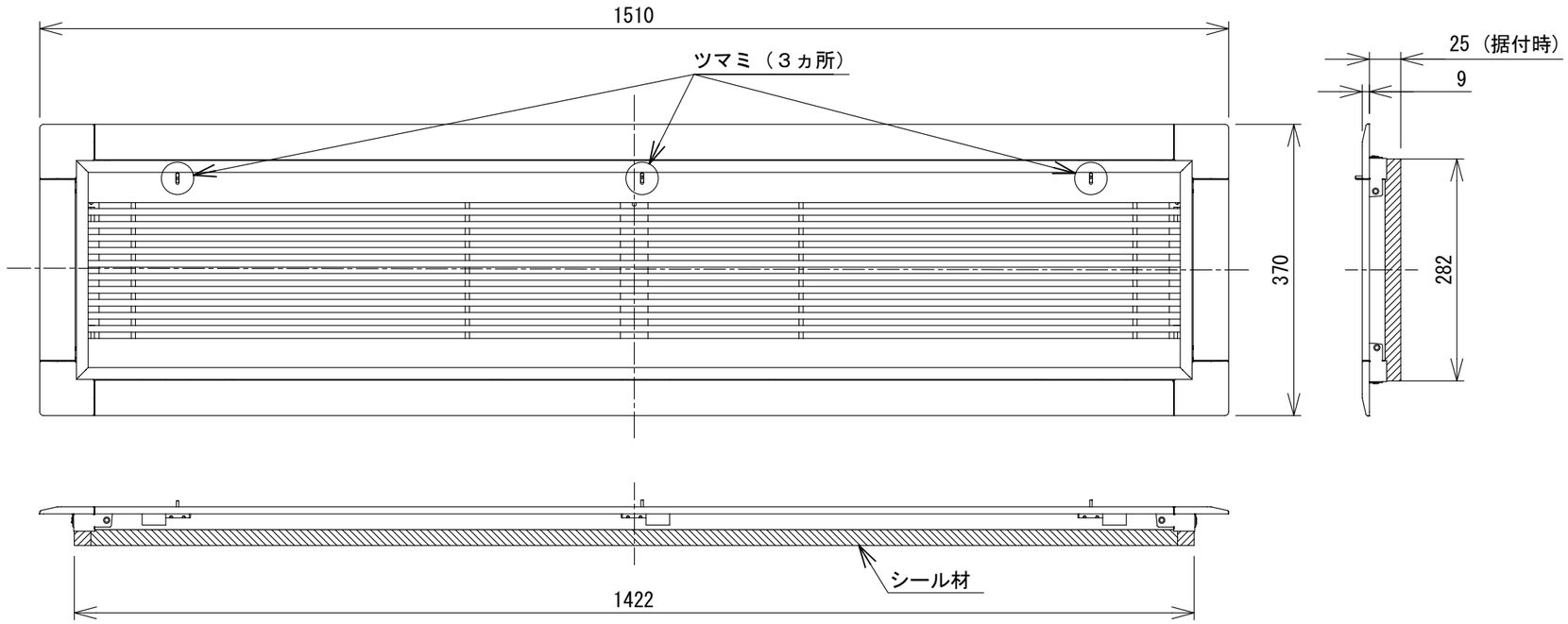

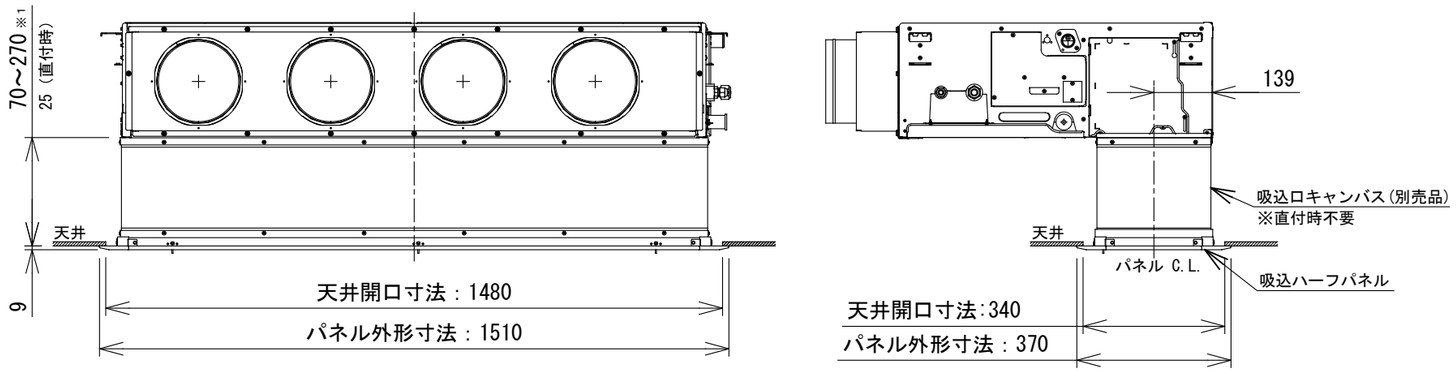

※１）吸込口キャンバスを縮めて70～170mmの範囲で使用する場合は、キャンバスの圧損を30Pa見込んでください。

※ 製品質量：5 kg
色　　彩：グランホワイト(5PB9/1)

（単位：mm）

適用機種		図面番号	T24H1831-01			
RBC-UD1601B(W)		品名	東芝ﾊﾟｯｹｰｼﾞｴｱｺﾝ用別売部品 外形図 吸込ハーフパネル	尺度	／	図法 三角法
		東芝キヤリア株式会社				

T24H1831-8Y

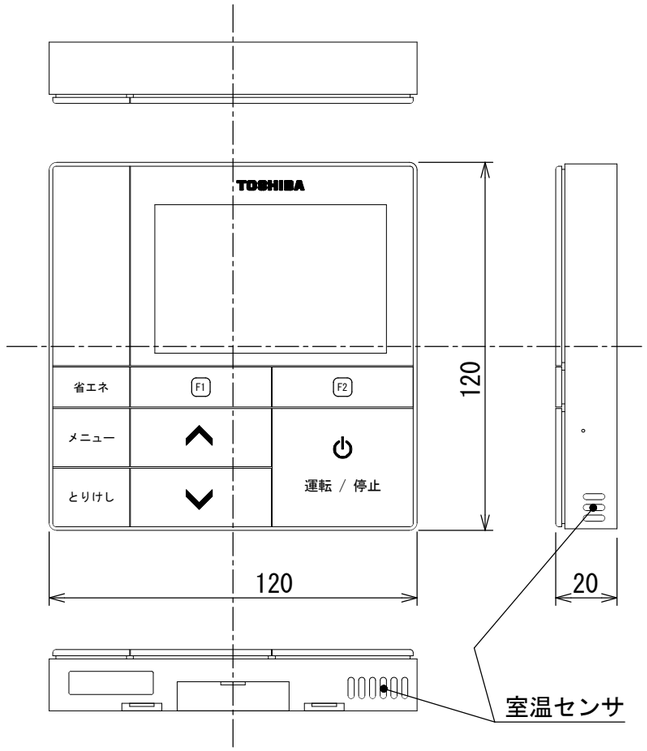

連続設置の場合の取付方法

リモコンを壁面に取付ける場合は、図1・図2・図3の
取付け方法を守ってください。

（図１）

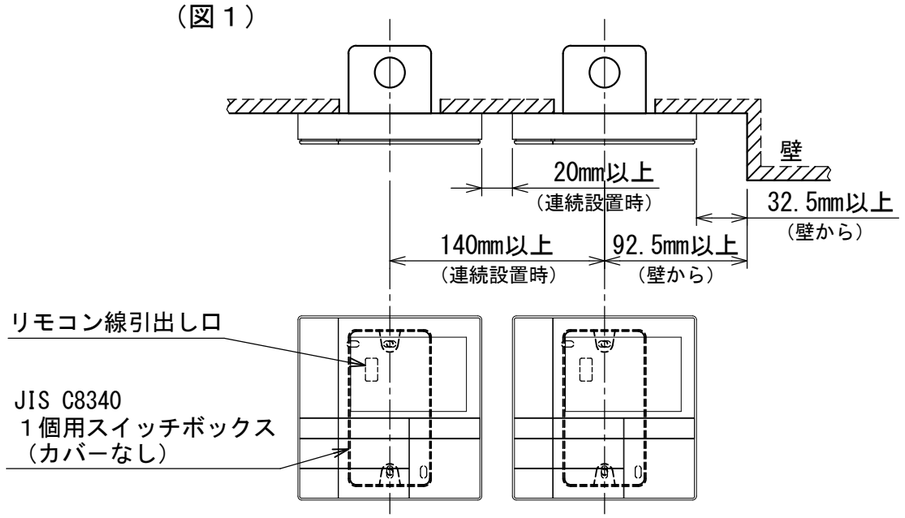

（図２）

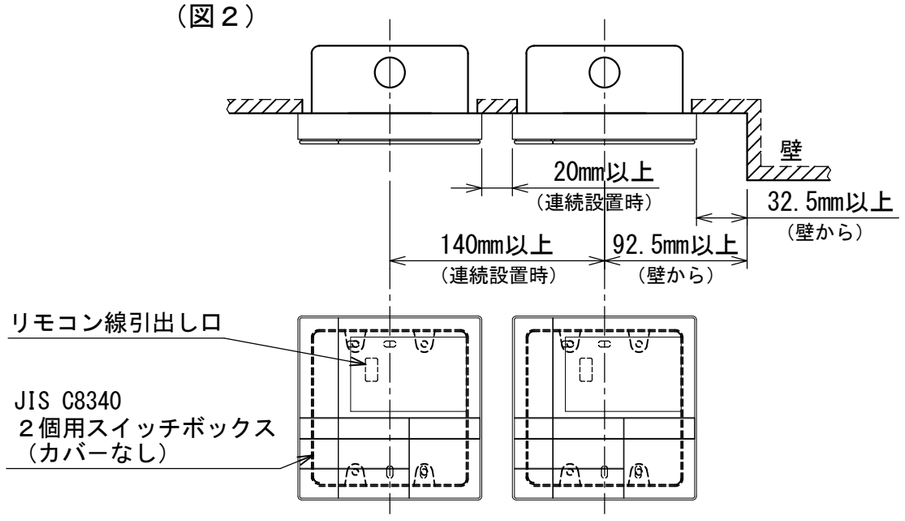

＜リモコン取付け寸法＞

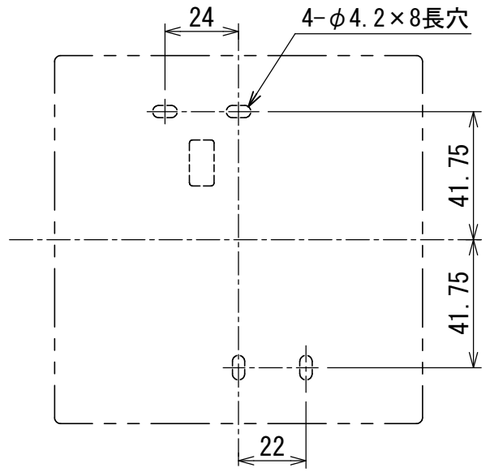

（図３）

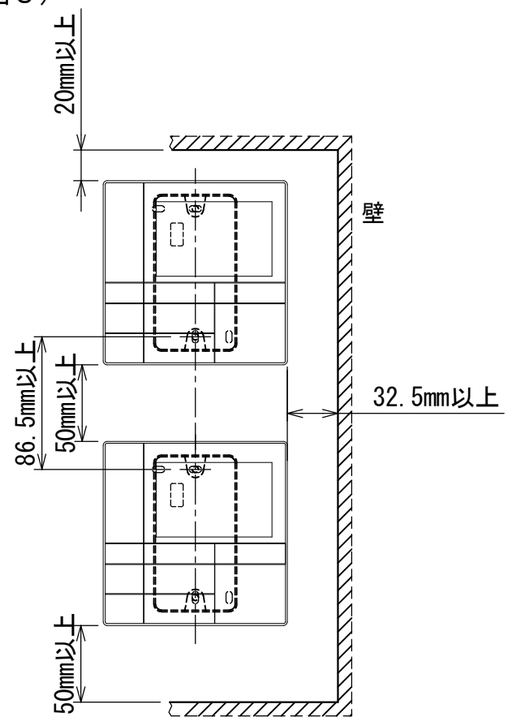

お願い）
配線を埋込まれる場合は、JIS-C8340
1個用スイッチボックス(カバーなし)
又は、2個用スイッチボックス(カバーなし)
を現地手配し、埋込んでください。

リモコン配線とリモコン渡り線

リモコン配線(通信線)とAC100V/200Vの配線を直接接触させたり、同一電線管に収めることはできません。ノイズ等により、制御系統に異常が生じる恐れがあります。

※ご使用のリモコンによって異なります。

線種	VCTF:0.3mm²×2			VCTF:0.5mm²～2.0mm²×2		
リモコン配線とリモコン渡り配線の総配線長 (L＋L1＋L2＋…Ln)	1リモコン	2リモコン	ワイヤレスとの2リモコン	1リモコン	2リモコン	ワイヤレスとの2リモコン
	200mまで	120mまで	200mまで	500mまで	300mまで	400mまで
リモコン渡り配線の総配線長 (L1＋L2＋…Ln)	200mまで			200mまで		

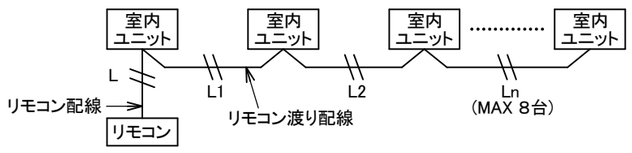

適用機種		図面番号	T29E1405-01			
RBC-AMS53		品名	東芝パッケージエアコン用別売部品 外形図	尺度	/	図法 三角法
			ワイヤードリモコン			
		東芝キヤリア株式会社				

T29E1405-4Y