| 照合表 | 平成１９年版　公共建築工事標準仕様　ファンコイルユニット | 1/2 |
|---|---|---|

| 項　目 | 設　計　仕　様 | 製　造　者　仕　様 |
|---|---|---|
| 一般事項 | 本項のファンコイルユニットは、床置形、天井吊り形、ローボイ形の露出形及び隠ぺい形に適用する。 | 同左 |
| 構　成 | 露出形は、ケーシング内にコイル、ドレンパン、送風機、電動機、吹出口、吸込口、エアフィルター、その他必要な構成部品を収納した構造のものとし、隠ぺい形は、ケーシング内にコイル、ドレンパン、送風機、電動機、その他必要な構成部品を収納した構造のものとし、特記により、吹出口、吸込口、エアフィルター等を備え、保守点検ができる構造とする。<br>なお、ファンコイルユニットの形番別能力は、別表による。 | 同左 |
| ケーシング | 外装(後板を含む。)は、鋼板、亜鉛鉄板、電気亜鉛鉄板又は溶融アルミニウム－亜鉛鉄板とし、その厚さは0.8mm以上、床置露出形の後板は全面を覆う形状とする。また、管の接続及び内部機器の取り替え、清掃ができる構造のものとする。<br>なお、床置形の場合は、壁又は床に固定できる構造とする。操作ふたは、合成樹脂製としてもよい。<br>2.1.14(ファンコイルユニット)<br>床置形の場合は、固定金物又は補強された取付穴を用いて壁又は床に取り付ける。 | 露出形外装<br>JIS G 3313 SECC<br>電気亜鉛めっき鋼板相当品　厚さ0.8mm<br>隠ぺい形外装及び後板<br>JIS G 3302 SGCC<br>溶融亜鉛めっき鋼板　厚さ0.8mm<br>配管部裏板付：床置露出形のみ<br>壁固定用4-φ15穴付：CF(R)形のみ<br>床固定金具付：床置形のみ |
| コ　イ　ル | (1)フィン形状は、フラット形、ウェーブ形、スリット形又はルーバー形のプレートフィンとしコイルを着脱できる構造とする。<br>(2)管は、JIS H 3300(銅及び銅合金継目無管)のC 1100、C 1201又はC 1220による厚さ0.35mm以上のものとする。<br>(3)フィンは、アルミニウム板又はアルミニウム箔とし、AL成分99%以上のもので、アクリル系樹脂被膜等による耐食表面処理を施したものとする。<br>(4)コイルには、手動エア抜弁(青銅製)を設ける。 | (1)スリット形プレートフィン<br>着脱可能<br>(2)JIS H 3300 C 1220TS-OL<br>リン脱酸銅継目無管　厚さ0.35mm<br>(3)JIS H 4000 A 1200P-H22<br>アルミニウム条(Aℓ成分99%以上)<br>アクリル系樹脂被膜<br>(4)手動エア抜弁(青銅製) |
| 吹　出　口 | 吹出口は、気流方向の調整が可能なもので、ケーシング内に脱落しない構造とする。 | 露出形吹出口<br>ＡＢＳ樹脂製スケアグリル<br>(色：アイボリーベージュ)<br>半固定式 |
| エ　ア<br>フィルター | 亜鉛鉄板、電気亜鉛鉄板又はアルミニウム板製の枠の内部にろ材を納めたもので、ろ材の両面にろ材押さえのある構造のものとし、着脱できるものとする。ろ材は、下記に示す特性を有し、かつ、JIS B 9908(換気用エアフィルタユニット・換気用電気集じん器の性能試験方法)に規定する形式3の試験法で、面風速2.5m/sの状態において初期圧力損失55Pa以下、最終圧力損失165Pa以下、平均粒子捕集率25%以上、粉じん保持容量410g/m²以上のものとする。<br>ろ材は、次の特性を有するものとする。<br>(イ)　JACA No.11A(空気清浄装置用ろ材燃焼性試験方法)による測定方法により難燃性であること。<br>(ロ)　吸湿性の少ないこと。<br>(ハ)　腐敗及びかびの発生が目視されないこと。<br>なお、天井吊り形は、製造者の標準品としてもよい。 | 枠<br>アルミニウム製　厚さ1.0mm<br>ろ材押え<br>鉄線φ3<br>ろ材<br>フィレドンPS/300難燃性不織布<br>厚さ10mm<br>平均捕集率　66%(面風速2.5m/s)<br>粉じん保持容量　416g/m²<br>初期圧力損失　54Pa(5.5mm$H_2O$)<br>最終圧力損失　165Pa<br>天吊形はサランフィルター<br>ろ材：サランネット<br>PPハチス織330デシテックス<br>枠：鉄線φ3 |

| 適　用　機　種 | | 図面番号 | １６０６Ａ－００ | | | | |
|---|---|---|---|---|---|---|---|
| RFF-CF・K | RFF-CFL・K | 品名 | ファンコイルユニット<br>照合表　(1/2) | 尺度 | / | 図法 | 三角法 |
| RFF-CFFT・K | RFE-CFRL・K | | | | | | |
| RFE-CFR・K | RFD-CSR・K | | 左　記 | | | | |
| RFC-CS・K | | | 東芝キヤリア株式会社 | | | | |
| RFD-CSRD・K | | | | | | | |

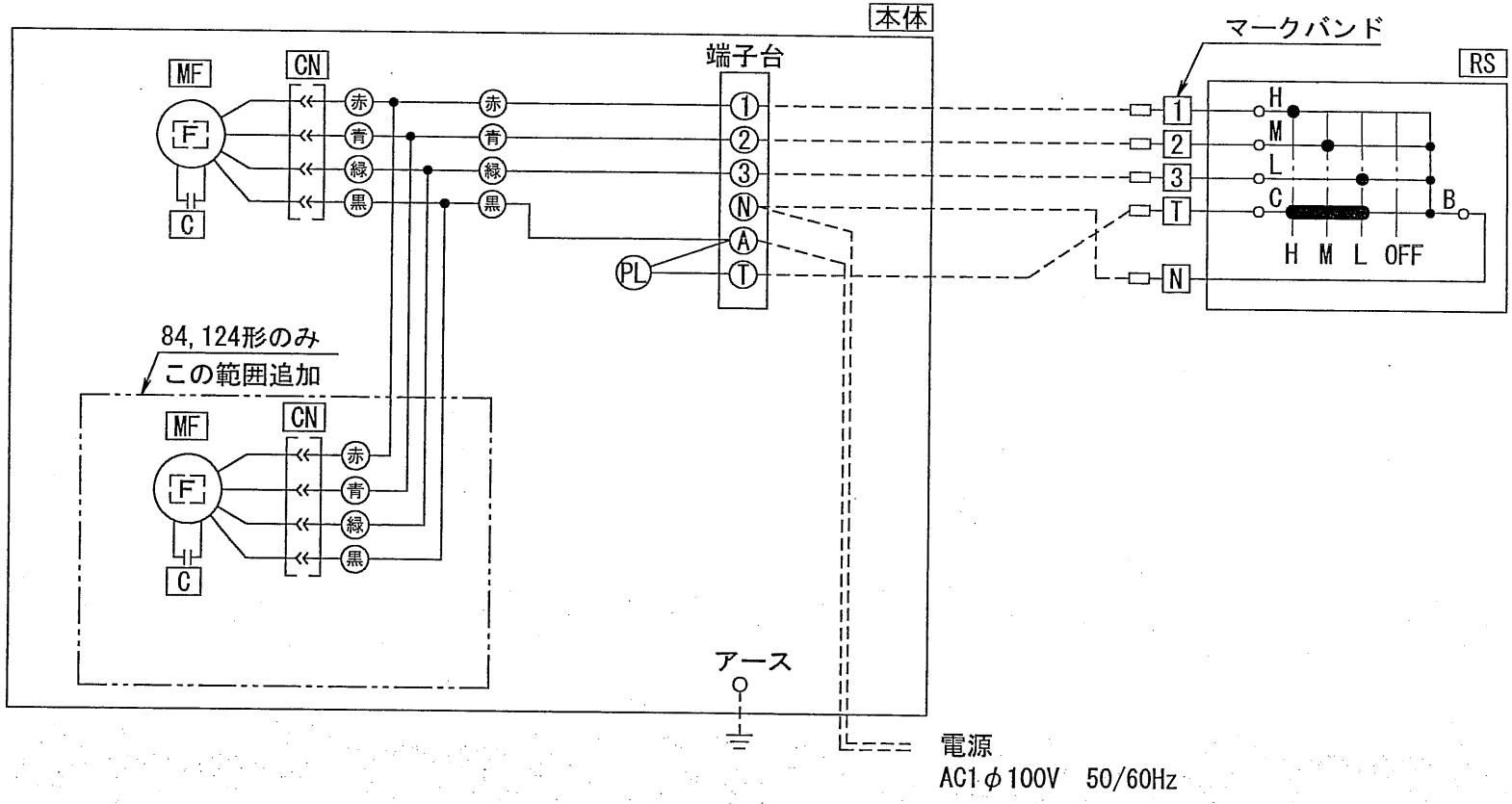


注記

1. 実線は結線済を、破線は現地手配・施工を示します。
2. 配線を天井裏などに通す場合は電気技術基準により施工ください。配線はφ1.6以上の単線又は2mm$^2$以上のより線の色別線を御使用ください。

| 記号 | 名　　称 | 仕　様　（定格容量） |
|---|---|---|
| MF | 電動機 | AC1φ100V |
| F | 温度ヒューズ(内蔵) | 133℃ |
| C | コンデンサー | 2～10μF |
| CN | コネクター | ―――― |
| RS | 風量調整スイッチ | AC125V 6A DC44115 |
| PL | 運転表示灯 | ネオンランプ　AC100V |

適用機種

RFC-CS, ・K

図面番号 4659E-00

品名 ファンコイルユニット 天吊露出形・電気結線図

左記

尺度

図法 三角法

東芝キヤリア株式会社

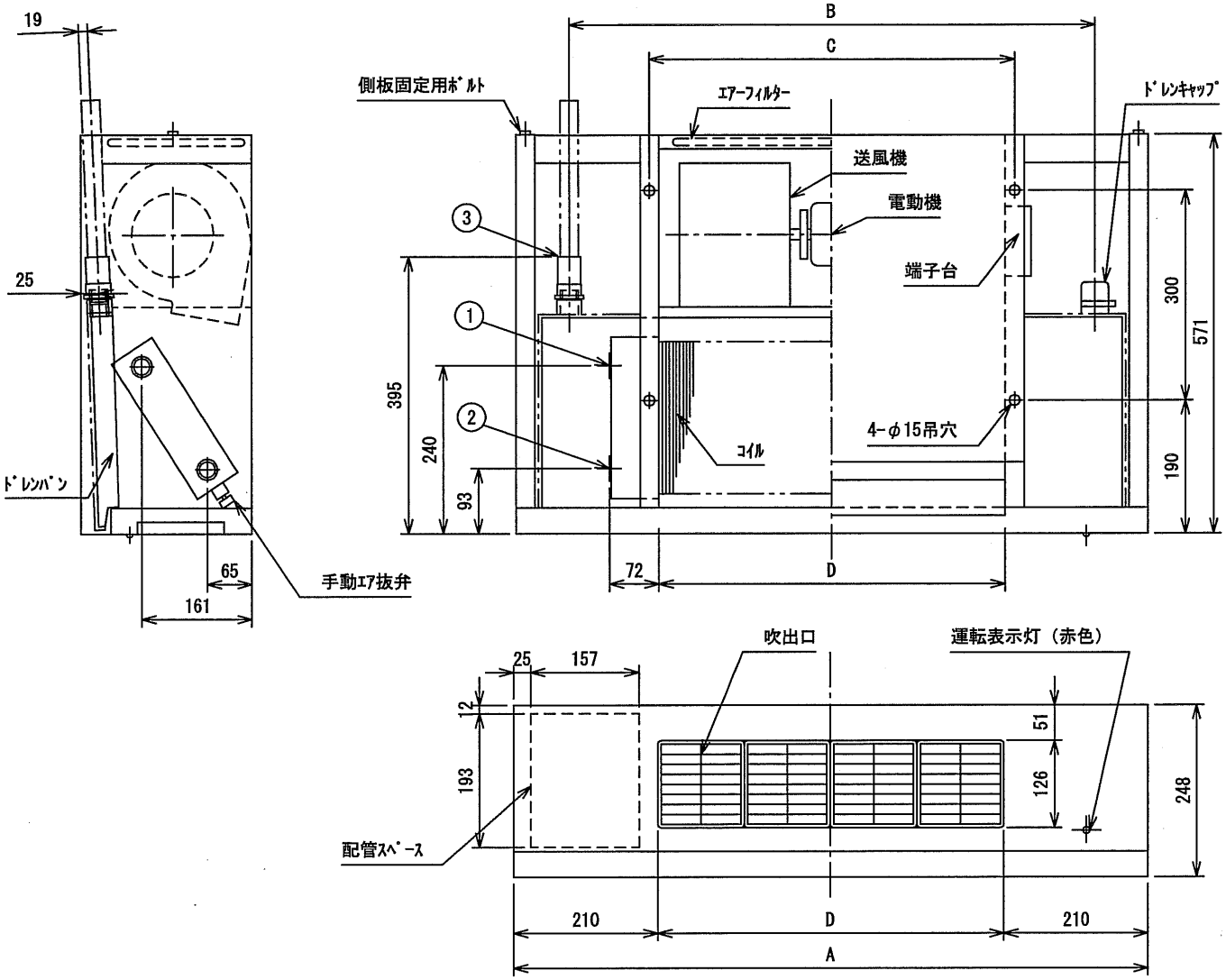


寸法表

| 形番 | | 21 | 31 | 42 | 62 | 84 | 124 |
|---|---|---|---|---|---|---|---|
| 記号 | A | 922 | 1048 | 1175 | 1427 | 1805 | 2183 |
| | B | 762 | 888 | 1015 | 1267 | 1645 | 2023 |
| | C | 531 | 657 | 784 | 1036 | 1414 | 1792 |
| | D | 502 | 628 | 755 | 1007 | 1385 | 1763 |
| 配管径 | ① 水入口 | PT3/4 ﾒﾈｼﾞ | | | | | |
| | ② 水出口 | PT3/4 ﾒﾈｼﾞ | | | | | |
| | ③ ドレン | 内径φ26硬質塩ﾋﾞﾂｹｯﾄ（外径φ26硬質塩ﾋﾞ管使用） | | | | | |

注　記

1. 本図は水出入口、ﾄﾞﾚﾝ排水口共に左配管の場合を示します。
2. 製品は左配管を標準と致します。右配管御希望の場合は御指定ください。
3. 端子台、運転表示灯の位置は反配管側になります、配管側御希望の場合は御指定下さい。
4. 結露について：別紙「施工、ご使用上の注意事項」に記載しています使用条件より厳しい場合には、結露滴下する恐れがあります。

運転表示灯付

| 適用機種 | | 図面番号 | 1693C－00 |
|---|---|---|---|
| RFC-CS21K | RFC-CS124K | 品名 | ファンコイルユニット 天吊露出形　外形図・内部構造図 |
| RFC-CS31K | | | 左　記 |
| RFC-CS42K | | 尺度 | / 図法 三角法 |
| RFC-CS62K | | | 東芝キヤリア株式会社 |
| RFC-CS84K | | | |