三分割構造　シロッコファンタイプ

接続ダクト
φ150mm

同時給排気式(強制排気・自然給気)
電動気密シャッター付

→60cm巾←

VFR-63LJPM(K) 在庫限品
本体希望小売価格 **126,000**円(税抜) 受注商品

VFR-63LJPM(W)
本体希望小売価格 **133,600**円(税抜) 受注商品 ◎

→75cm巾←

VFR-73LJPM(K)
本体希望小売価格 **160,200**円(税抜) 受注商品 ◎

VFR-73LJPM(W) 在庫限品
本体希望小売価格 **151,100**円(税抜) 受注商品

→90cm巾←

VFR-93LJPM(K)
本体希望小売価格 **188,300**円(税抜) 受注商品 ◎

VFR-93LJPM(W) 在庫限品
本体希望小売価格 **177,600**円(税抜) 受注商品

※◎印は2020年7月価格改定機種で、改定後の価格です。

■共通特長

- ●油をたっぷりキャッチするカールスリットフィルター
- ●電動気密シャッター付(給、排気口共)
- ●煙の捕集率約90%のワイドフード
  (一般財団法人ベターリビングの試験方式による東芝キヤリア試験データ)
- ●簡単お掃除のシリコンコーティング
  (フィルター・本体内側)
- ●排気方向4方向選択可能
  (天面排気の場合は別売直角ジョイントRLJ-6使用)
- ●スイング開閉式ランプカバー
- ●LED電球
  一般電球40W形相当(消費電力4.9W)
- ●ビニルプラグ付コード
  1.5m付

※受注商品は当社受注後45日必要です。
必要日数は、ご発注台数や休祝日の関係で若干変動することがあります。
※本体高さを変更する場合は別売の幕板(P.465参照)と組み合わせてご使用ください。
※IHクッキングヒーター(電気コンロ)等を使用して水蒸気の多い調理をされますと、レンジフード本体に結露が生じ、水滴が滴下することがあります。そのときは滴下前に乾いた布で拭き取ってください。

VFR-63LJPM(K)/(W)・73LJPM(K)/(W)・93LJPM(K)/(W)　(単位:mm)

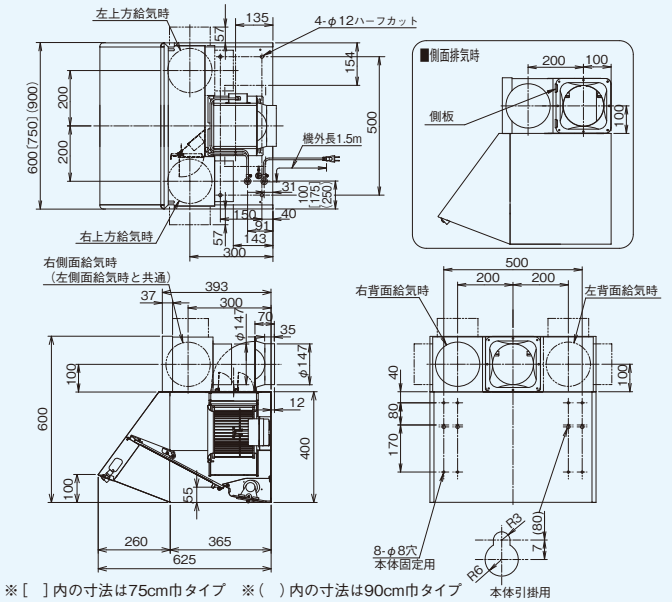

※[ ]内の寸法は75cm巾タイプ　※( )内の寸法は90cm巾タイプ

色調:ブラック塗装(マンセルN1.5)
ホワイト塗装(マンセル1GY9/0.5)

■配管斜視図
同時給排気式は排気ダクトの他に給気ダクトも必要です。給気ダクトは給気ボックスに接続します。給気ボックスは給気方向により左右反転させて使用します。

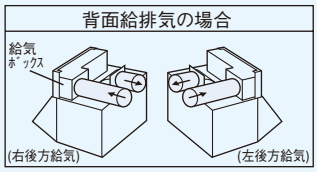

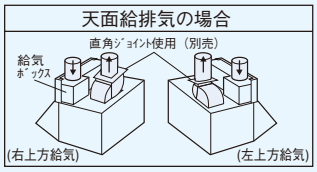

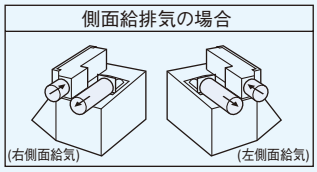

■結線図　VFR-63LJPM(K)/(W), VFR-73LJPM(K)/(W), VFR-93LJPM(K)/(W)

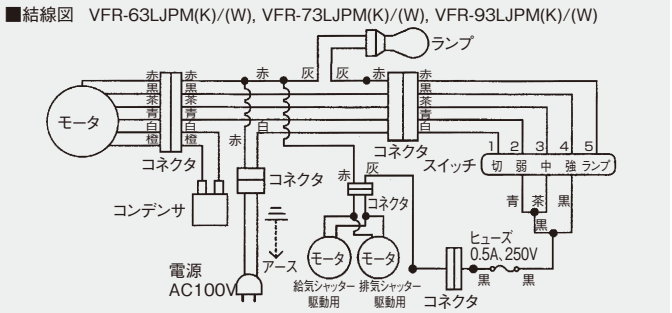

同時給排気式・電動気密シャッター付とは

気密性の高い住宅などではレンジフードファンを運転したとき、室内の圧力が下がり、鍵穴などの隙間から風が入る音がしたり、ドアが開けにくくなるなどの現象が発生します。それを緩和するため、給気用のダクトをレンジフードファン前幕板部に接続し、前幕板に設けた給気口より室外の空気を給気します。給気ボックスと直角ジョイントに電気式シャッターがついていますので、レンジフードファンを使わないときなど、外風や騒音の室内への侵入を緩和できます。

●特性表
〔単相100V〕

形名		消費電力(W) 50Hz	消費電力(W) 60Hz	風量(m³/h) 0Pa時 50Hz	風量(m³/h) 0Pa時 60Hz	風量(m³/h) 100Pa時 50Hz	風量(m³/h) 100Pa時 60Hz	騒音(dB) 50Hz	騒音(dB) 60Hz	質量(kg)
VFR-63LJPM(K)/(W)	強	81	94	580	570	455	450	43	42.5	18(63LJPM)
VFR-73LJPM(K)/(W)	中	54	55	320	300	—	—	28	27.5	19(73LJPM)
VFR-93LJPM(K)/(W)	弱	41	40	190	180	—	—	18	17	20(93LJPM)

●VFR-63LJPM(K)/(W)・73LJPM(K)/(W)・93LJPM(K)/(W)　静圧ー風量特性
抵抗曲線はスパイラル管φ150の場合

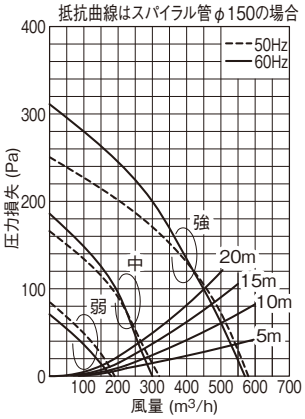

■付属品
排気口 ---------- 1個
直角ジョイント(電気式シャッター付) --- 1個
側板(側面排気用) ---------- 1個
給気口 ---------- 1個
給気ボックス(電気式シャッター付) --- 1個
木ねじ(本体固定用) -------- 6本
ねじ(直角ジョイント、固定用) --- 6本
ねじ(給気口固定用) -------- 4本
蝶ボルト(給気ボックス固定用) --- 2個
蝶ナット(給気口固定用) ----- 2個
ソフトテープ(ダクト接続・側板用) -- 3個

同時給排気専用長形パイプフード

DV-202LN (φ150用)
希望小売価格 **9,500**円(税抜)
●ステンレス製防虫網付

DV-202LDN (φ150用)
希望小売価格 **14,400**円(税抜)
●防火ダンパー付

●適用部材の代表例(詳しくはP.214～P.278・P.465・P.466・P.468・P.469参照)　〈下記の希望小売価格は、税抜価格〉

ベントキャップ				丸形パイプフード				長形パイプフード		防火ダンパー	ジャバラ
		防火ダンパー付				防火ダンパー付			防火ダンパー付		
アルミ製	ステンレス製	アルミ製	ステンレス製	アルミ製	ステンレス製	アルミ製	ステンレス製	ステンレス製	ステンレス製		
DV-201VV 3,400円	DV-202VV 4,500円	DV-201VDV 6,500円	DV-202VDV 7,100円	DV-201RV 4,900円	DV-202RV 8,200円	DV-201RDV 10,000円	DV-202RDV 12,400円	DV-202LN 9,500円	DV-202LDN 14,400円	DV-20DF 15,000円	DJ-202 8,000円