スーパーマルチu 990W筐体

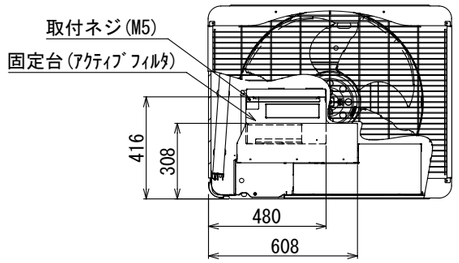

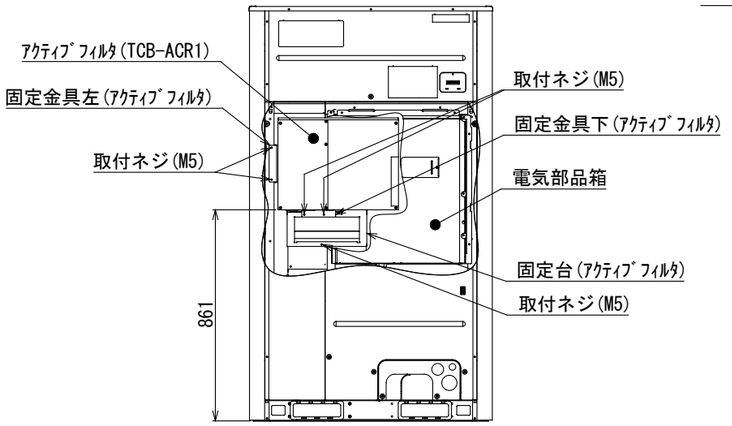

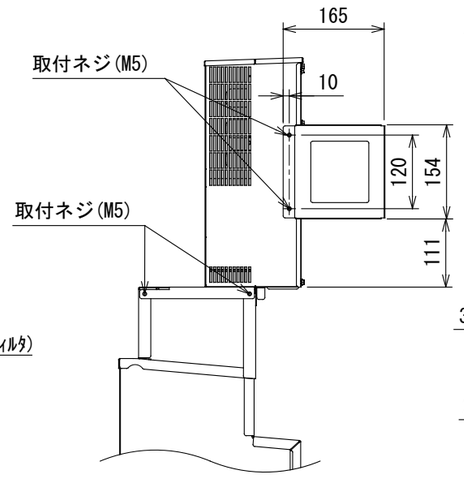

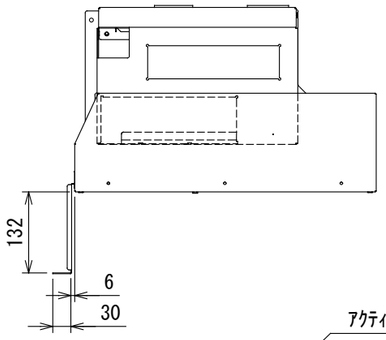

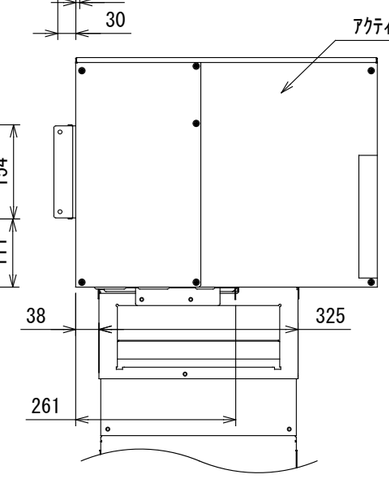

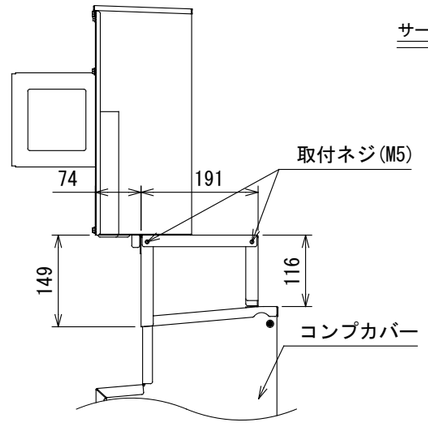

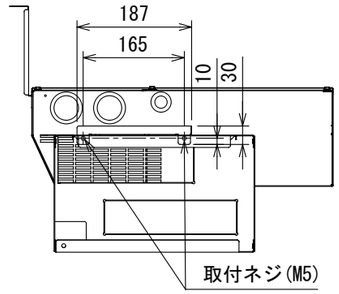

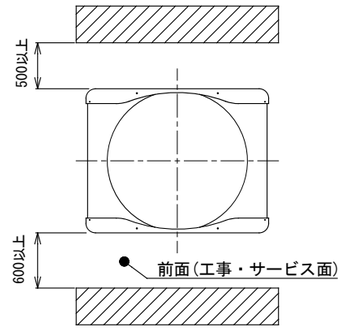

サービスに必要なスペース

付属品)

・通信線　1個

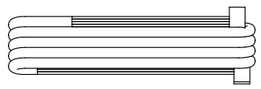

・ケーブルクランプ　2個

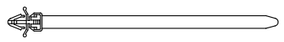

・取付ねじ（M5x10L）　13個

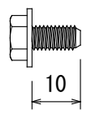

・結束バンド（202L）　2個

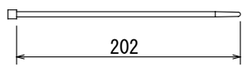

形　名	TCB-ACK2801U	
質　量	2　kg	
付属品	品名	個数
	通信線	1
	取付ねじ（M5x10L）	13
	ケーブルクランプ	2
	結束バンド（202L）	2
その他	取付方法は同梱の据付説明書を参照ください。	

注）
1. アクティブフィルタ取付キットのアクティブフィルタは、
TCB-ACR1をご使用ください。
アクティブフィルタ取付キットだけでは使用できません。

図番	T24H2017-TCB-ACK2801U	02	図法
		213	三角法
品名	東芝パッケージエアコン用別売品外形図 アクティブフィルタ取付キット	尺度	単位
			mm
形名	TCB-ACK2801U	東芝キヤリア株式会社	