【ＪＲＡ耐塩害仕様】

セット名称 RWSB22433XZ
仕様表 （室内ユニット） AIU-RP1123WH ×2

（室外機） ROA-RP2243HSZ
（分岐管） RBC-TWP101

天カセ
インバータ
ワイヤレスツイン

東芝パッケージエアコン　（空冷インバータヒートポンプ式天井カセット形２方向吹出しタイプ）

ワイヤレスリモコン

【グリーン購入法適合】

(50/60Hz)

冷房性能(注1)	定格冷房標準能力	kW	20.0〈5.3～22.4〉	
	顕熱比	-	0.76	
	定格冷房標準エネルギー消費効率	-	2.63 / 2.63	
	中間冷房標準能力	kW	9.0	
	中間冷房中温能力	kW	9.5	
	最小冷房中温能力	kW	5.6	
暖房性能(注1)	定格暖房標準能力	kW	22.4〈4.6～28.0〉	
	定格暖房標準エネルギー消費効率	-	3.30 / 3.30	
	中間暖房標準能力	kW	10.1	
	最小暖房標準能力	kW	5.7	
	最大暖房低温能力	kW	21.0	
通年エネルギー消費効率 (注5)				
	APF2015 (JIS B 8616：2015)	-	5.1 / 5.1	
	APF (JIS B 8616：2006)	-	4.5 / 4.5	
冷暖平均エネルギー消費効率		-	2.97 / 2.97	
電気特性	電源 (注2)		三相 200V 50/60Hz	
	消費電力 冷房 定格冷房標準	kW	7.60 / 7.60	
	消費電力 冷房 中間冷房標準	kW	2.13 / 2.13	
	消費電力 冷房 中間冷房中温	kW	1.81 / 1.81	
	消費電力 冷房 最小冷房中温	kW	0.770 / 0.770	
	消費電力 暖房 定格暖房標準	kW	6.79 / 6.79	
	消費電力 暖房 中間暖房標準	kW	1.84 / 1.84	
	消費電力 暖房 最小暖房標準	kW	0.870 / 0.870	
	消費電力 暖房 最大暖房低温	kW	9.29 / 9.29	
	運転電流 (冷)	A	23.3 / 23.3	
	運転電流 (暖)	A	20.9 / 20.9	
	運転電流 (最大)	A	27.0 / 27.0	
(注1)	力率 (冷)	%	94 / 94	
	力率 (暖)	%	94 / 94	
	始動電流	A	- / -	

室内ユニット	形名		AIU-RP1123WH	
	外装		シルバー(溶融亜鉛メッキ鋼板)	
	外形寸法 高さ	mm	345	
	外形寸法 幅	mm	1,600	
	外形寸法 奥行	mm	570	
	総質量	kg	34	
	空気熱交換器		フィンドチューブ	
	防音・断熱材		難燃性ポリエチレンフォーム、発泡ポリスチレン	
	送風装置 送風機		シロッコファン	
	送風装置 風量 急/強+/強/弱+/弱 (注8)	m^3/min	29.0 / 27.0 / 23.9 / 20.5 / 19.7	
	送風装置 電動機	kW	0.139	
	エアフィルタ		天井パネルに付属	
	運転調整装置 (注4)		ワイヤレスリモコンスイッチ	
	ドレン口径 (呼び径)		25(塩ビ管)	
(注3)	定格騒音(音響パワーレベル) 急/強+/強/弱+/弱 (注6)	dB(A)	57 / 56 / 54 / 52 / 51	
	運転音(音圧レベル) 急/強+/強/弱+/弱 (注7)	dB(A)	44 / 42 / 40 / 37 / 36	
	電熱装置		取付不可	
天井パネル	形名		RBC-UW1403PG(W)	
	外装		(W):ムーンホワイト(マンセル2.5GY9.0/0.5)	
	外形寸法 高さ	mm	20	
	外形寸法 幅	mm	1,835	
	外形寸法 奥行	mm	680	
(注4)	総質量	kg	14.0	

室外ユニット	形名		ROA-RP2243HSZ	
	外装		シルキーシェード(マンセル1Y8.5/0.5)	
	外形寸法 高さ	mm	1,550	
	外形寸法 幅	mm	1,010	
	外形寸法 奥行	mm	370	
	総質量	kg	141	
	圧縮機 形式		全密閉形	
	圧縮機 圧縮機用電動機定格出力	kW	4.74	
	圧縮機 極数		4	
	空気熱交換器		フィンドチューブ	
	冷媒制御 (冷)		電子制御弁	
	冷媒制御 (暖)		電子制御弁	
	送風装置 送風機		プロペラファン	
	送風装置 標準風量	m^3/min	152.5	
	送風装置 電動機	kW	0.200+0.200	
	高圧スイッチ	MPa	作動：4.15　復帰：3.20	
	低圧スイッチ	MPa	- -	
	保護装置		吐出温度センサー 過電流センサー 圧縮機サーモ	
	ケースヒータ	W	-	
	定格騒音(音響パワーレベル) (冷) (注6)	dB	76	
	定格騒音(音響パワーレベル) (暖) (注6)	dB	76	
	運転音(音圧レベル) (冷) (注7)	dB	58	
	運転音(音圧レベル) (暖) (注7)	dB	60	
	IPコード		IPX4	
法定冷凍トン			3.92	
設計圧力	高圧部	MPa	4.15	
	低圧部	MPa	2.21	
冷媒・出荷時封入量		kg	R32・5.20	
冷媒追加不要の最大実長		m	30	
冷媒追加量		g/m	主配管：40 分岐配管：40	
冷媒配管	室外機・分岐管間	mm	ガス側：φ25.4　液側：φ9.5	
	分岐管・室内ユニット間	mm	ガス側：φ15.9　液側：φ9.5	
	最大実長	m	100	
	最大落差	m	室外機が上の場合：30 室外機が下の場合：30	
	分岐配管最大長さ	m	20	
	分岐配管長さの最大差	m	10	
電源設計	漏電遮断器 (注9)		40A、30mA 0.1sec以下	
	手元開閉器 開閉器容量	A	60	
	手元開閉器 ヒューズ	A	40	
	配線用遮断器	A	40	

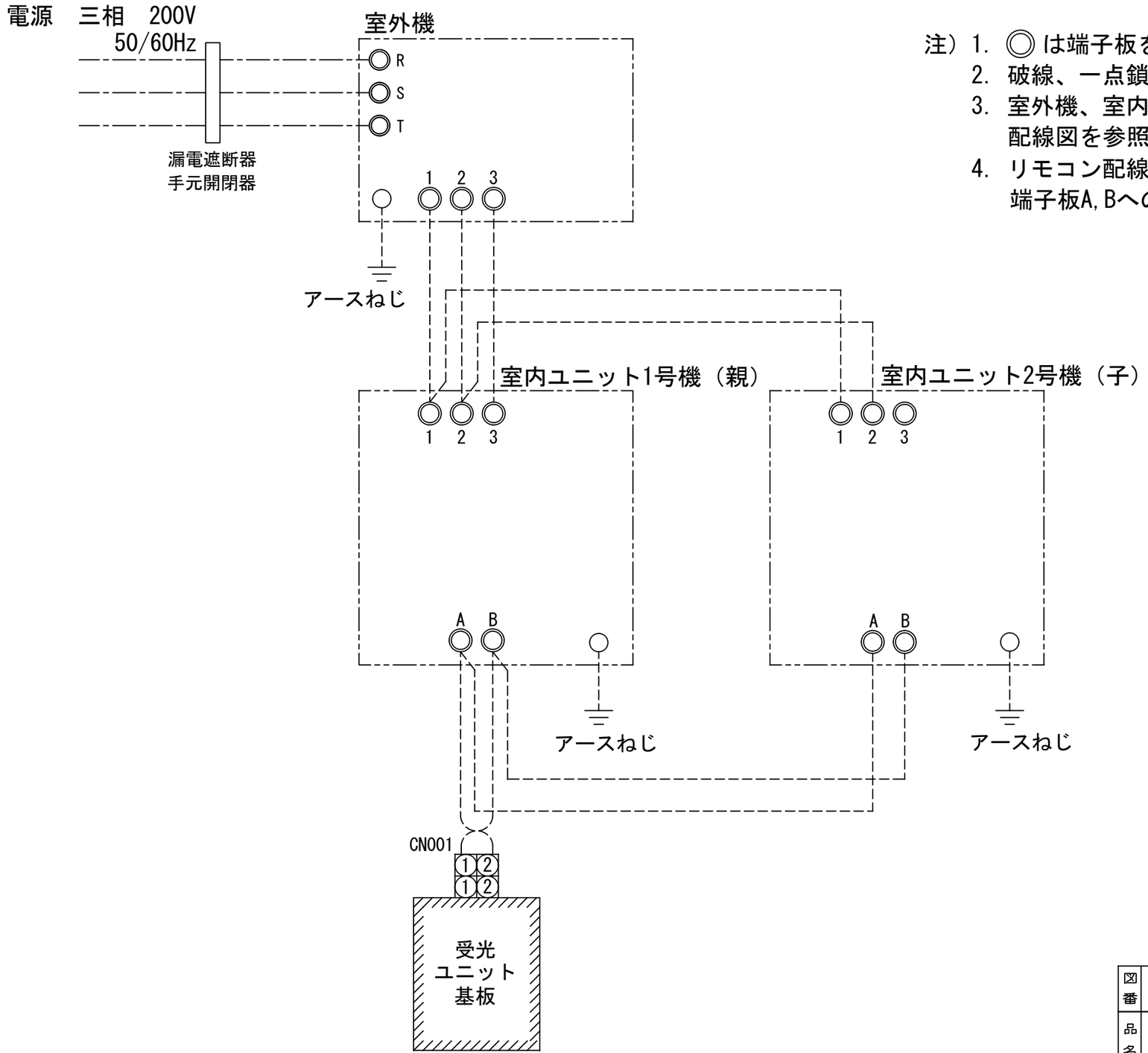
電源線こう長(最大)		
線径	電源線こう長(最大)	
単線1.6mm	- / -	
単線2.0mm	- / -	
撚線3.5mm^2	- / -	
撚線5.5mm^2	- / -	
撚線8.0mm^2	- / -	
撚線14.0mm^2	45 / 45	
撚線22.0mm^2	72 / 72	
撚線38.0mm^2	124 / 124	

連絡線	室外機・室内ユニット間	75 m以下	単線1.6mm×3本
		120 m以下	別ケーブル　撚線3.5mm2×2本 撚線3.5mm2×1本
	室内A・室内B間		(電源線)：単線1.6mm×2本 (信号線)：撚線0.3mm2×2本

(注1) 冷房・暖房性能および電気特性は、JIS B 8616：2015による温度条件、基準配管《配管相当長7.5m(P40～P63形は5m)、落差0m》のときの値です。
〈 〉内は能力範囲を示します。
(注2) 電源電圧は、変動があった場合でも±１０%を超えないようにしてください。
(注3) 同一室内ユニットを２台使用し、表示は室内ユニット１台あたりの値を示します。
(注4) 天井パネル・ワイヤレスリモコンスイッチは別売部品です。

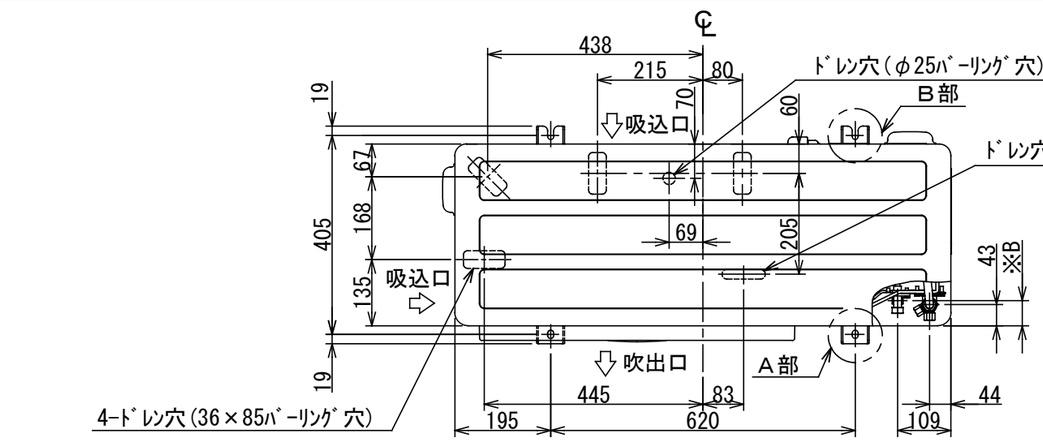
(注5) 経済産業省告示213号「エアコンディショナーの性能の向上に関する製造事業者等の判断基準等」
（通称：省エネ法基準値）における通年エネルギー消費効率は、「APF (JIS B 8616：2006)」が適用されます。
(注6) 定格騒音(音響パワーレベル)は、JIS B 8616：2015 に基づいた値です。
(注7) 運転音(音圧レベル)は、JIS B 8616：2006に基づいた値です。
(注8) 定格風量は「急」です。
(注9) 漏電遮断器が地絡保護専用の場合には手元開閉器＋ヒューズ、または配線用遮断器を設けてください。漏電遮断器は、高調波対応品を使用してください。

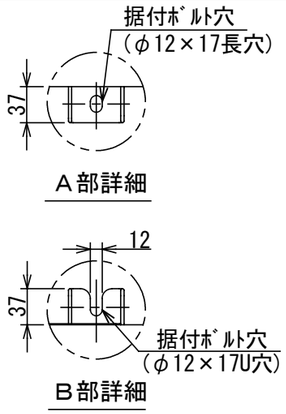
品名	東芝パッケージエアコン仕様表 （空冷インバータヒートポンプ式天井カセット形２方向吹出しタイプ）	図番	T2520011Z	01	東芝キヤリア株式会社
		セット名称	RWSB22433XZ	20Y	



注）1. ◎ は端子板を示します。
2. 破線、一点鎖線は現地配線を示します。
3. 室外機、室内ユニットの内部配線は、各々の機種の配線図を参照してください。
4. リモコン配線には極性がありませんので、室内ユニット端子板A,Bへの接続は逆になってもかまいません。

図番	T25G1703	03 214	図法
品名	東芝パッケージエアコン外部結線図 （ワイヤレスツインタイプ）	尺度	単位
形名		東芝キヤリア株式会社	

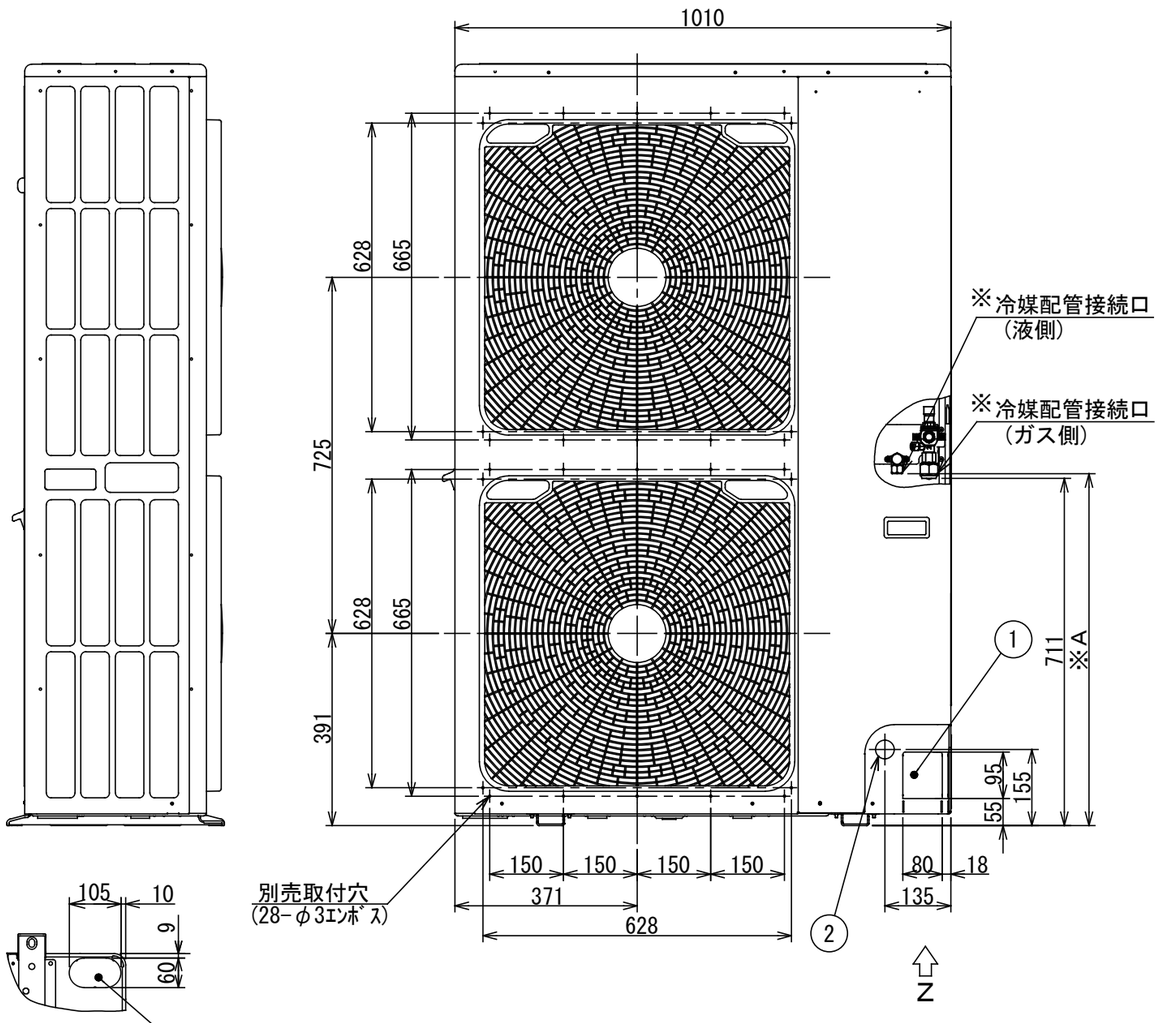


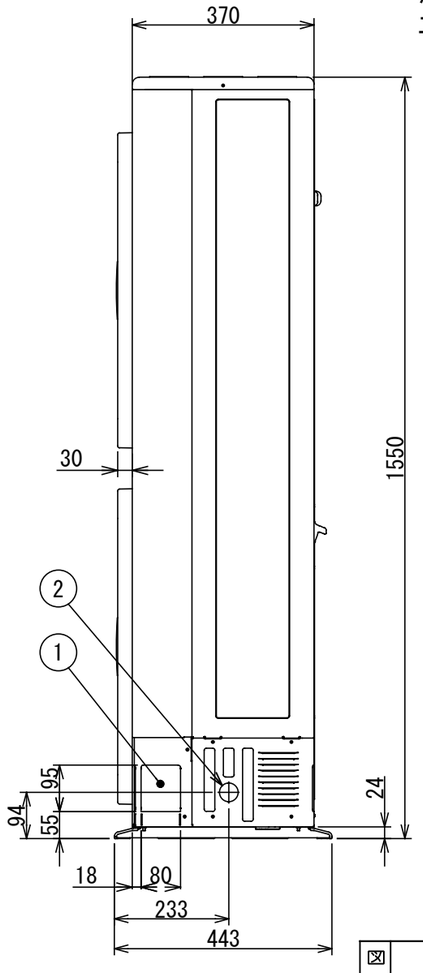


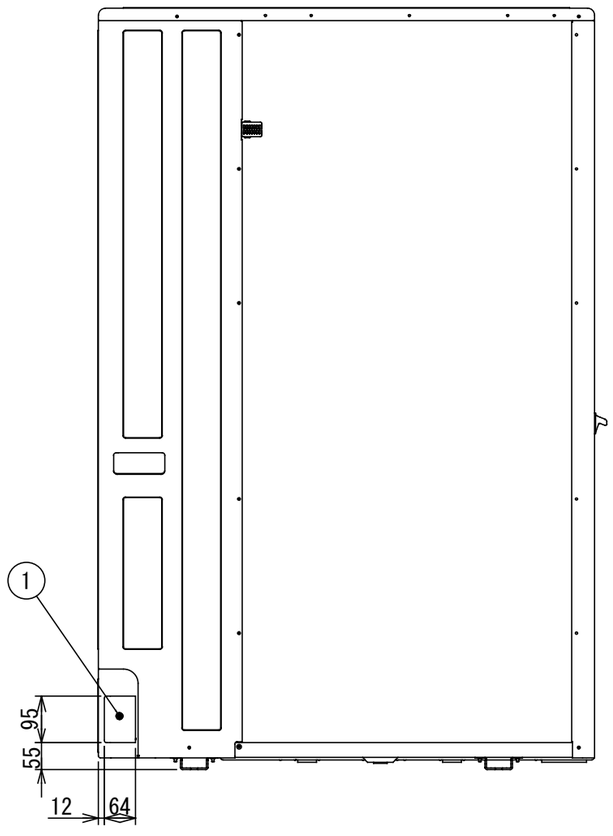
	名　　称	記　　事
①	冷媒配管取出口 室内外接続線取出口	ﾉｯｸｱｳﾄ穴
②	電源取入穴	φ38ﾉｯｸｱｳﾄ穴

※	配管接続口径		接続配管径		寸法A	寸法B
	液側	ｶﾞｽ側	液側	ｶﾞｽ側		
RP224	φ9.5	φ19.1	φ9.5	φ25.4	721	51
RP280	φ12.7	φ19.1	φ12.7	φ25.4	716	50

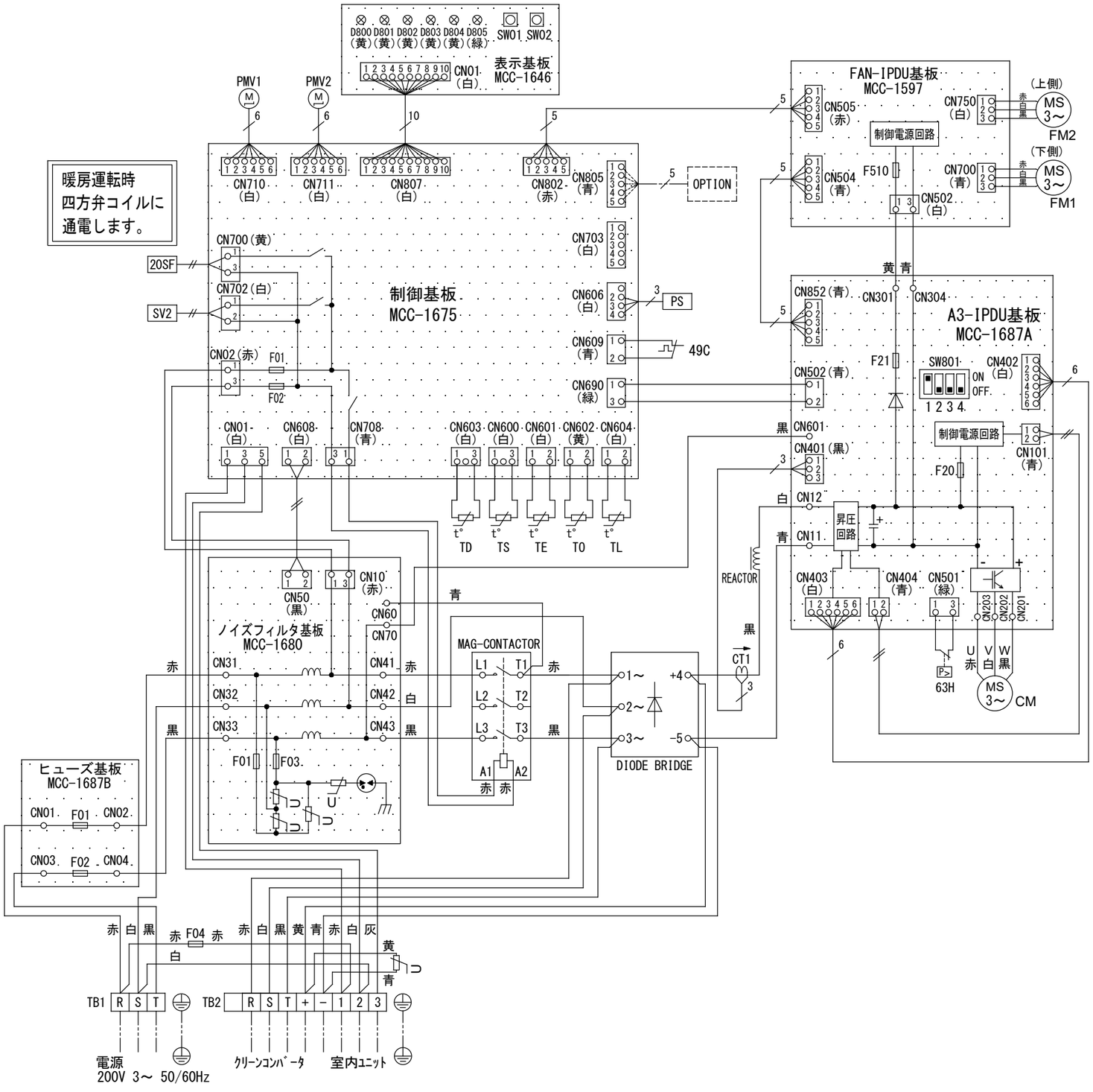
室外機本体のﾎﾞｰﾙﾊﾞﾙﾌﾞの接続径はφ19.1となっていますので、付属の継手配管を使用して工事を行ってください。







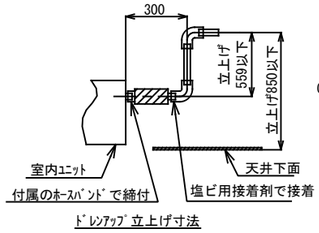
図番	T26C2003-ROA-RP2243HSZ	01	図法
		20Y	三角法
品名	東芝パッケージエアコン 外　形　図	尺度	単位
			mm
形名	ROA-RP2243HSZ	東芝キヤリア株式会社	

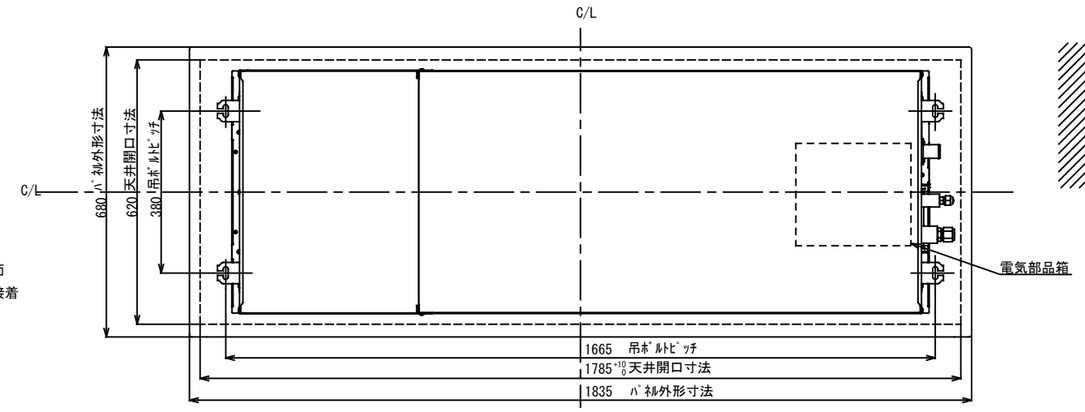


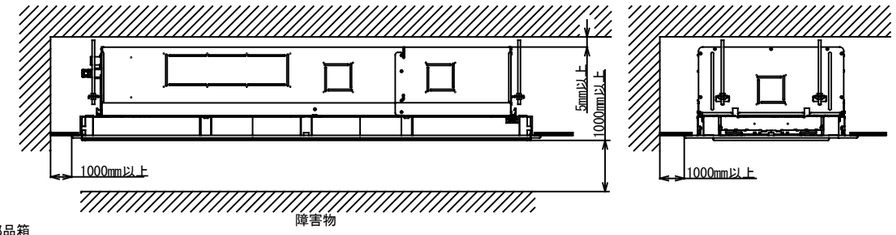
記　号	品　　名
2OSF	四方弁コイル
49C	圧縮機バイメタルサーモ
63H	高圧スイッチ
CM	圧縮機
CT1	電流センサ
(MCC-1597) F510	ヒューズ(制御電源) T3.15A 250VAC
(MCC-1675) F01, F02	ヒューズ(CDB) T3.15A 250VAC
(MCC-1680) F01, F03	ヒューズ(ノイズフィルタ) T6.3A 250VAC
(MCC-1687A) F20	ヒューズ(制御電源) T3.15A 250VAC
(MCC-1687A) F21	ヒューズ(ファン) 6.3A 650VDC
(MCC-1687B) F01, F02	ヒューズ(メイン) 70A 250VAC
F04	ヒューズ(室内－室外渡り保護用) T25A 250VAC
FM1、FM2	ファンモータ
PMV1、PMV2	電子制御弁コイル
PS	圧力センサ（低圧）
REACTOR	リアクタ
SV2	二方弁コイル
TB1	端子台（電源）
TB2	端子台（室内－室外接続用）
TD	配管温度センサ（吐出）
TE	熱交センサ１
TL	熱交センサ２
TO	外気温度センサ
TS	配管温度センサ（吸込）

1．二点鎖線は現地配線、破線は別売付属品を示します。
2．□□ は端子台、—○— は接続端子、○○ はプリント基板上のコネクタを示します。
3．⏚ は保護アースを示します。
4．⋰⋱ はプリント基板を示します。

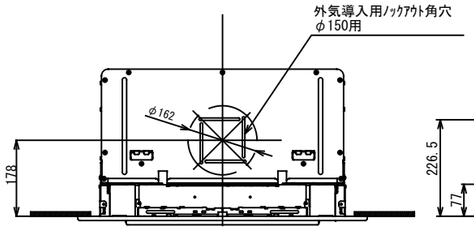
図番	T26D2003-ROA-RP2243HSZ	02	図法
		223	
品名	東芝パッケージエアコン 配　線　図	尺度	単位
形名	ROA-RP2243HSZ	東芝キヤリア株式会社	

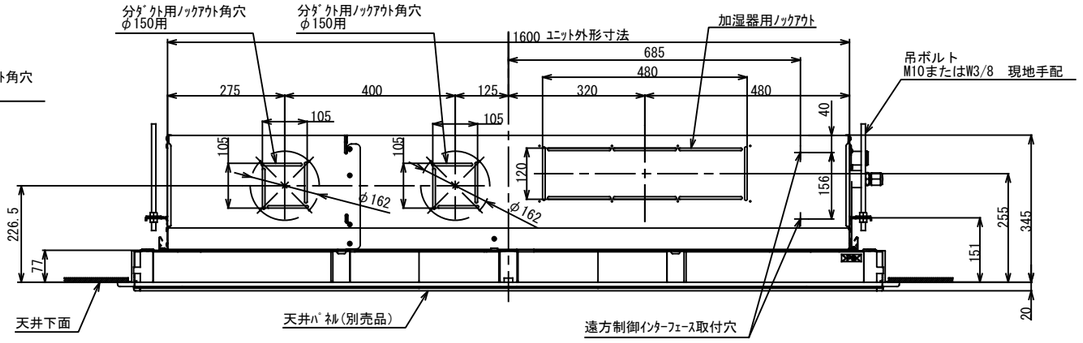


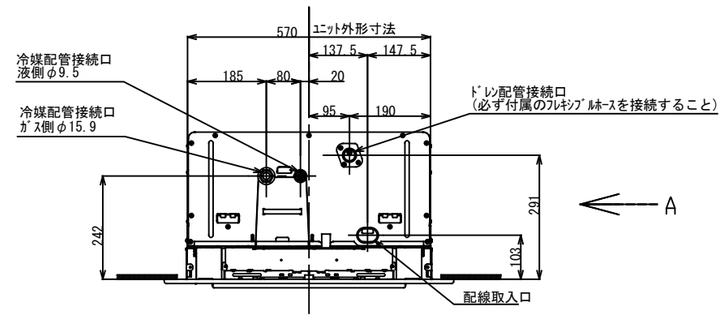


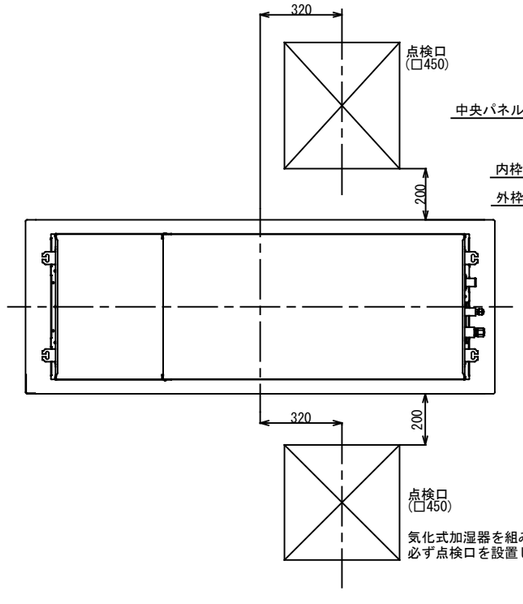


据え付けとサービスに必要なスペース



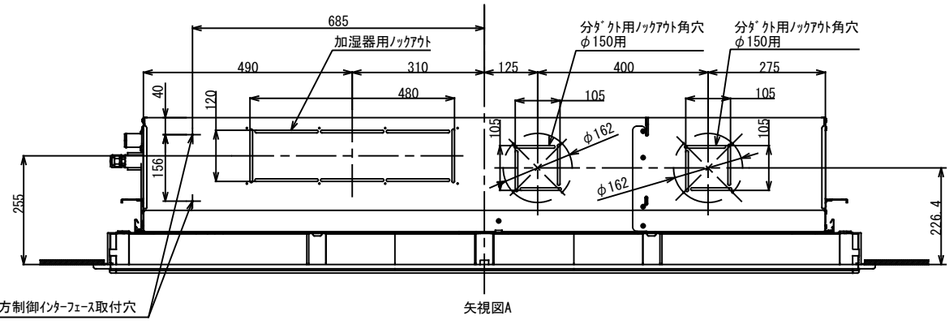






気化式加湿器を組み込む場合は
必ず点検口を設置してください



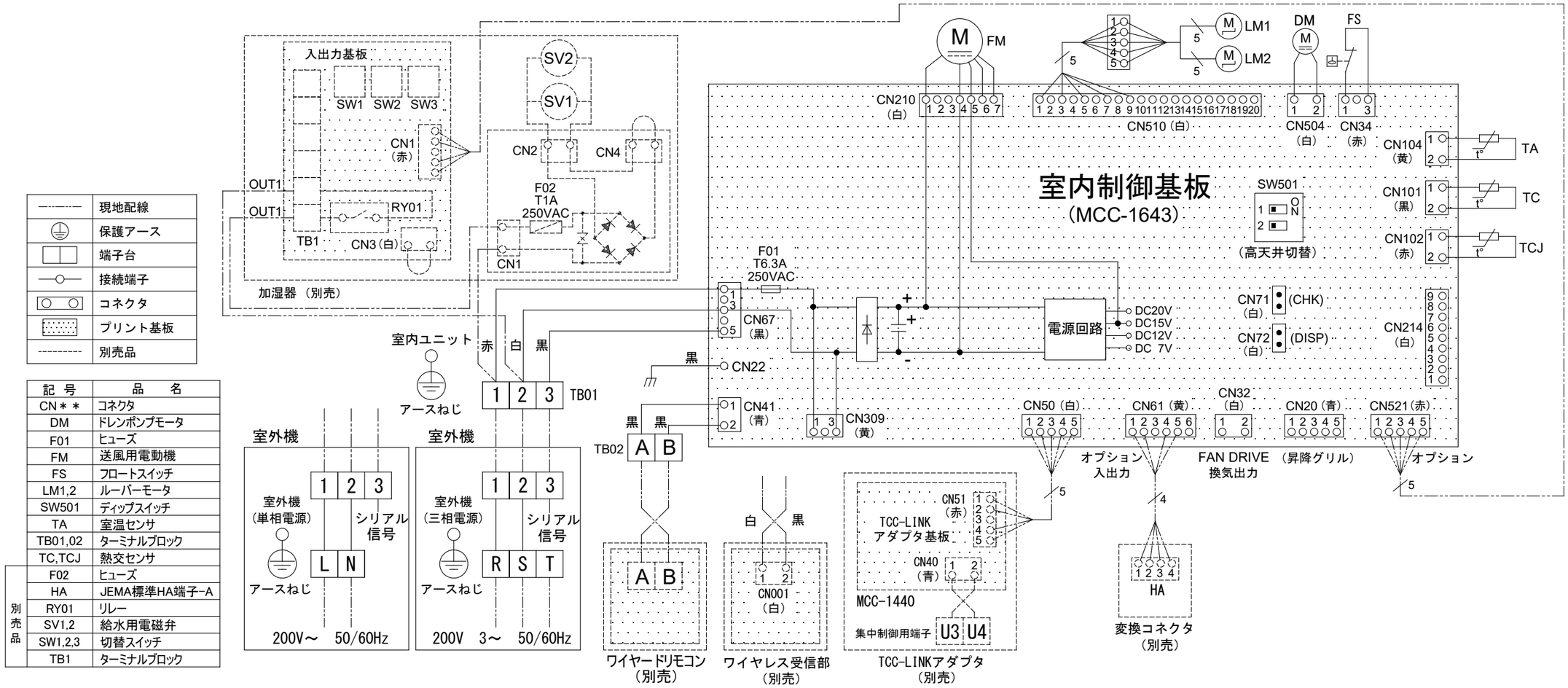


矢視図A

標準パネル質量	１４（ｋｇ）
標準パネル材質	中央パネル：鉄（塗装）
	内枠：アルミニウム（塗装）
	外枠・アジャストカバー：樹脂（ＰＳ）
標準パネル外装色	ムーンホワイト（マンセル記号２．５ＧＹ９．０／０．５）

注）1. 装置銘板の貼付位置
室内ユニット本体：電気部品箱カバー表面
天井パネル：吸込口内

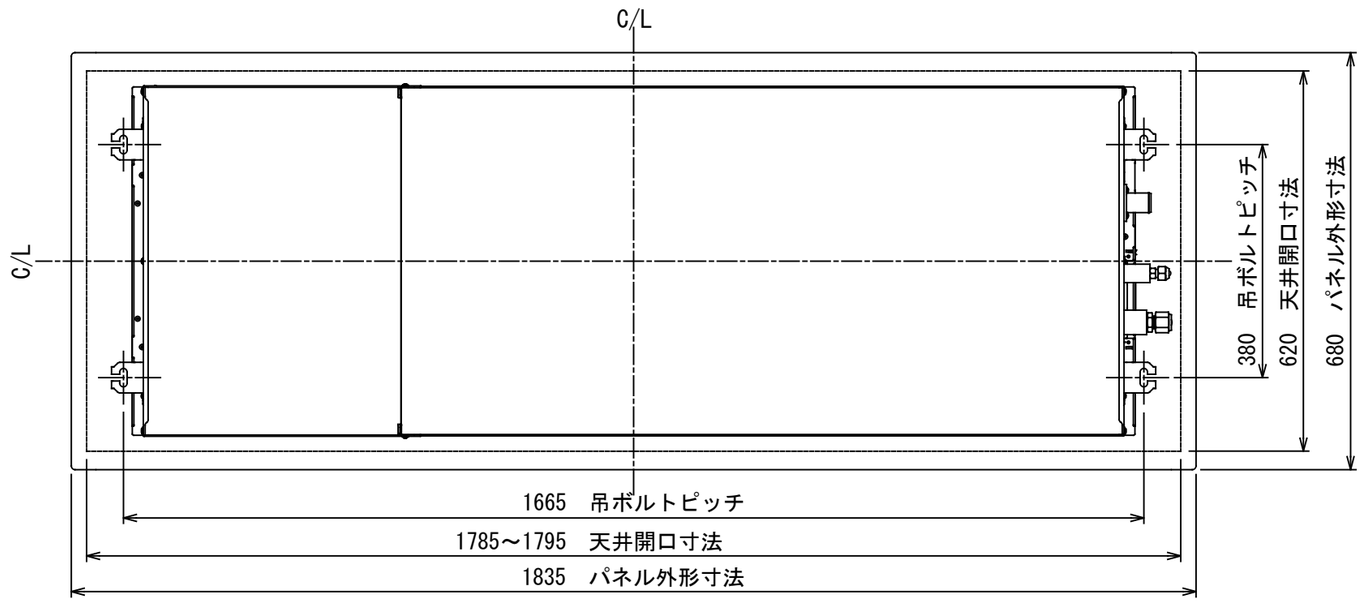
図番	T25A1821-AIU-RP1123WH	02	図法
		214	三角法
品名	東芝パッケージエアコン外形図 （天井カセット形２方向吹出しタイプ）	尺度	単位
			mm
形名	AIU-RP1123WH	東芝キヤリア株式会社	



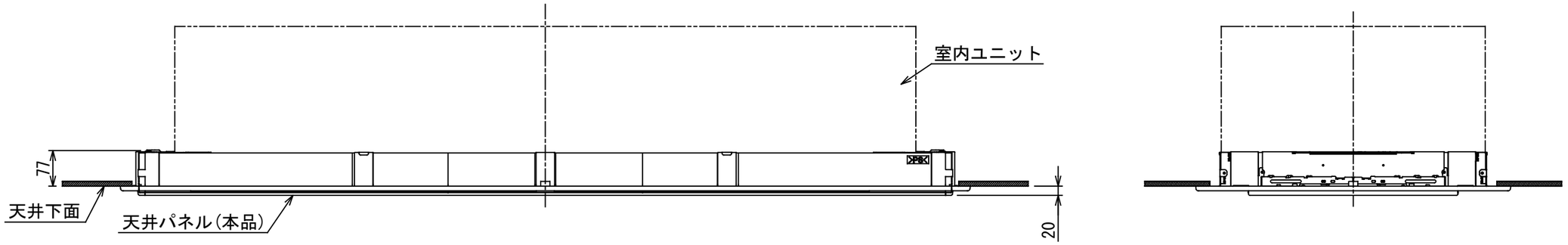
----------	現地配線
⏚	保護アース
□□	端子台
○—○	接続端子
○○	コネクタ
⋯⋯	プリント基板
----------	別売品

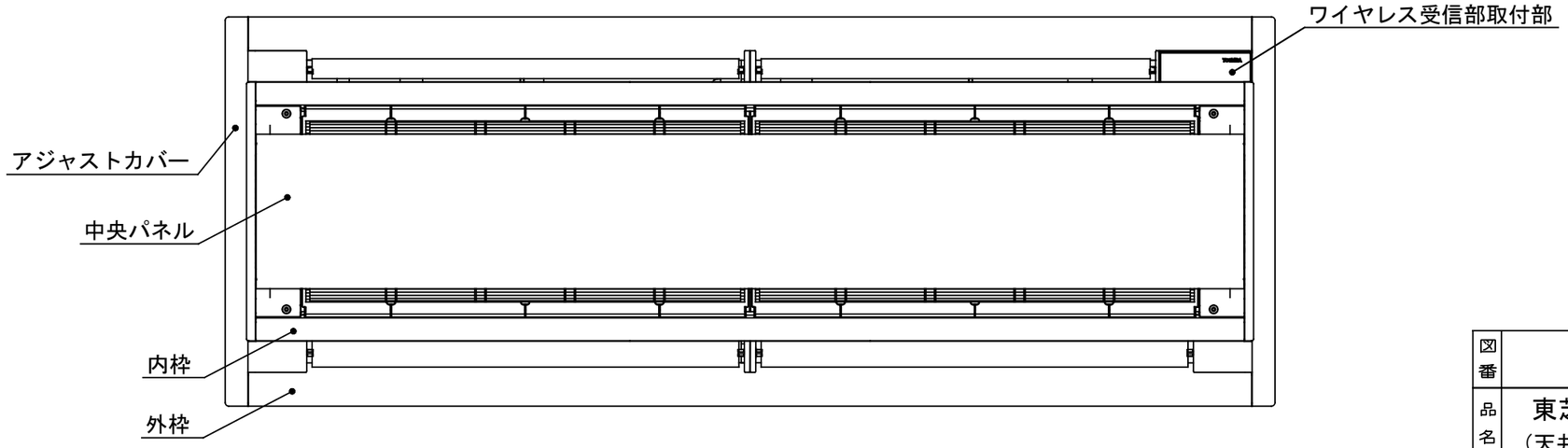
記 号	品 名
CN＊＊	コネクタ
DM	ドレンポンプモータ
F01	ヒューズ
FM	送風用電動機
FS	フロートスイッチ
LM1,2	ルーバーモータ
SW501	ディップスイッチ
TA	室温センサ
TB01,02	ターミナルブロック
TC,TCJ	熱交センサ
別売品 F02	ヒューズ
別売品 HA	JEMA標準HA端子-A
別売品 RY01	リレー
別売品 SV1,2	給水用電磁弁
別売品 SW1,2,3	切替スイッチ
別売品 TB1	ターミナルブロック

図番	T25B1807-AIU-RP1123WH	03 214	図法
品名	東芝パッケージエアコン配線図 (天井カセット形２方向吹出しタイプ)	尺度	単位
形名	AIU-RP1123WH	東芝キヤリア株式会社	



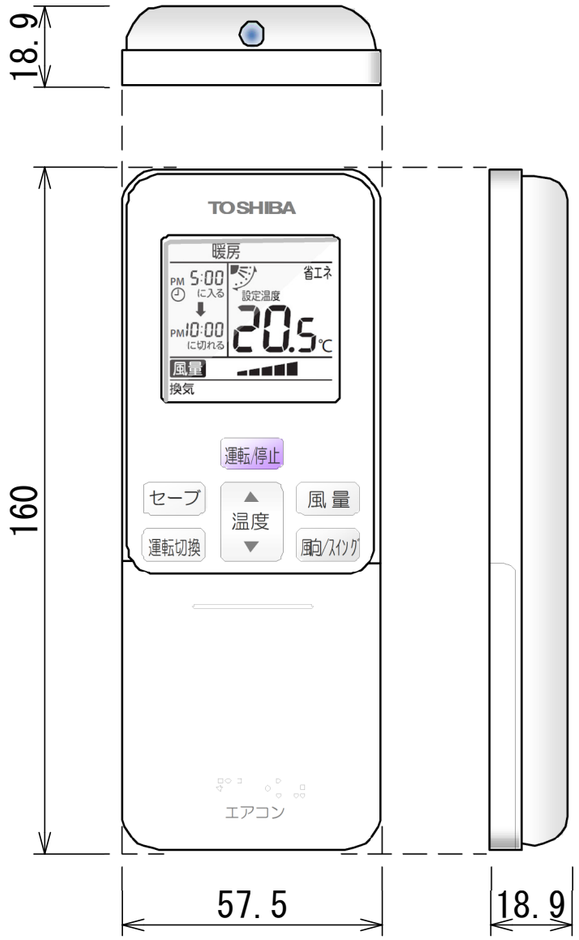
適用機種	天井カセット形 ２方向吹出し タイプ	店舗用 AIU-	P112形,P140形,P160形
		マルチ用 MMU-	P112形,P140形,P160形
パネル質量	１４ｋｇ		
パネル材質	中央パネル：鉄（塗装）		
	内枠：アルミニウム（塗装）		
	外枠・アジャストカバー：樹脂（ＰＳ）		
パネル外装色	ムーンホワイト（マンセル記号２．５ＧＹ９．０／０．５）		



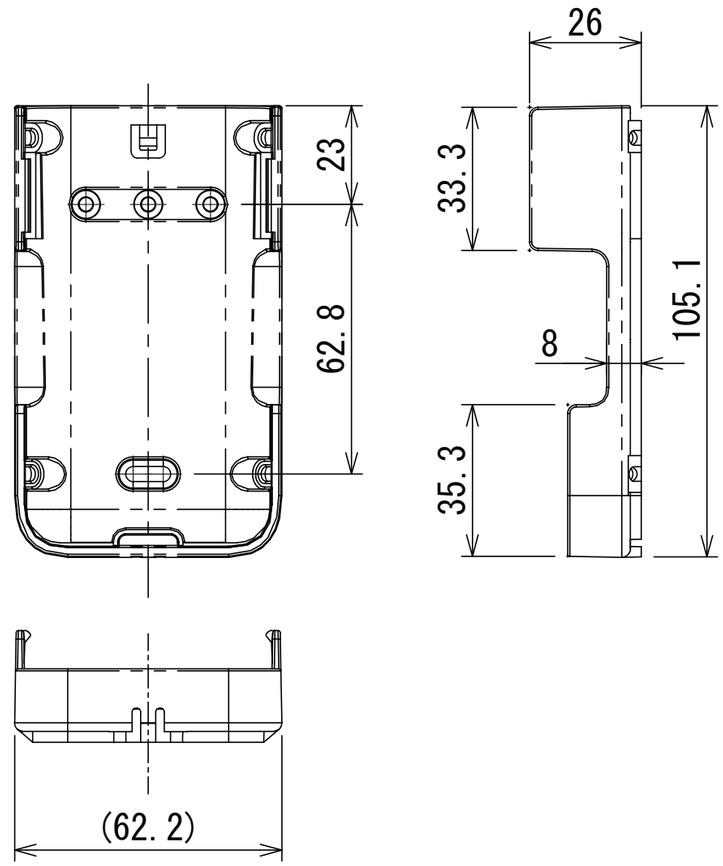


図番	T24H2124-RBC-UW1403PG(W)	01	図法
		21Y	三角法
品名	東芝パッケージエアコン用別売部品外形図 （天井カセット形２方向吹出しタイプ用天井パネル）	尺度	単位 ｍｍ
形名	RBC-UW1403PG(W)	東芝キヤリア株式会社	

ワイヤレスリモコン寸法図



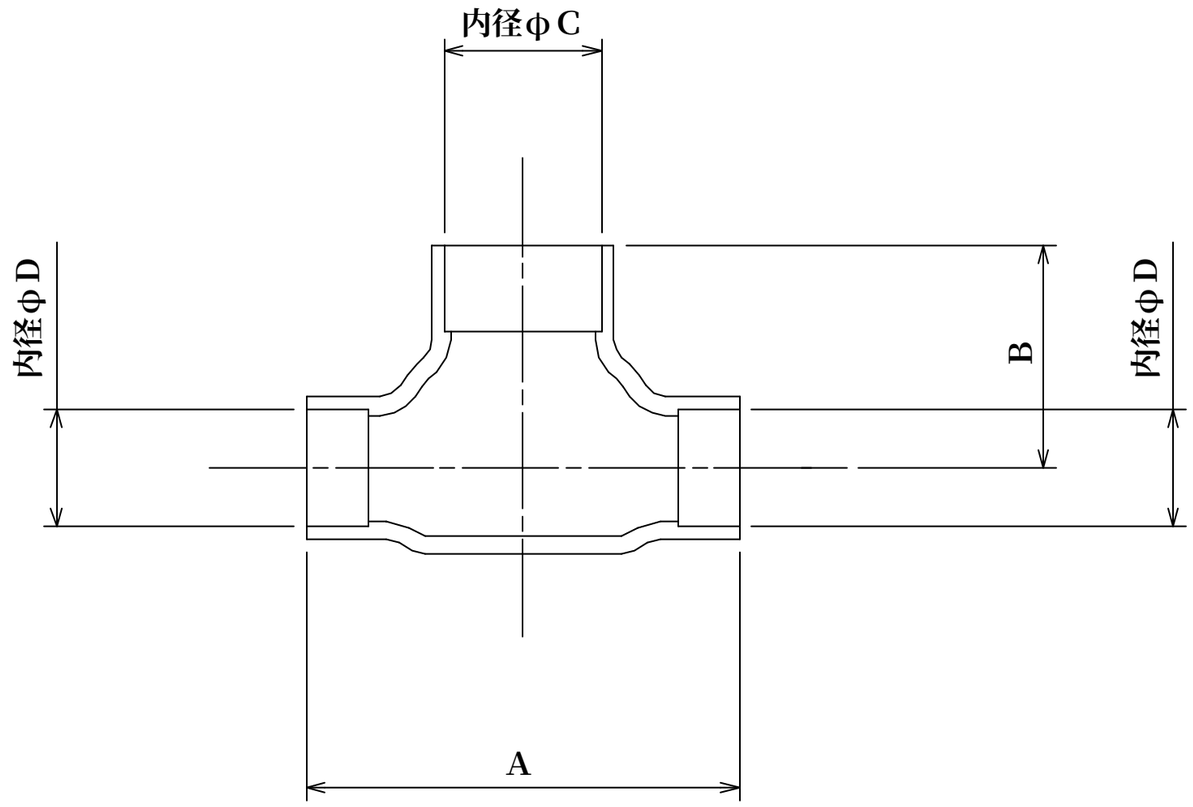
リモコンホルダー（付属）寸法図



リモコン単品形名	製品形名	本体色
WX-TA01GJ	RBC-ATX41	フルムーンホワイト

適用機種		図面番号	T29E1406-02			
RBC-ATX41		品名	東芝ﾊﾟｯｹｰｼﾞ ｴｱｺﾝ用別売部品 外形図	尺度	／	図法 三角法
			ワイヤレスリモコンキット			
		東芝キヤリア株式会社				

T29E1406-4Y



	A	B	C	D	P224用	P280用
液　側	35	18	φ12.7	φ9.5	—	○
	34	14	φ9.5	φ9.5	○	—
ガス側	74	37	φ25.4	φ15.9	○	○

適用機種		図面番号	T29E0501-01			
RBC-TWP101		品名	東芝パッケージエアコン用別売部品 外形図 分岐管	尺度	／	図法 三角法
		東芝キヤリア株式会社				