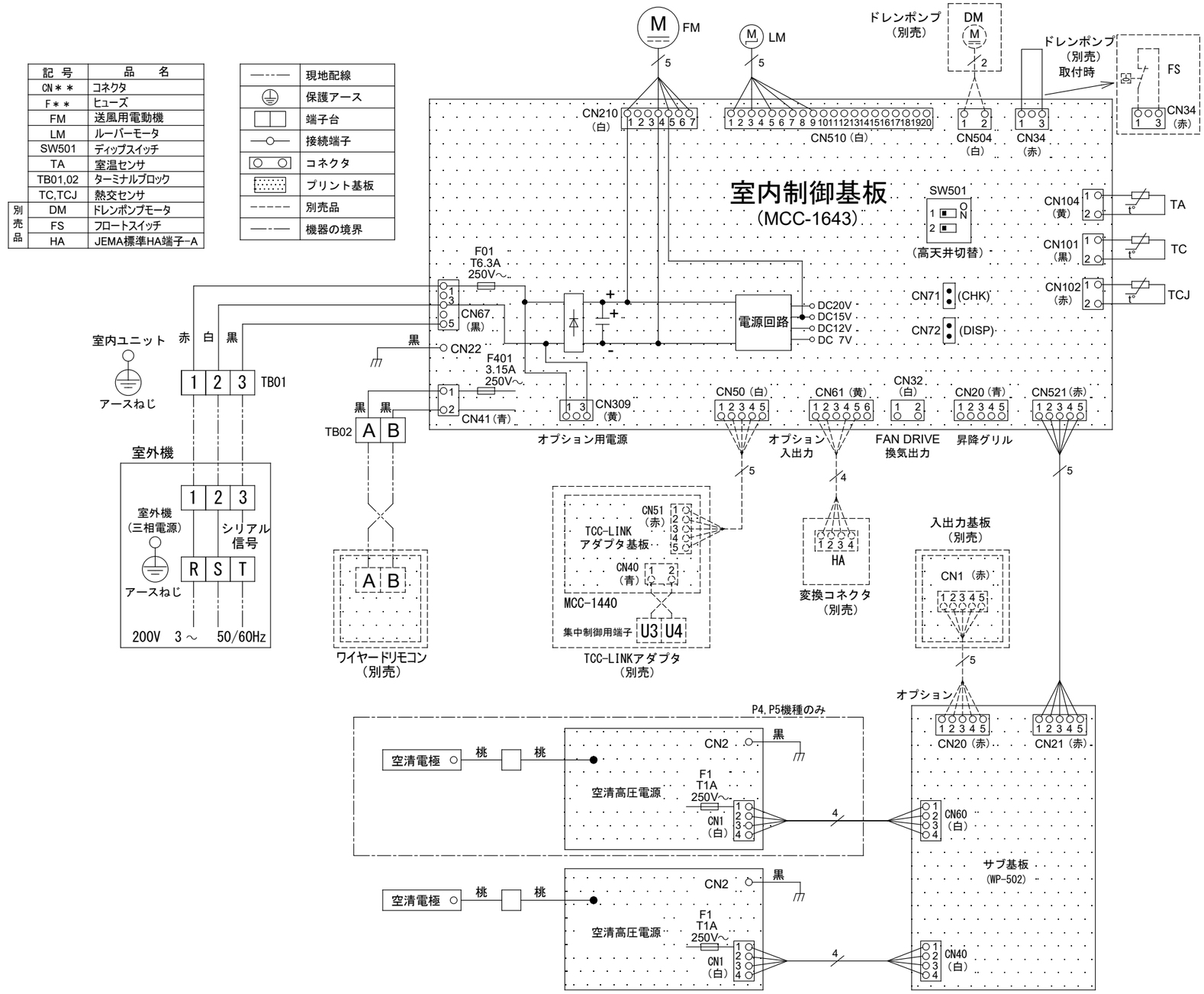
記号	品名
CN＊＊	コネクタ
F＊＊	ヒューズ
FM	送風用電動機
LM	ルーバーモータ
SW501	ディップスイッチ
TA	室温センサ
TB01,02	ターミナルブロック
TC,TCJ	熱交センサ
別売品 DM	ドレンポンプモータ
別売品 FS	フロートスイッチ
別売品 HA	JEMA標準HA端子-A

———	現地配線
⏚	保護アース
□□	端子台
——○——	接続端子
○○	コネクタ
⋰⋰	プリント基板
- - - -	別売品
—·—	機器の境界



図番	T27B2102-RIC-CRP31HD	02 / 215	図法
品名	東芝中温用パッケージエアコン配線図（天井吊形）	尺度	単位
形名	RIC-CRP31HD	東芝キヤリア株式会社	