セット名称 RKRA04543MU
仕様表 （室内ユニット） AIK-RP454H

（室外機） ROA-RP453

壁掛
冷専

東芝パッケージエアコン （空冷式壁掛形）

(50/60Hz)

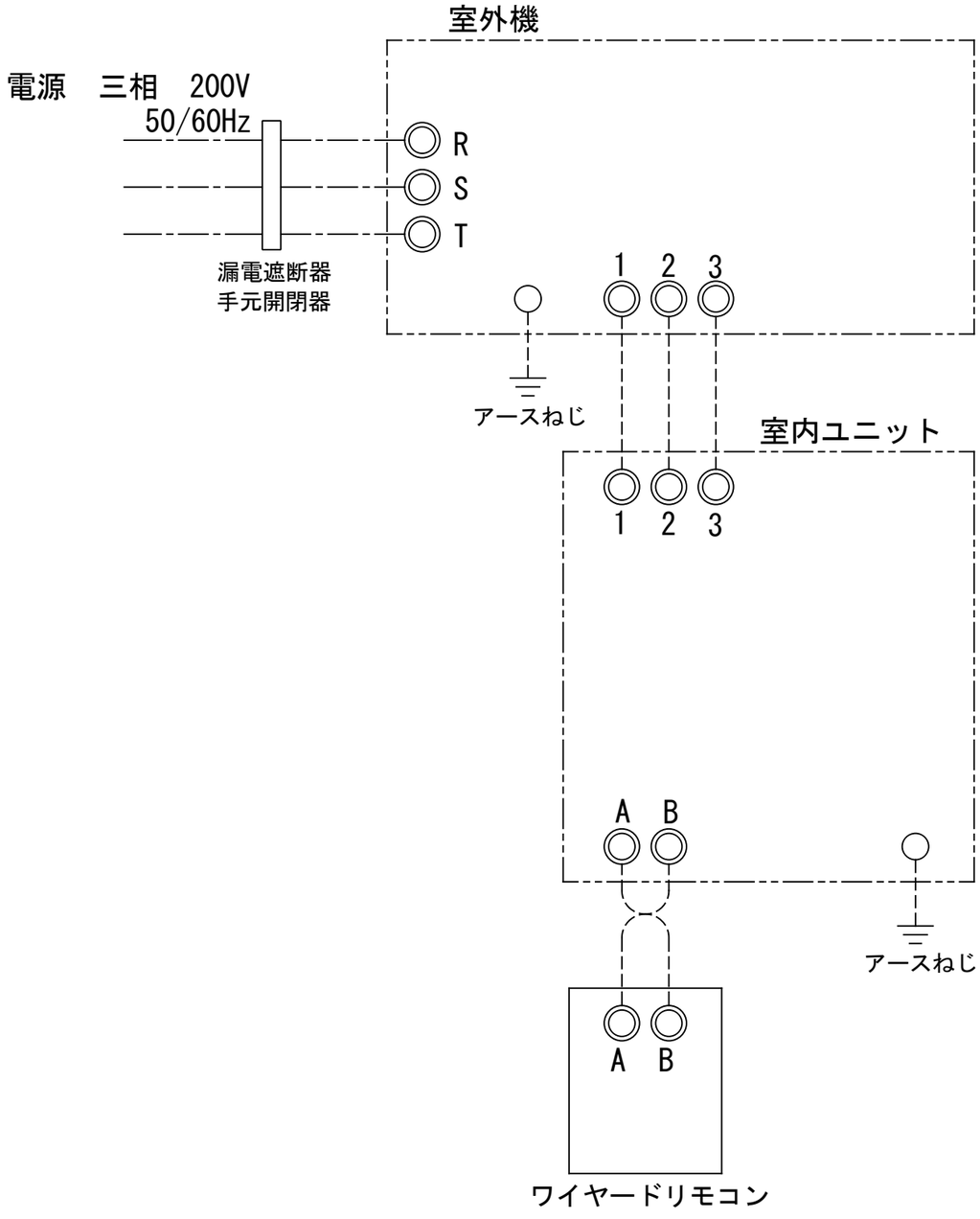
冷房性能(注1)	定格冷房標準能力		kW	4.0 〈1.0 ～ 4.5〉
		顕熱比	-	0.72
	定格冷房標準エネルギー消費効率		-	3.05 / 3.05
	中間冷房標準能力		kW	1.8
	中間冷房中温能力		kW	1.9
	最小冷房中温能力		kW	1.4
通年エネルギー消費効率			(注4)	
	APF2015 (JIS B 8616：2015)		-	5.6 / 5.6
	APF (JIS B 8616：2006)		-	5.7 / 5.7
電気特性	電源		(注2)	三相 200V 50/60Hz
	消費電力	定格冷房標準	kW	1.31 / 1.31
		中間冷房標準	kW	0.355 / 0.355
		中間冷房中温	kW	0.307 / 0.307
		最小冷房中温	kW	0.187 / 0.187
	運転電流		A	4.11 / 4.11
		(最大)		7.70 / 7.70
	力率		%	92 / 92
(注1)	始動電流		A	- / -
室内ユニット	形名			AIK-RP454H
	外装			グランホワイト(マンセル5PB9/1)
	外形寸法	高さ	mm	293
		幅	mm	798
		奥行	mm	230
	総質量		kg	10
	空気熱交換器			フィンドチューブ
	防音・断熱材			軟質ポリエチレンフォーム, 発泡スチロール
	送風装置	送風機		横流ファン
		風量 (注7) 急/強+/強/弱+/弱	m^3/min	10.5 / 9.5 / 9.0 / 8.5 / 7.5
		電動機	kW	0.042
	エアフィルタ			室内ユニットに付属
	運転調整装置		(注3)	リモコンスイッチ
	ドレン口径（呼び径）			16(ドレンホース)
	定格騒音(音響パワーレベル) (注5) 急/強+/強/弱+/弱		dB(A)	55 / 53 / 52 / 50 / 46
	運転音(音圧レベル) (注6) 急/強+/強/弱+/弱		dB(A)	42 / 40 / 38 / 37 / 32
	電熱装置			取付不可

室外機	形名			ROA-RP453
	外装			シルキーシェード(マンセル1Y8.5/0.5)
	外形寸法	高さ	mm	550
		幅	mm	780
		奥行	mm	290
	総質量		kg	34
	圧縮機	形式		全密閉形
		圧縮機用電動機定格出力	kW	0.88
		極数		6
	空気熱交換器			フィンドチューブ
	冷媒制御			電子制御弁
	送風装置	送風機		プロペラファン
		標準風量	m^3/min	40.0
		電動機	kW	0.043
	高圧スイッチ		MPa	- -
	低圧スイッチ		MPa	- -
	保護装置			吐出温度センサー 過電流センサー 圧縮機サーモ
	ケースヒータ		W	-
	定格騒音(音響パワーレベル) (注5)		dB	61
	運転音(音圧レベル) (注6)		dB	45
	IPコード			IPX4
法定冷凍トン				0.56
設計圧力		高圧部	MPa	4.15
		低圧部	MPa	2.21
冷媒・出荷時封入量			kg	R32・0.80
冷媒追加不要の最大実長			m	20
冷媒追加量			g/m	20
冷媒配管	室外機・室内ユニット間		mm	ガス側：φ12.7 液側：φ6.4
	最大実長		m	30
	最大落差		m	室外機が上の場合 ：30 室外機が下の場合 ：30
電源設計	漏電遮断器			15A、30mA 0.1sec以下
	手元開閉器	開閉器容量	A	15
		ヒューズ	A	10
	配線用遮断器		A	15
	電源配線			線径 / 電源線こう長(最大)
				単線1.6mm 23 / 23
				単線2.0mm 36 / 36
				撚線3.5mm^2 40 / 40
				撚線5.5mm^2 63 / 63
				撚線8.0mm^2 - / -
				撚線14.0mm^2 - / -
				撚線22.0mm^2 - / -
				撚線38.0mm^2 - / -
連絡線	室外機・室内ユニット間	70 m以下		単線1.6mm×3本
リモコンコード			(500mまで)	VCTF0.5-2.0mm2 2芯 など

(注1) 冷房性能および電気特性は、JIS B 8616：2015による温度条件、基準配管《配管相当長7.5m(P40～P63形は5m)、落差0m》のときの値です。
〈 〉内は能力範囲を示します。
(注2) 電源電圧は、変動があった場合でも±１０%を超えないようにしてください。

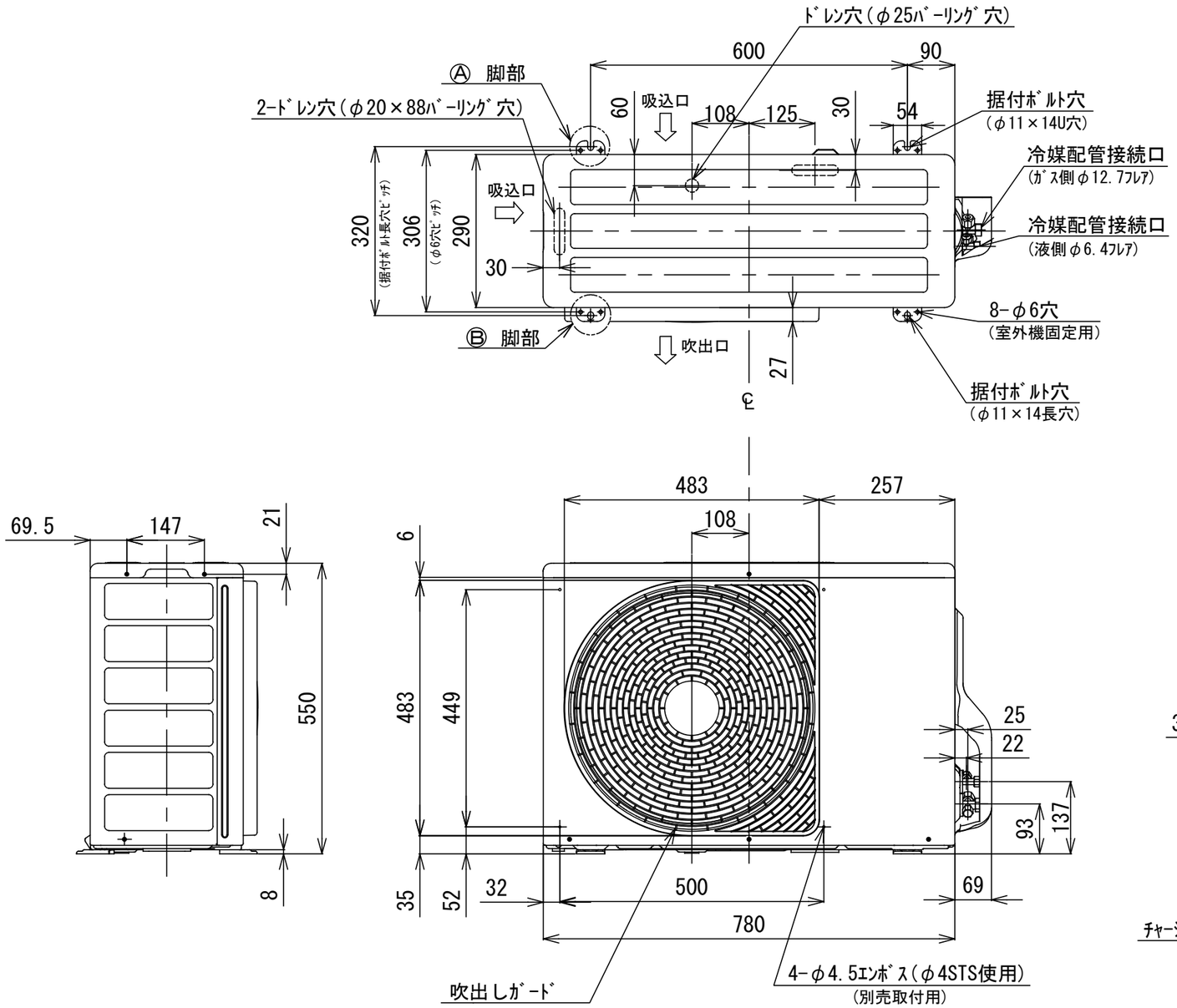
(注3) リモコンスイッチは別売部品です。
リモコンコード配線長は『リモコン外形図』を参照してください。
(注4) 経済産業省告示213号「エアコンディショナーの性能の向上に関する製造事業者等の判断基準等」
（通称：省エネ法基準値）における通年エネルギー消費効率は、「APF (JIS B 8616：2006)」が適用されます。
(注5) 定格騒音(音響パワーレベル)は、JIS B 8616：2015 に基づいた値です。
(注6) 運転音(音圧レベル)は、JIS B 8616：2006に基づいた値です。
(注7) 定格風量は「急」です。
(注8) 漏電遮断器が地絡保護専用の場合には手元開閉器＋ヒューズ、または配線用遮断器を設けてください。漏電遮断器は、高調波対応品を使用してください。

品名	東芝パッケージエアコン仕様表（空冷式壁掛形）	図番	T2521870	01	東芝キヤリア株式会社
		セット名称	RKRA04543MU	213	

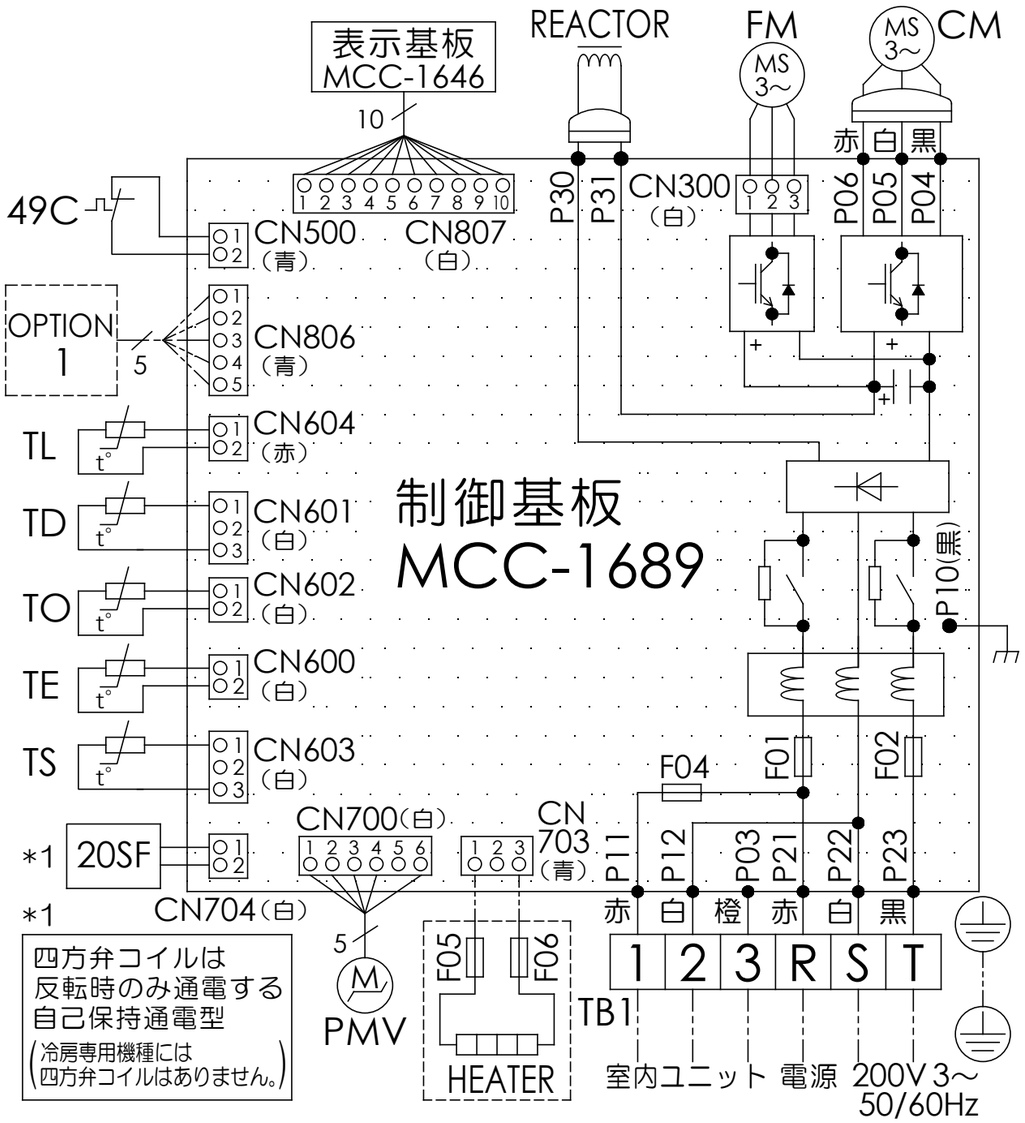


注）1. ◎は端子板を示します。
2. 破線、一点鎖線は現地配線を示します。
3. 室外機、室内ユニットの内部配線は、各々の機種の配線図を参照してください。
4. リモコン配線には極性がありませんので、室内ユニット端子板A,Bへの接続は逆になってもかまいません。

図番	T25G1502	04 214	図法
品名	東芝パッケージエアコン外部結線図 （ワイヤードシングルタイプ）	尺度	単位
形名		東芝キヤリア株式会社	



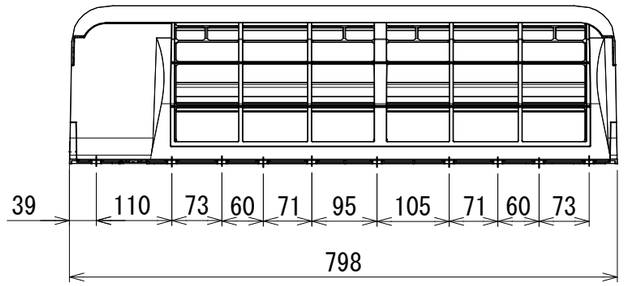
図番	T26C1931-ROA-RP453	02	図法
		215	三角法
品名	東芝パッケージエアコン 外形図	尺度	単位
			mm
形名	ROA-RP453	東芝キヤリア株式会社	



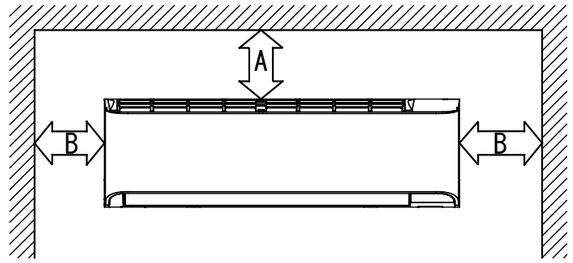
記号	品 名
20SF	四方弁コイル(*1)
49C	圧縮機 バイメタルサーモ
CM	圧縮機
FM	ファンモータ
F01 F02	FUSE (メイン電源用) T25A AC250V
F04	FUSE(室内-室外 渡り保護用) T10A AC250V
F05 F06	FUSE (別売底板 凍結防止ヒータ用) T3.15A AC250V
HEATER	ヒータ
OPTION 1	外部入力
PMV	電子制御弁コイル
REACTOR	リアクタ
TB1	端子台
TD	配管温度センサ (吐出)
TE	熱交センサ１
TL	熱交センサ２
TO	外気温度センサ
TS	配管温度センサ (吸込)

1. 二点鎖線は現地配線、破線は別売付属品を示します。
2. □□は端子台、—○— は接続端子、○ ○ はプリント基板のコネクタを示します。
3. ⏚は保護アースを示します。
4. ┌┈┈┈┐はプリント基板を示します。

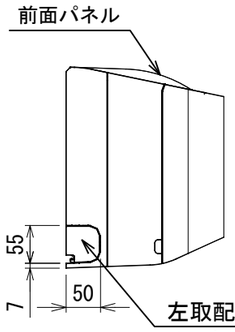
図番	T26D1934-ROA-RP453	03 215	図法
品名	東芝パッケージエアコン 配 線 図	尺度	単位
形名	ROA-RP453	東芝キヤリア株式会社	

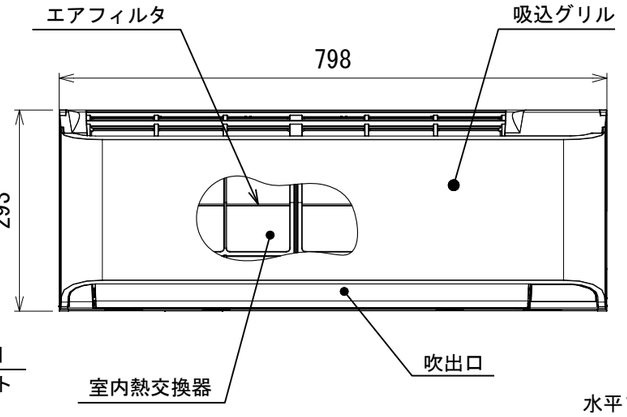


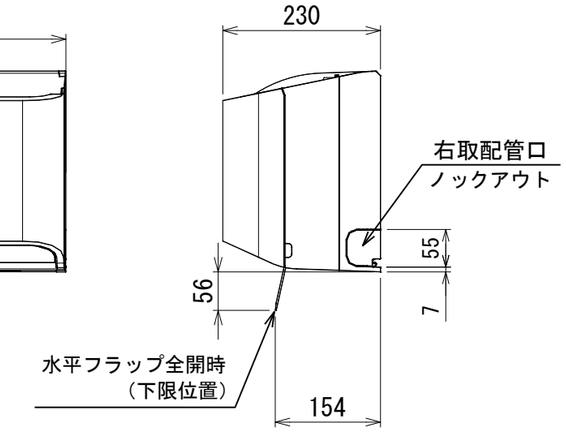
サービスに必要なスペース

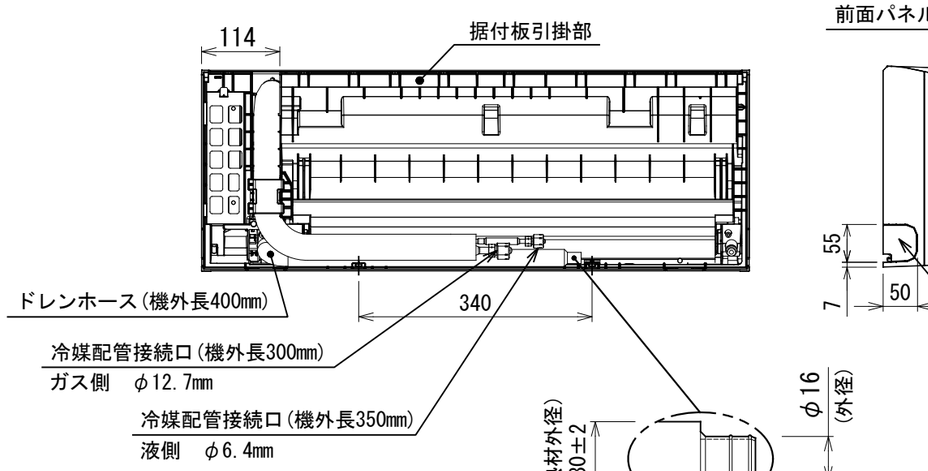


	距離
A	50mm 以上
B	50mm 以上

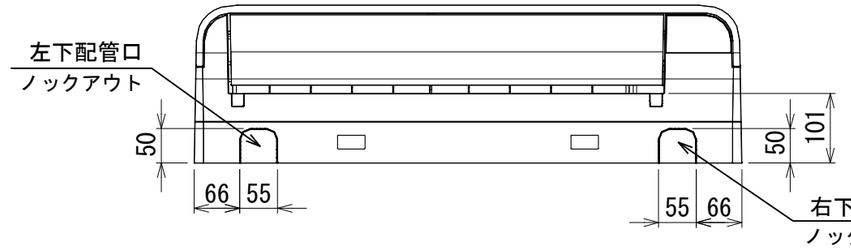


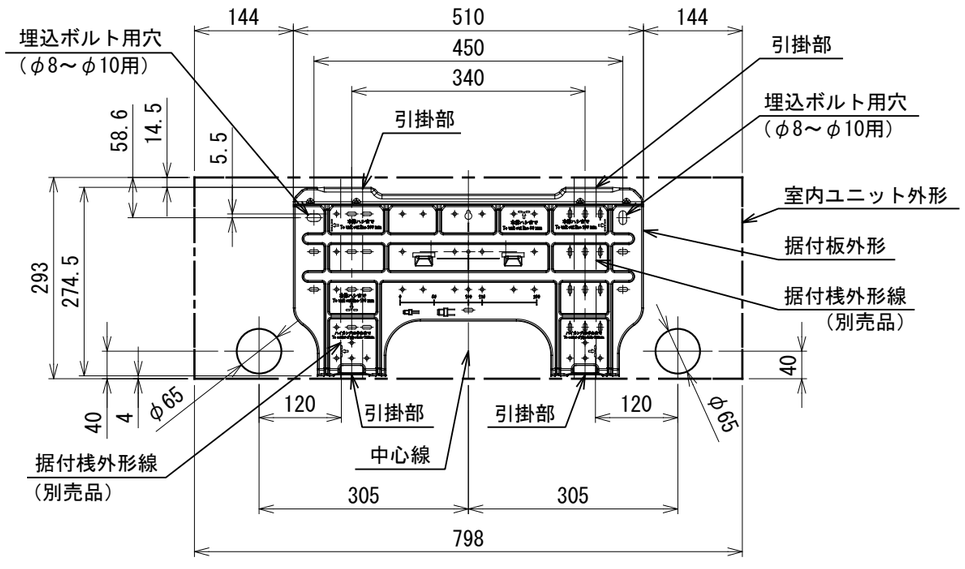






（ドレンホース先端寸法）



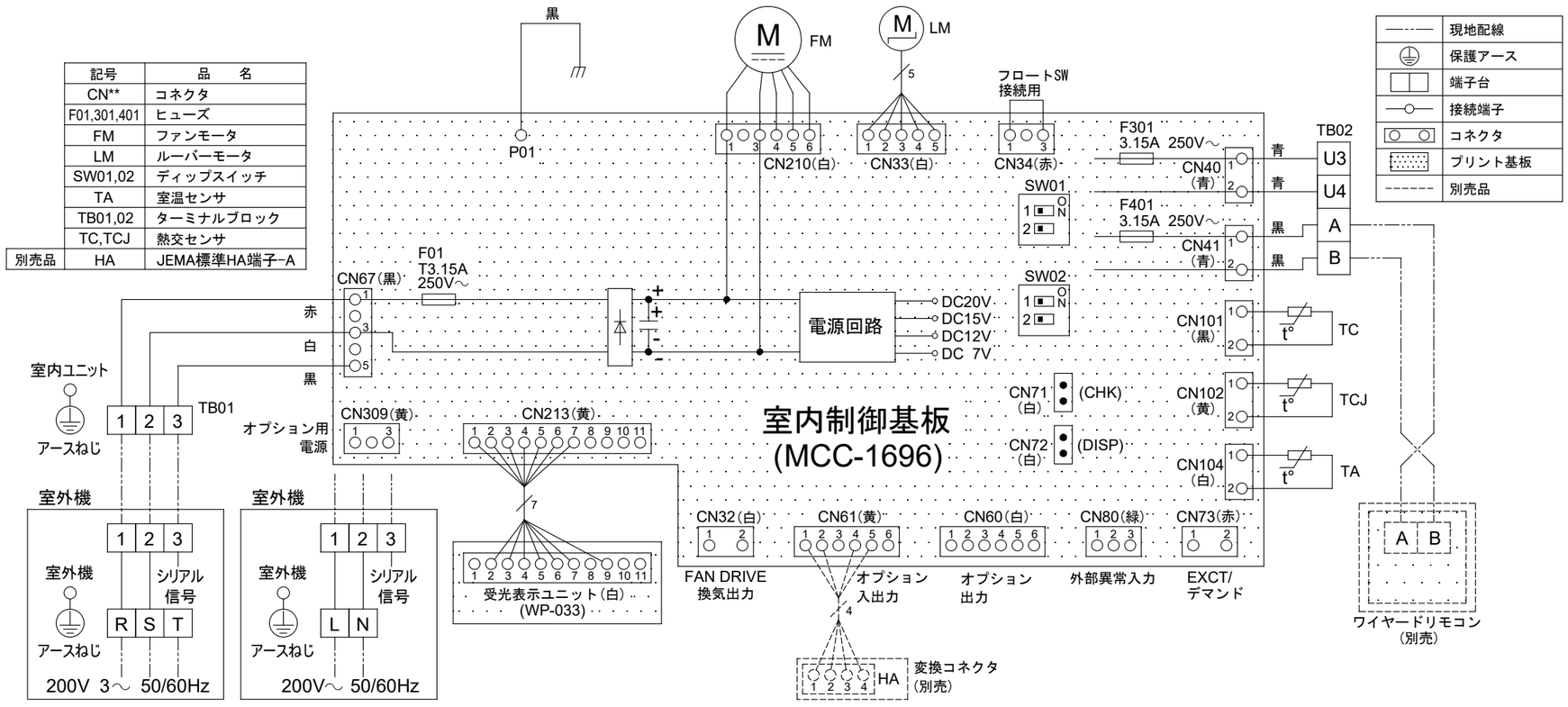


注）装置銘板の貼付位置：　筐体下面

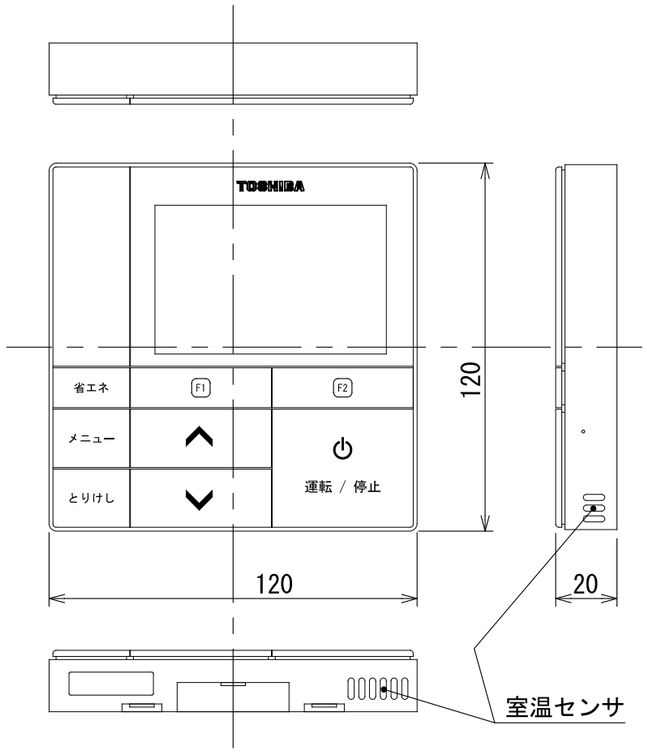
図番	T25A2101-AIK-RP454H	01	図法
		214	三角法
品名	東芝パッケージエアコン外形図 （壁掛形）	尺度	単位
			mm
形名	AIK-RP454H	東芝キヤリア株式会社	

記号	品　名
CN**	コネクタ
F01,301,401	ヒューズ
FM	ファンモータ
LM	ルーバーモータ
SW01,02	ディップスイッチ
TA	室温センサ
TB01,02	ターミナルブロック
TC,TCJ	熱交センサ
別売品	HA	JEMA標準HA端子-A

———	現地配線
⏚	保護アース
□	端子台
—○—	接続端子
○○	コネクタ
⋰⋰⋰	プリント基板
- - - - -	別売品



図番	T25B2101-AIK-RP454H	01 / 214	図法
品名	東芝パッケージエアコン配線図 （壁掛形）	尺度	単位
形名	AIK-RP454H	東芝キヤリア株式会社	



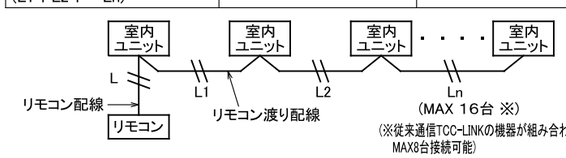
お願い）
配線を埋込まれる場合は、JIS-C8340
1個用スイッチボックス(カバーなし)
又は、2個用スイッチボックス(カバーなし)
を現地手配し、埋込んでください。

リモコン配線とリモコン渡り線

リモコン配線(通信線)とAC100V/200Vの配線を直接接触させたり、同一電線管に収めることはできません。ノイズ等により、制御系統に異常が生じる恐れがあります。

※ご使用のリモコンによって異なります。

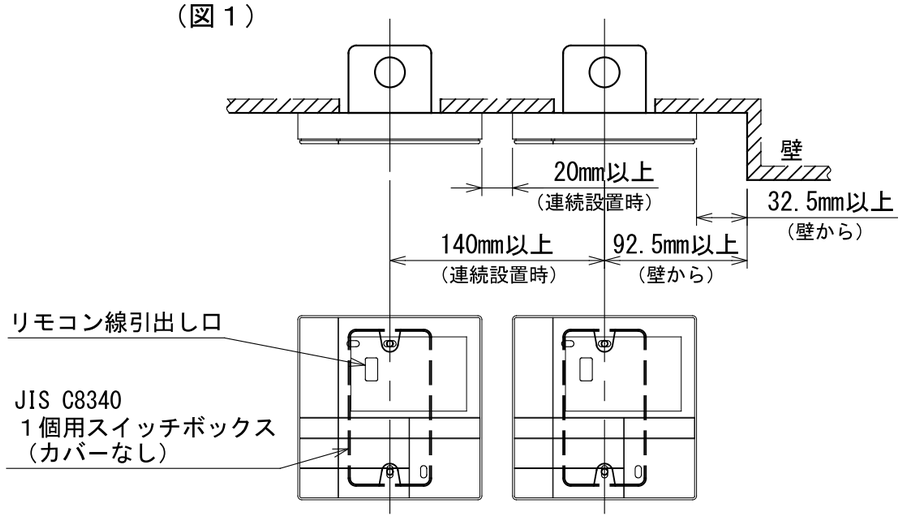
線種	VCTF:0.3mm²×2			VCTF:0.5mm²～2.0mm²×2		
リモコン配線とリモコン渡り配線の総配線長 (L＋L1＋L2＋…Ln)	1リモコン	2リモコン	ワイヤレスとの2リモコン	1リモコン	2リモコン	ワイヤレスとの2リモコン
	200mまで	120mまで	200mまで	500mまで	300mまで	400mまで
リモコン渡り配線の総配線長 (L1＋L2＋…Ln)	200mまで			200mまで		



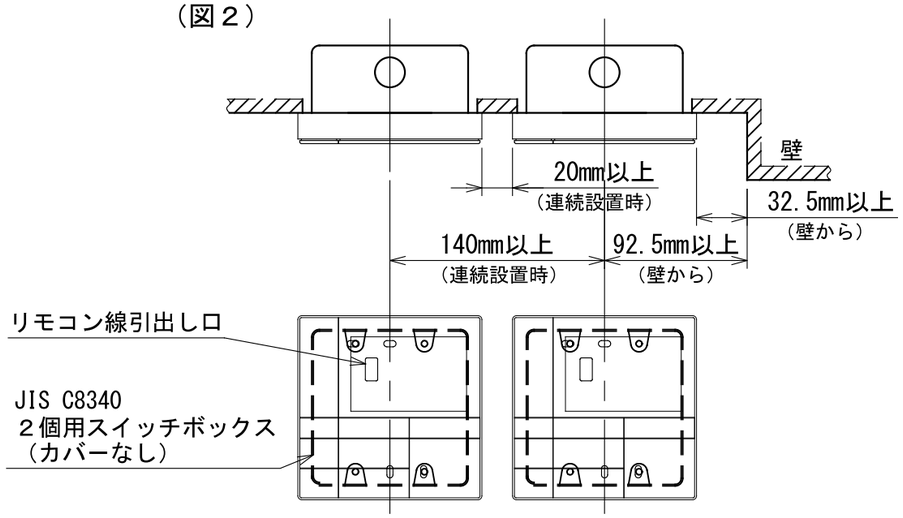
連続設置の場合の取付方法

リモコンを壁面に取付ける場合は、図1・図2・図3の取付け方法を守ってください。

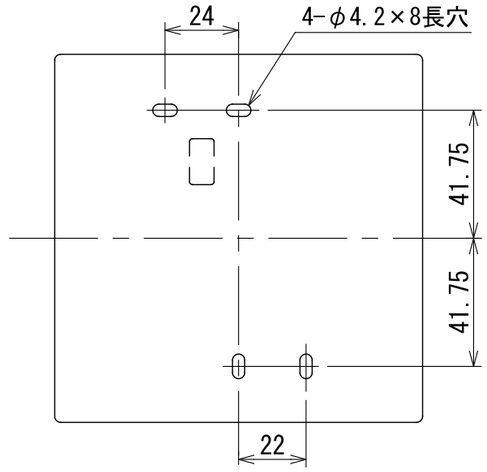
（図１）



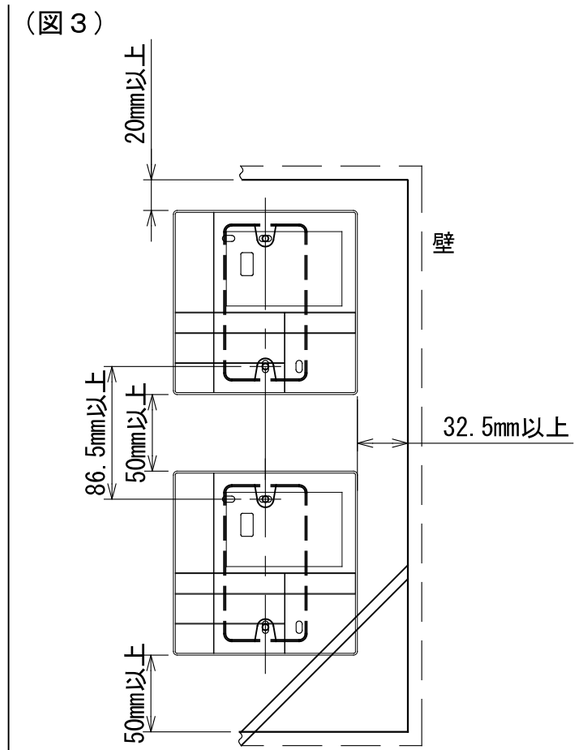
（図２）



＜リモコン取付け寸法＞



（図３）



図番	T24E2001-RBC-AMSU51	02	図法
		238	三角法
品名	業務用空調別売部品外形図 (省エネneoリモコン)	尺度	単位
			mm
形名	RBC-AMSU51	東芝キヤリア株式会社	