セット名称　RKEA06341MUIN
仕様表　（室内ユニット）　AIK-RP634H
（室外機）　ROA-RP631H-IN

壁掛
インバータ

東芝パッケージエアコン　（空冷インバータヒートポンプ式壁掛形）

【グリーン購入法適合】
(50/60Hz)

冷房性能(注1)	定格冷房標準能力		kW	5.6〈1.8～6.3〉
		顕熱比	-	0.72
	定格冷房標準エネルギー消費効率		-	3.54 / 3.54
	中間冷房標準能力		kW	2.6
	中間冷房中温能力		kW	2.8
	最小冷房中温能力		kW	1.4
暖房性能(注1)	定格暖房標準能力		kW	5.6〈1.3～8.0〉
	定格暖房標準エネルギー消費効率		-	3.92 / 3.92
	中間暖房標準能力		kW	2.6
	最小暖房標準能力		kW	1.4
	最大暖房低温能力		kW	6.3
通年エネルギー消費効率			(注4)	
	APF2015 (JIS B 8616：2015)		-	5.5 / 5.5
	APF (JIS B 8616：2006)		-	5.2 / 5.2
冷暖平均エネルギー消費効率			-	3.73 / 3.73
電気特性	電源		(注2)	三相　200V　50/60Hz
	消費電力 冷房	定格冷房標準	kW	1.58 / 1.58
		中間冷房標準	kW	0.431 / 0.431
		中間冷房中温	kW	0.415 / 0.415
		最小冷房中温	kW	0.204 / 0.204
	消費電力 暖房	定格暖房標準	kW	1.43 / 1.43
		中間暖房標準	kW	0.472 / 0.472
		最小暖房標準	kW	0.254 / 0.254
		最大暖房低温	kW	2.36 / 2.36
	運転電流	(冷)	A	4.96 / 4.96
		(暖)		4.49 / 4.49
		(最大)		9.00 / 9.00
(注1)	力率	(冷)	%	92 / 92
		(暖)		92 / 92
	始動電流		A	- / -

室内ユニット	形名			AIK-RP634H
	外装			グランホワイト(マンセル5PB9/1)
	外形寸法	高さ	mm	320
		幅	mm	1,050
		奥行	mm	250
	総質量		kg	13
	空気熱交換器			フィンドチューブ
	防音・断熱材			軟質ポリエチレンフォーム、発泡スチロール
	送風装置	送風機		横流ファン
		風量 (注7) 急/強+/強/弱+/弱	m^3/min	15.8 / 13.8 / 12.5 / 11.5 / 11.0
		電動機	kW	0.042
	エアフィルタ			室内ユニットに付属
	運転調整装置		(注3)	リモコンスイッチ
	ドレン口径(呼び径)			16(ドレンホース)
	定格騒音(音響パワーレベル) (注5) 急/強+/強/弱+/弱		dB(A)	57 / 55 / 53 / 52 / 49
	運転音(音圧レベル) (注6) 急/強+/強/弱+/弱		dB(A)	43 / 41 / 39 / 38 / 35
	電熱装置			取付不可

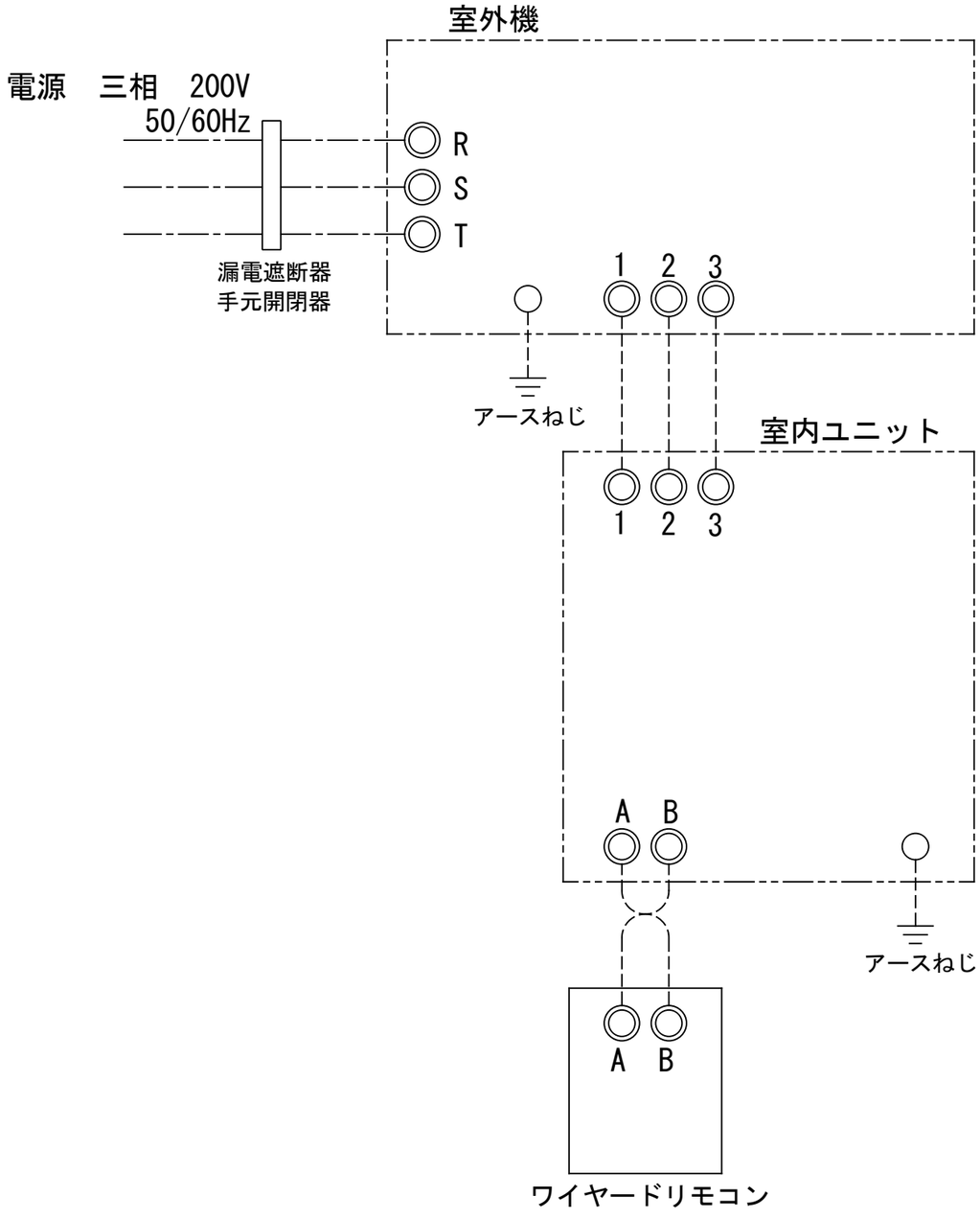
室外機	形名			ROA-RP631H-IN
	外装			シルキーシェード(マンセル1Y8.5/0.5)
	外形寸法	高さ	mm	550
		幅	mm	780
		奥行	mm	290
	総質量		kg	39
	圧縮機	形式		全密閉形
		圧縮機用電動機定格出力	kW	1.17
		極数		6
	空気熱交換器			フィンドチューブ
	冷媒制御		(冷)	電子制御弁
			(暖)	電子制御弁
	送風装置	送風機		プロペラファン
		標準風量	m^3/min	36.7
		電動機	kW	0.043
	高圧スイッチ		MPa	- -
	低圧スイッチ		MPa	- -
	保護装置			吐出温度センサー 過電流センサー 圧縮機サーモ
	ケースヒータ		W	-
	定格騒音(音響パワーレベル) (注5)	(冷)	dB	62
		(暖)	dB	64
	運転音(音圧レベル) (注6)	(冷)	dB	45
		(暖)	dB	47
	IPコード			IPX4
法定冷凍トン				1.09
設計圧力		高圧部	MPa	4.15
		低圧部	MPa	2.21
冷媒・出荷時封入量			kg	R32・1.10
冷媒追加不要の最大実長			m	20
冷媒追加量			g/m	20
冷媒配管	室外機・室内ユニット間		mm	ガス側：φ12.7　液側：φ6.4
	最大実長		m	50
	最大落差		m	室外機が上の場合 ：30 室外機が下の場合 ：30

電源設計	漏電遮断器 (注8)			15A、30mA 0.1sec以下
	手元開閉器	開閉器容量	A	15
		ヒューズ	A	10
	配線用遮断器		A	15
	電源配線		線径	電源線こう長(最大)
			単線1.6mm	19 / 19
			単線2.0mm	30 / 30
			撚線3.5mm^2	34 / 34
			撚線5.5mm^2	54 / 54
			撚線8.0mm^2	- / -
			撚線14.0mm^2	- / -
			撚線22.0mm^2	- / -
			撚線38.0mm^2	- / -
連絡線	室外機・室内ユニット間	70 m以下		単線1.6mm×3本
リモコンコード (500mまで)				VCTF0.5-2.0mm2　2芯　など

(注1) 冷房・暖房性能および電気特性は、JIS B 8616：2015による温度条件、基準配管《配管相当長7.5m(P40～P63形は5m)、落差0m》のときの値です。
〈 〉内は能力範囲を示します。
(注2) 電源電圧は、変動があった場合でも±１０%を超えないようにしてください。

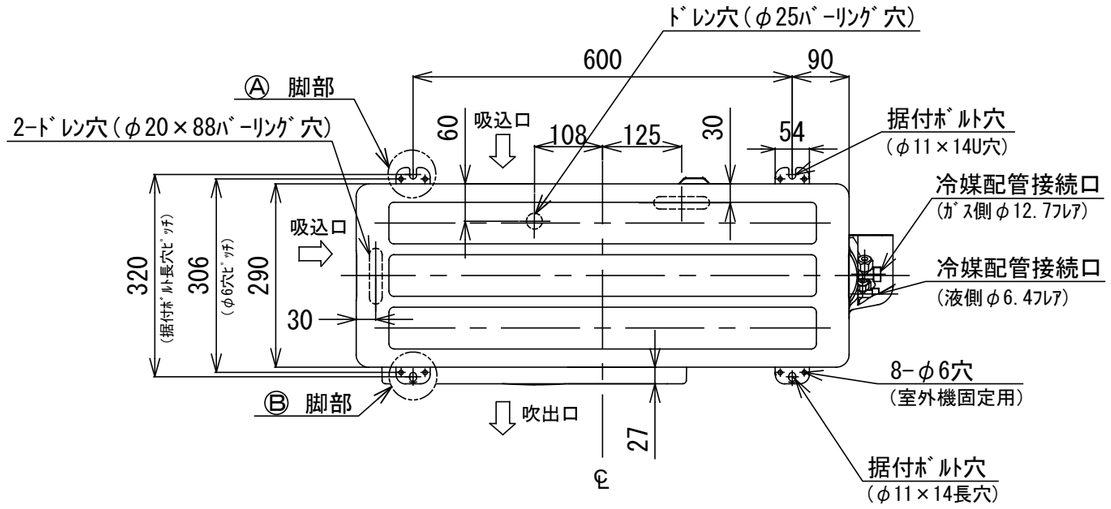
(注3) リモコンスイッチは別売部品です。
リモコンコード配線長は『リモコン外形図』を参照してください。
(注4) 経済産業省告示213号「エアコンディショナーの性能の向上に関する製造事業者等の判断基準等」
（通称：省エネ法基準値）における通年エネルギー消費効率は、「APF (JIS B 8616：2006)」が適用されます。
(注5) 定格騒音(音響パワーレベル)は、JIS B 8616：2015 に基づいた値です。
(注6) 運転音(音圧レベル)は、JIS B 8616：2006に基づいた値です。
(注7) 定格風量は「急」です。
(注8) 漏電遮断器が地絡保護専用の場合には手元開閉器＋ヒューズ、または配線用遮断器を設けてください。漏電遮断器は、高調波対応品を使用してください。

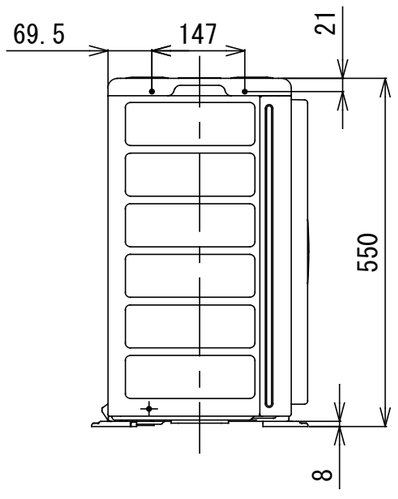
品名	東芝パッケージエアコン仕様表 （空冷インバータヒートポンプ式壁掛形）	図番	T2521641IN	01	東芝キヤリア株式会社
		セット名称	RKEA06341MUIN	214	

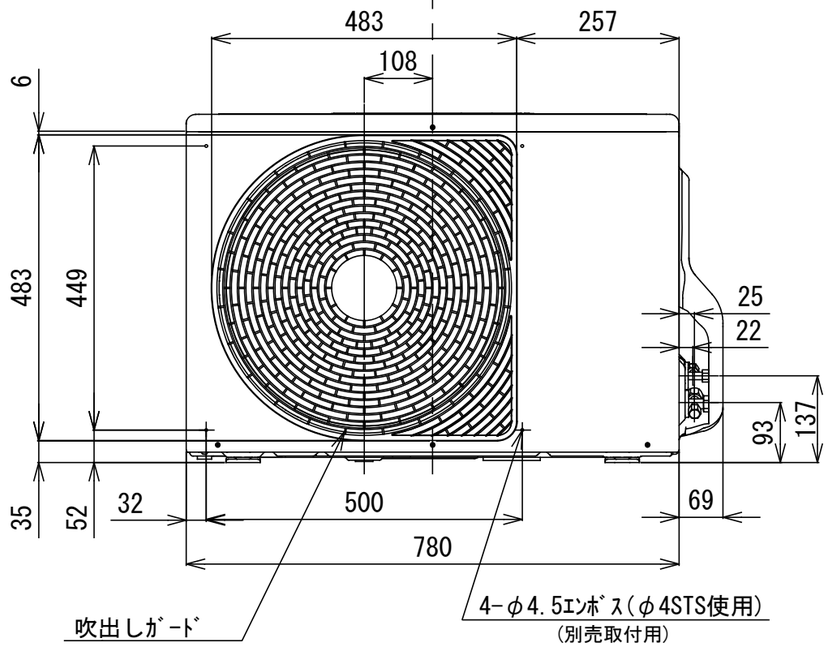


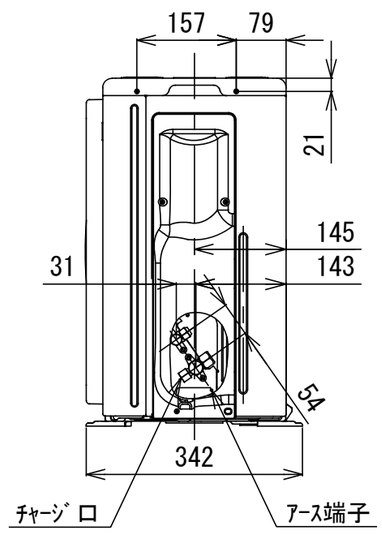
注）1. ◎は端子板を示します。
2. 破線、一点鎖線は現地配線を示します。
3. 室外機、室内ユニットの内部配線は、各々の機種の配線図を参照してください。
4. リモコン配線には極性がありませんので、室内ユニット端子板A,Bへの接続は逆になってもかまいません。

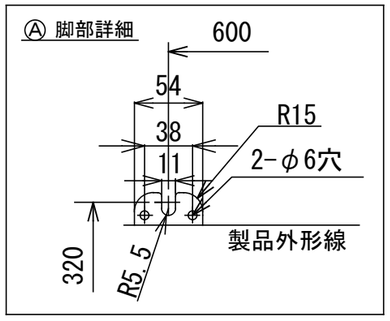
図番	T25G1502	04 214	図法
品名	東芝パッケージエアコン外部結線図 （ワイヤードシングルタイプ）	尺度	単位
形名		東芝キヤリア株式会社	

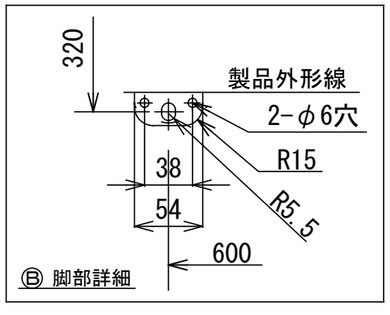




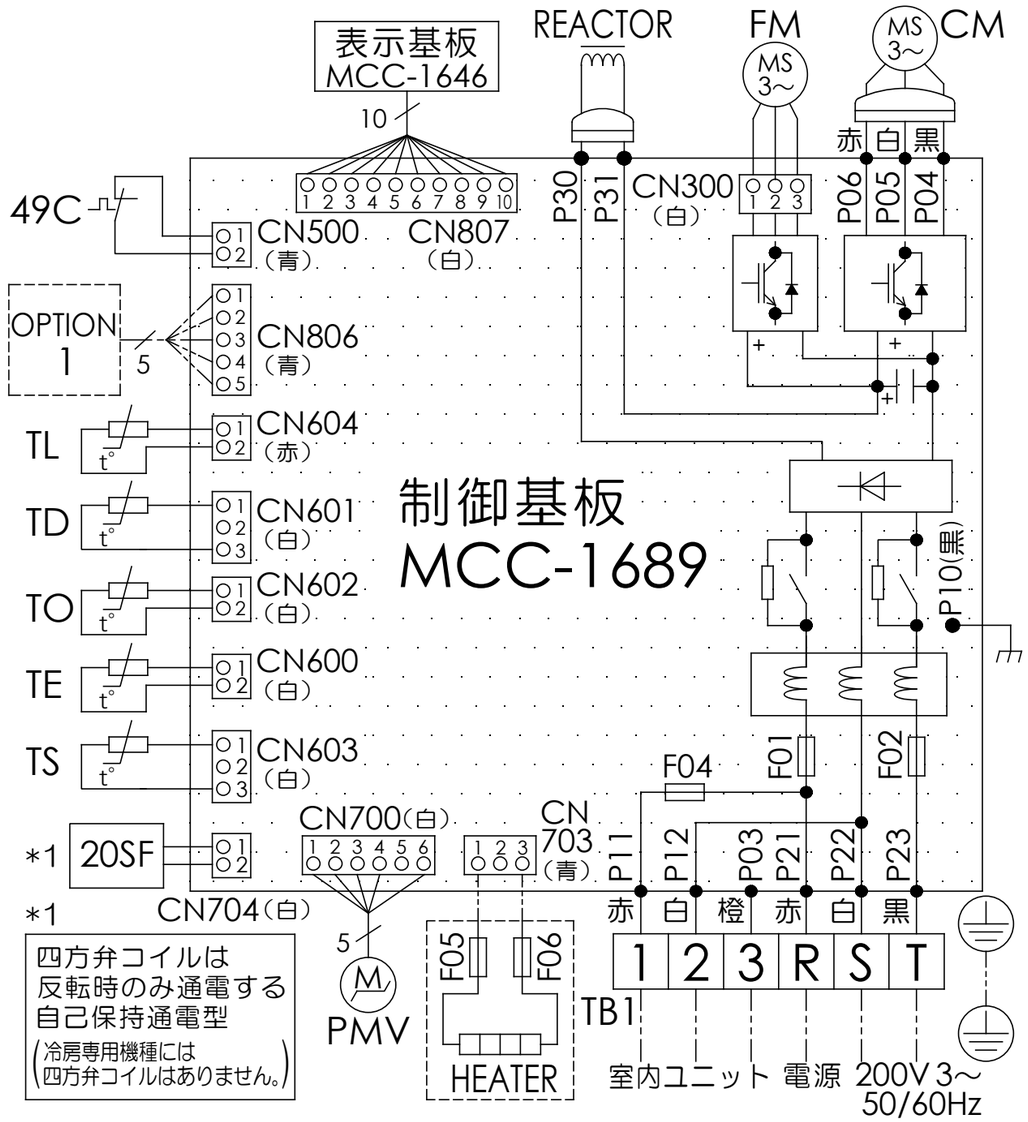








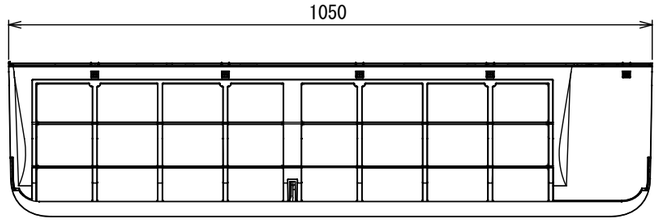
図番	T26C1935-ROA-RP631H-IN	02	図法
		215	三角法
品名	東芝パッケージエアコン 外形図	尺度	単位
			mm
形名	ROA-RP631H-IN	東芝キヤリア株式会社	

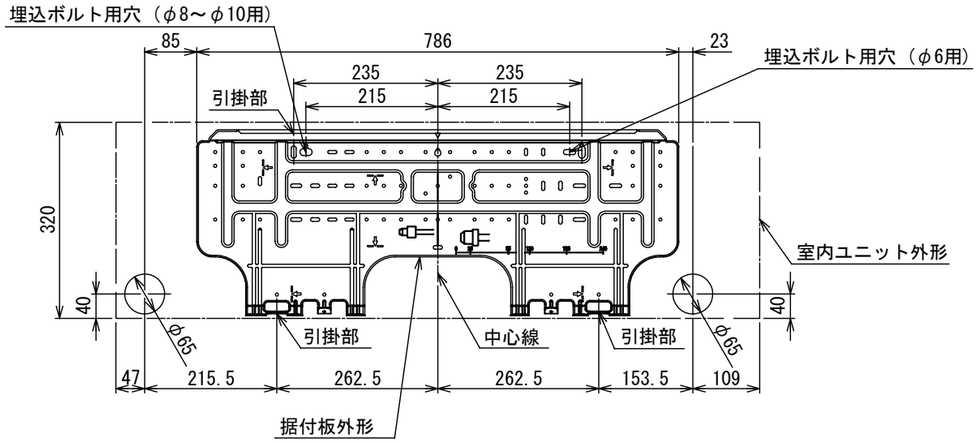


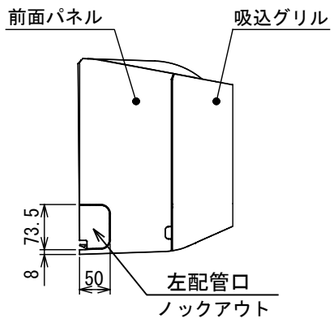
記号	品　名
20SF	四方弁コイル(*1)
49C	圧縮機 バイメタルサーモ
CM	圧縮機
FM	ファンモータ
F01 F02	FUSE (メイン電源用) T25A AC250V
F04	FUSE(室内-室外 渡り保護用) T10A AC250V
F05 F06	FUSE (別売底板 凍結防止ヒータ用) T3.15A AC250V
HEATER	ヒータ
OPTION 1	外部入力
PMV	電子制御弁コイル
REACTOR	リアクタ
TB1	端子台
TD	配管温度センサ (吐出)
TE	熱交センサ１
TL	熱交センサ２
TO	外気温度センサ
TS	配管温度センサ (吸込)

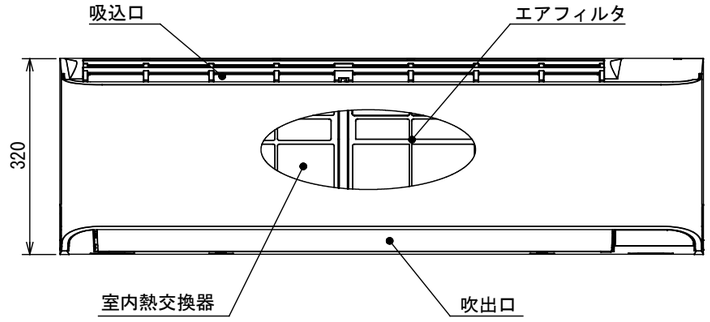
1. 二点鎖線は現地配線、破線は別売付属品を示します。
2. □□は端子台、—○— は接続端子、○○ はプリント基板のコネクタを示します。
3. ⏚は保護アースを示します。
4. ┌┄┄┐はプリント基板を示します。
└┄┄┘

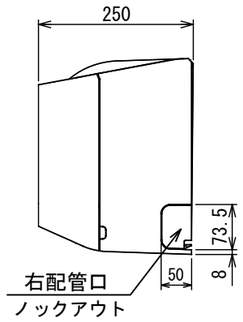
図番	T26D1940-ROA-RP631H-IN	03 215	図法
品名	東芝パッケージエアコン 配　線　図	尺度	単位
形名	ROA-RP631H-IN	東芝キヤリア株式会社	



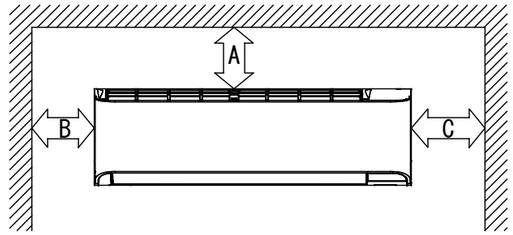




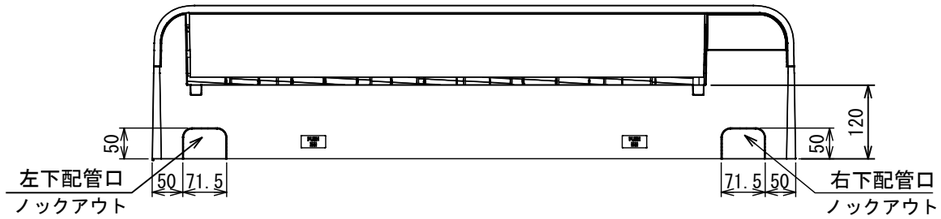


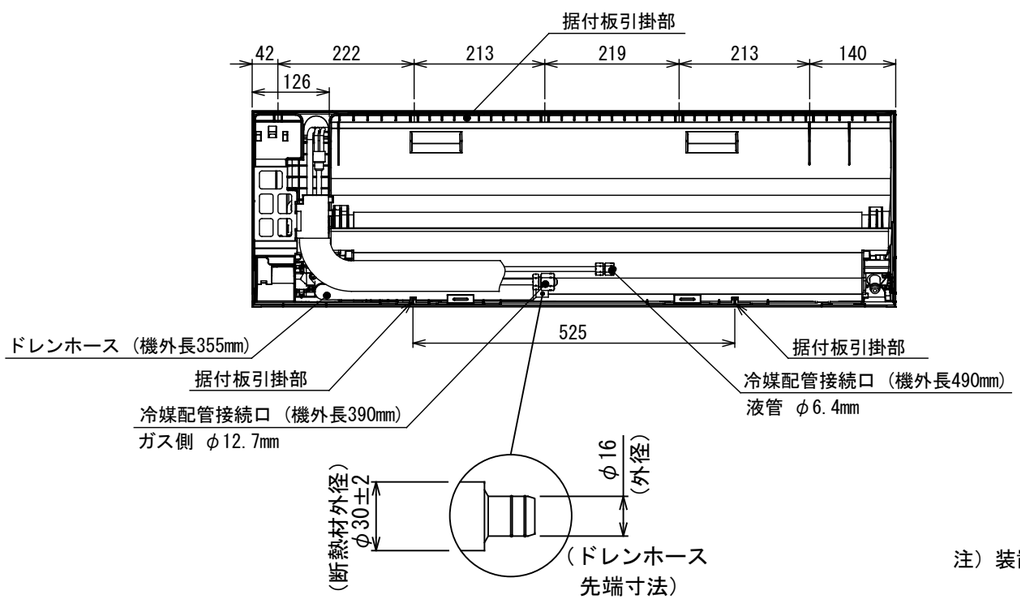


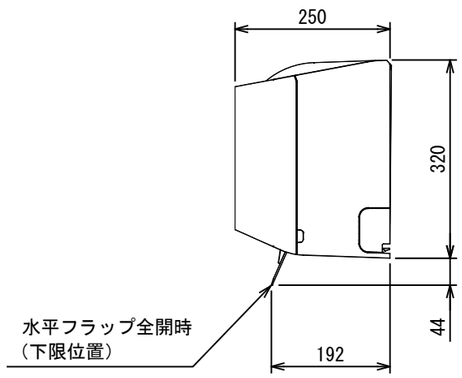
サービスに必要なスペース



	距離
A	50mm 以上
B	50mm 以上
C	50mm 以上





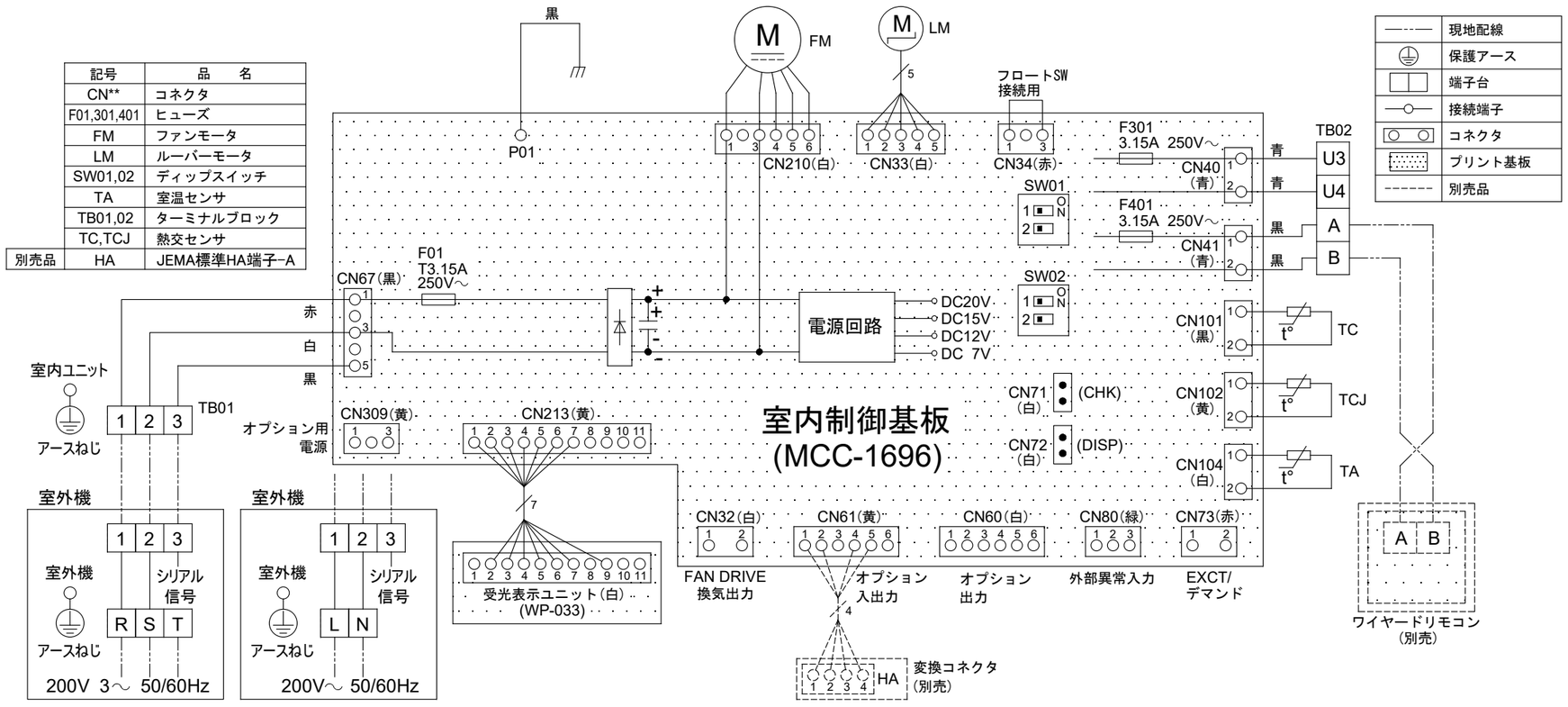


注）装置銘板の貼付位置：　筐体下面

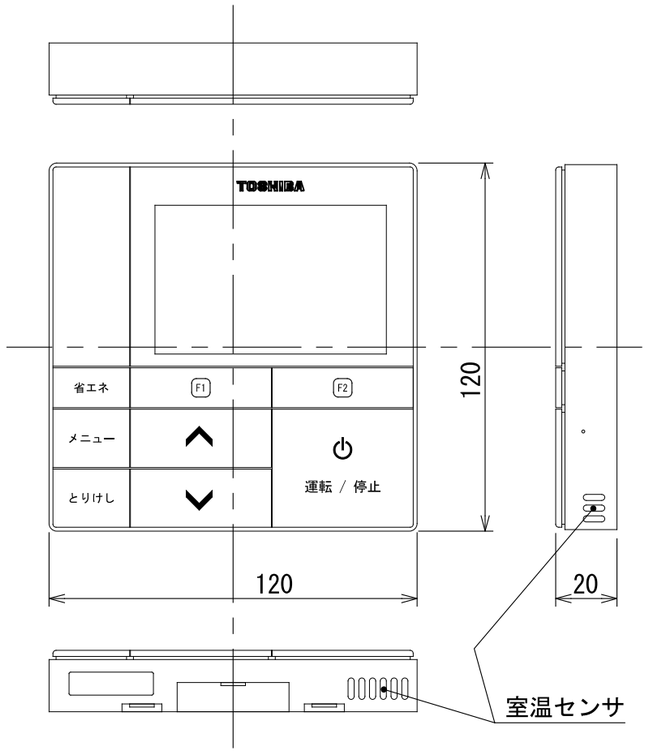
図番	T25A2102-AIK-RP634H	01	図法
		214	三角法
品名	東芝パッケージエアコン外形図 （壁掛形）	尺度	単位
			mm
形名	AIK-RP634H	東芝キヤリア株式会社	

記号	品　名
CN**	コネクタ
F01,301,401	ヒューズ
FM	ファンモータ
LM	ルーバーモータ
SW01,02	ディップスイッチ
TA	室温センサ
TB01,02	ターミナルブロック
TC,TCJ	熱交センサ
別売品	HA	JEMA標準HA端子-A

———	現地配線
⏚	保護アース
□	端子台
—○—	接続端子
○○	コネクタ
⋰⋰⋰	プリント基板
- - - - -	別売品



図番	T25B2101-AIK-RP634H	01	図法
		214	
品名	東芝パッケージエアコン配線図 (壁掛形)	尺度	単位
形名	AIK-RP634H	東芝キヤリア株式会社	



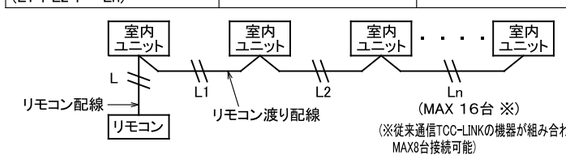
お願い）
配線を埋込まれる場合は、JIS-C8340
1個用スイッチボックス(カバーなし)
又は、2個用スイッチボックス(カバーなし)
を現地手配し、埋込んでください。

リモコン配線とリモコン渡り線

リモコン配線(通信線)とAC100V/200Vの配線を直接接触させたり、同一電線管に収めることはできません。ノイズ等により、制御系統に異常が生じる恐れがあります。

※ご使用のリモコンによって異なります。

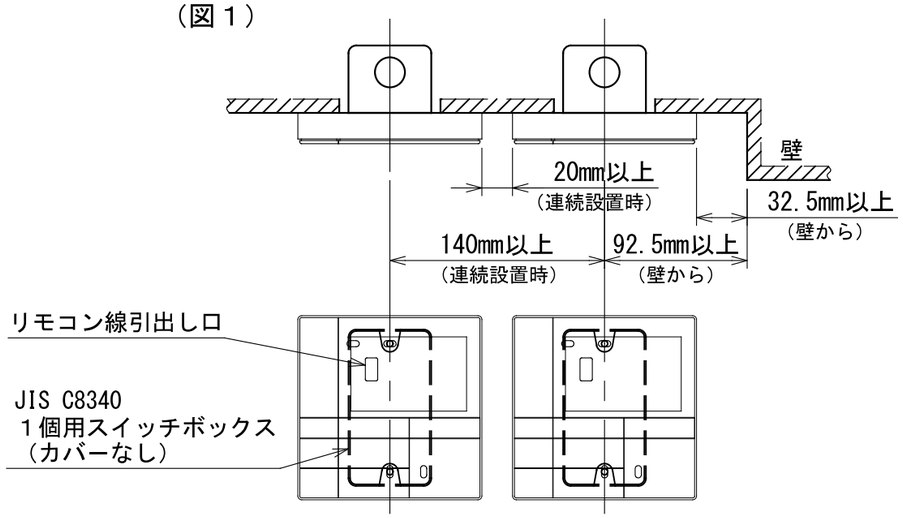
線種	VCTF:0.3mm²×2			VCTF:0.5mm²～2.0mm²×2		
リモコン配線とリモコン渡り配線の総配線長 (L＋L1＋L2＋…Ln)	1リモコン	2リモコン	ワイヤレスとの2リモコン	1リモコン	2リモコン	ワイヤレスとの2リモコン
	200mまで	120mまで	200mまで	500mまで	300mまで	400mまで
リモコン渡り配線の総配線長 (L1＋L2＋…Ln)	200mまで			200mまで		



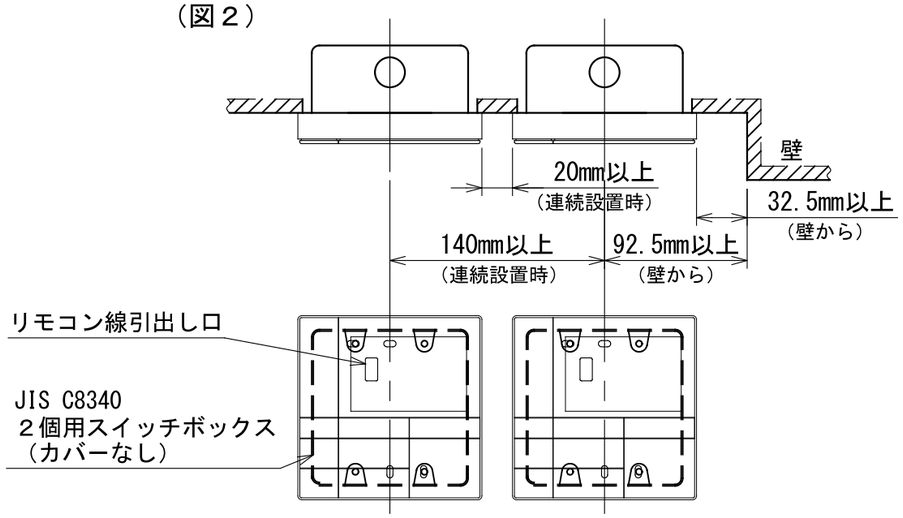
連続設置の場合の取付方法

リモコンを壁面に取付ける場合は、図1・図2・図3の取付け方法を守ってください。

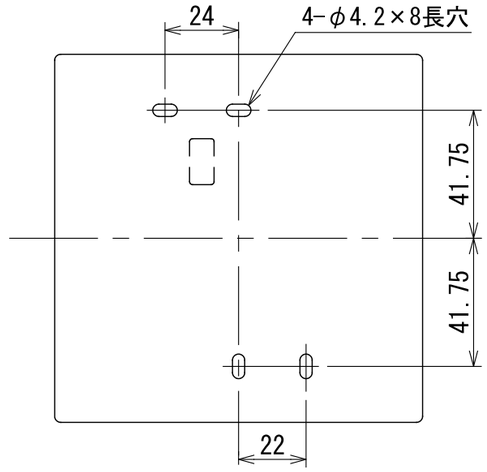
（図１）



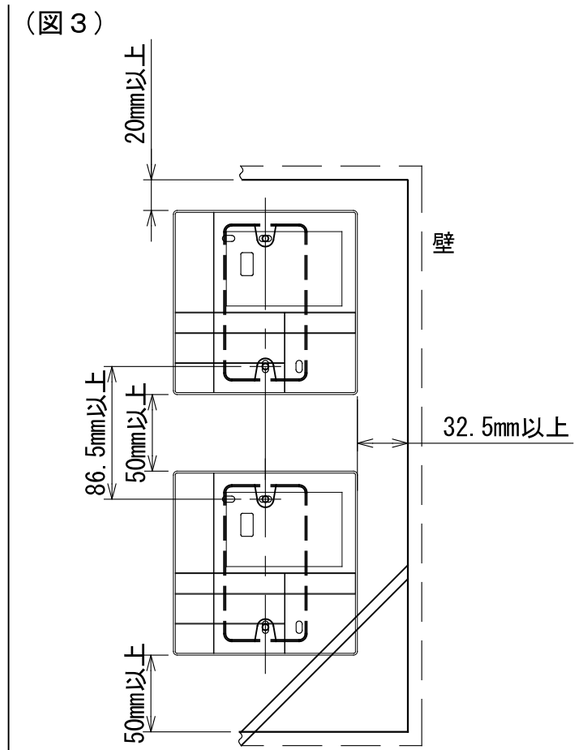
（図２）



＜リモコン取付け寸法＞



（図３）



図番	T24E2001-RBC-AMSU51	02	図法
		238	三角法
品名	業務用空調別売部品外形図 (省エネneoリモコン)	尺度	単位
			mm
形名	RBC-AMSU51	東芝キヤリア株式会社	