【ＪＲＡ耐塩害仕様】

セット名称 RSHA08031XUZ
仕様表 （室内ユニット） AIU-RP803SH
（室外機） ROA-HRP801HSZ

天カセ
インバータ
ワイヤレス

東芝パッケージエアコン （空冷インバータヒートポンプ式天井カセット形１方向吹出しタイプ） 【グリーン購入法適合】
ワイヤレスリモコン (50/60Hz)

冷房性能(注1)	定格冷房標準能力		kW	7.1〈3.1～8.0〉
		顕熱比	-	0.68
	定格冷房標準エネルギー消費効率		-	3.64 / 3.64
	中間冷房標準能力		kW	3.3
	中間冷房中温能力		kW	3.6
	最小冷房中温能力		kW	3.1
暖房性能(注1)	定格暖房標準能力		kW	8.0〈2.4～12.3〉
	定格暖房標準エネルギー消費効率		-	3.60 / 3.60
	中間暖房標準能力		kW	3.9
	最小暖房標準能力		kW	2.4
	最大暖房低温能力		kW	12.2
	最大暖房極低温能力(-7℃)		kW	11.0 / 11.0
最大極低温能力(-15℃)			kW	10.7 / 10.7
最大極低温能力(-20℃)			kW	10.0 / 10.0
通年エネルギー消費効率			(注4)	
	APF2015 (JIS B 8616：2015)		-	5.3 / 5.3
	APF (JIS B 8616：2006)		-	5.0 / 5.0
冷暖平均エネルギー消費効率			-	3.62 / 3.62
電気特性(注1)	電源		(注2)	三相 200V 50/60Hz
	消費電力 冷房	定格冷房標準	kW	1.95 / 1.95
		中間冷房標準	kW	0.658 / 0.658
		中間冷房中温	kW	0.579 / 0.579
		最小冷房中温	kW	0.460 / 0.460
	消費電力 暖房	定格暖房標準	kW	2.22 / 2.22
		中間暖房標準	kW	0.720 / 0.720
		最小暖房標準	kW	0.445 / 0.445
		最大暖房低温	kW	5.74 / 5.74
		最大暖房極低温(-7℃)	kW	6.27 / 6.27
	運転電流	(冷)	A	6.55 / 6.55
		(暖)		7.45 / 7.45
		(最大)		23.7 / 23.7
	力率	(冷)	%	86 / 86
		(暖)		86 / 86
	始動電流		A	- / -

室内ユニット	形名			AIU-RP803SH
	外装			グレー（断熱材貼付溶融亜鉛メッキ鋼板）
	外形寸法	高さ	mm	200
		幅	mm	1,000
		奥行	mm	710
	総質量		kg	21
	空気熱交換器			フィンドチューブ
	防音・断熱材			難燃性ポリエチレンフォーム、発泡ポリスチレン
	送風装置	送風機		シロッコファン
		風量(注5) 急/強+/強/弱+/弱	m^3/min	19.0 / 17.5 / 16.0 / 14.0 / 13.5
		電動機	kW	0.094
	エアフィルタ			天井パネルに付属
	運転調整装置		(注3)	ワイヤレスリモコンスイッチ
	ドレン口径（呼び径）			25(塩ビ管)
	定格騒音(音響パワーレベル) (注6) 急/強+/強/弱+/弱		dB(A)	60 / 58 / 56 / 54 / 52
	運転音(音圧レベル) (注7) 急/強+/強/弱+/弱		dB(A)	45 / 43 / 41 / 39 / 37
	電熱装置			取付不可
天井パネル(注3)	形名			RBC-US21PG(W)-1
	外装			(W):ムーンホワイト(マンセル2.5GY9.0/0.5)
	外形寸法	高さ	mm	20
		幅	mm	1,230
		奥行	mm	800
	総質量		kg	5.5

室外機	形名			ROA-HRP801HSZ
	外装			シルキーシェード(マンセル1Y8.5/0.5)
	外形寸法	高さ	mm	1,050
		幅	mm	1,010
		奥行	mm	370
	総質量		kg	82
	圧縮機	形式		全密閉形
		圧縮機用電動機定格出力	kW	1.53
		極数		4
	空気熱交換器			フィンドチューブ
	冷媒制御	(冷)		電子制御弁
		(暖)		電子制御弁
	送風装置	送風機		プロペラファン
		標準風量	m^3/min	82.5
		電動機	kW	0.100
	高圧スイッチ		MPa	- -
	低圧スイッチ		MPa	- -
	保護装置			吐出温度センサー 過電流センサー 圧縮機サーモ
	ケースヒータ		W	-
	定格騒音(音響パワーレベル) (注6)	(冷)	dB	72
		(暖)	dB	73
	運転音(音圧レベル) (注7)	(冷)	dB	58
		(暖)	dB	58
	IPコード			IPX4
法定冷凍トン				2.93
設計圧力	高圧部		MPa	4.15
	低圧部		MPa	2.21
冷媒・出荷時封入量			kg	R32・2.40
冷媒追加不要の最大実長			m	30
冷媒追加量			g/m	35

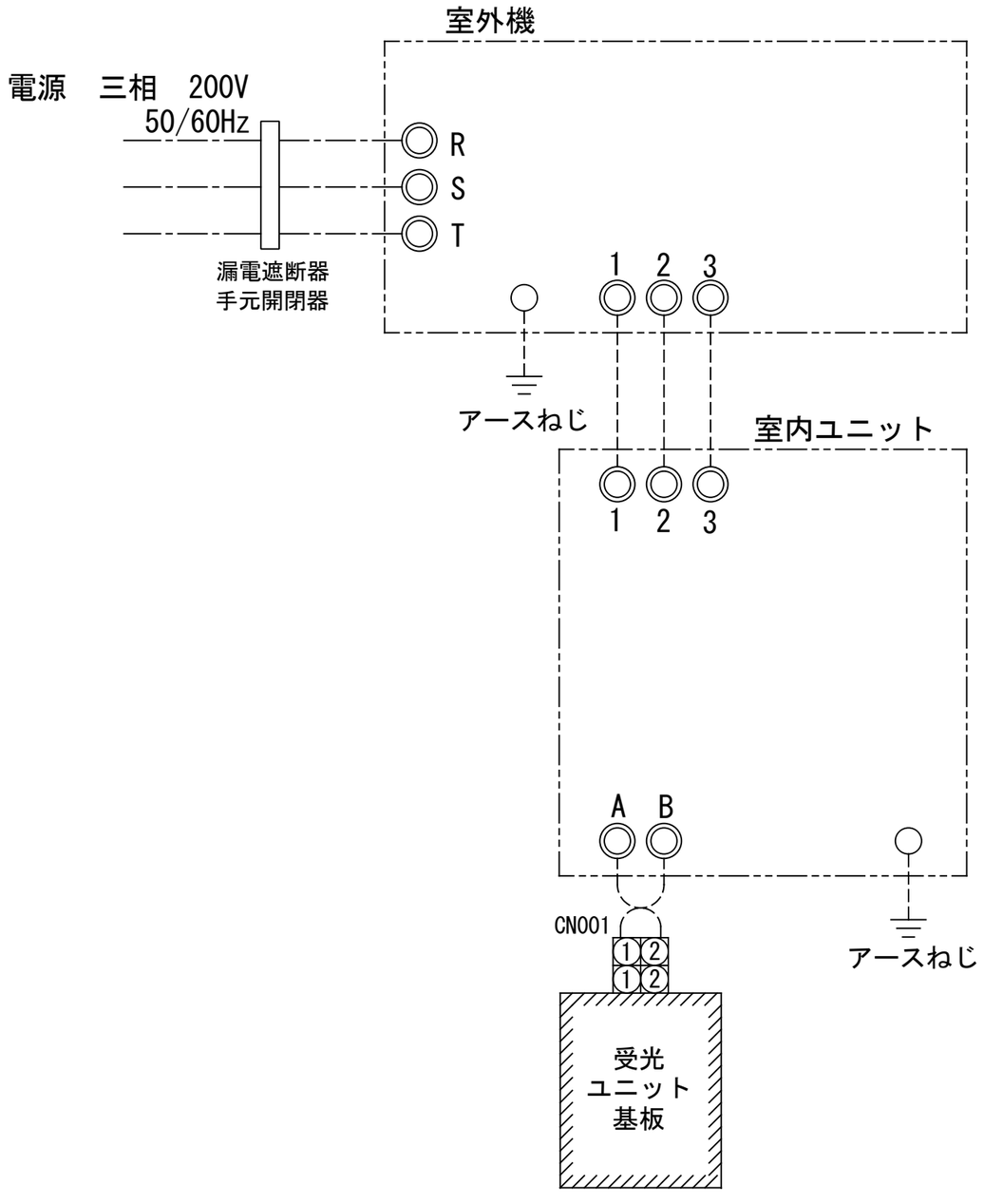
冷媒配管	室外機・室内ユニット間		mm	ガス側：φ15.9 液側：φ9.5
	最大実長		m	75
	最大落差		m	室外機が上の場合：30 室外機が下の場合：30
電源設計	漏電遮断器		(注8)	30A、30mA 0.1sec以下
	手元開閉器	開閉器容量	A	30
		ヒューズ	A	30
	配線用遮断器		A	30
	電源配線			線径 / 電源線こう長(最大)
				単線1.6mm - / -
				単線2.0mm - / -
				撚線3.5mm^2 - / -
				撚線5.5mm^2 20 / 20
				撚線8.0mm^2 29 / 29
				撚線14.0mm^2 52 / 52
				撚線22.0mm^2 82 / 82
				撚線38.0mm^2 - / -
連絡線	室外機・室内ユニット間	75 m以下		単線1.6mm×3本

(注1) 冷房・暖房性能および電気特性は、JIS B 8616：2015による温度条件、基準配管《配管相当長7.5m(P40～P63形は5m)、落差0m》のときの値です。
〈 〉内は能力範囲を示します。
(注2) 電源電圧は、変動があった場合でも±１０％を超えないようにしてください。

(注3) 天井パネル・ワイヤレスリモコンスイッチは別売部品です。

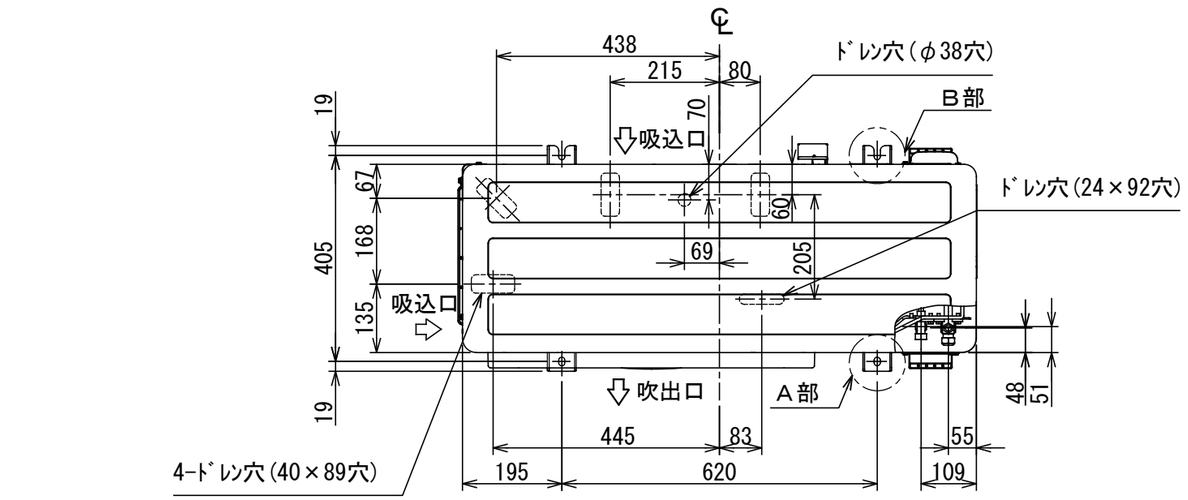
(注4) 経済産業省告示213号「エアコンディショナーの性能の向上に関する製造事業者等の判断基準等」
（通称：省エネ法基準値）における通年エネルギー消費効率は、「APF (JIS B 8616：2006)」が適用されます。
(注5) 定格風量は「急」です。
(注6) 定格騒音(音響パワーレベル)は、JIS B 8616：2015 に基づいた値です。
(注7) 運転音(音圧レベル)は、JIS B 8616：2006に基づいた値です。
(注8) 漏電遮断器が地絡保護専用の場合には手元開閉器＋ヒューズ、または配線用遮断器を設けてください。漏電遮断器は、高調波対応品を使用してください。

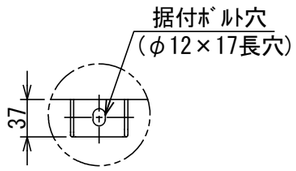
品名	東芝パッケージエアコン仕様表 （空冷インバータヒートポンプ式天井カセット形１方向吹出しタイプ）	図番	T2521679Z	01	東芝キヤリア株式会社
		セット名称	RSHA08031XUZ	214	



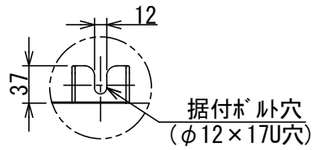
注）1. ◎は端子板を示します。
2. 破線、一点鎖線は現地配線を示します。
3. 室外機、室内ユニットの内部配線は、各々の機種の配線図を参照してください。
4. リモコン配線には極性がありませんので、室内ユニット端子板A,Bへの接続は逆になってもかまいません。

図番	T25G1702	03 214	図法
品名	東芝パッケージエアコン外部結線図 （ワイヤレスシングルタイプ）	尺度	単位
形名		東芝キヤリア株式会社	



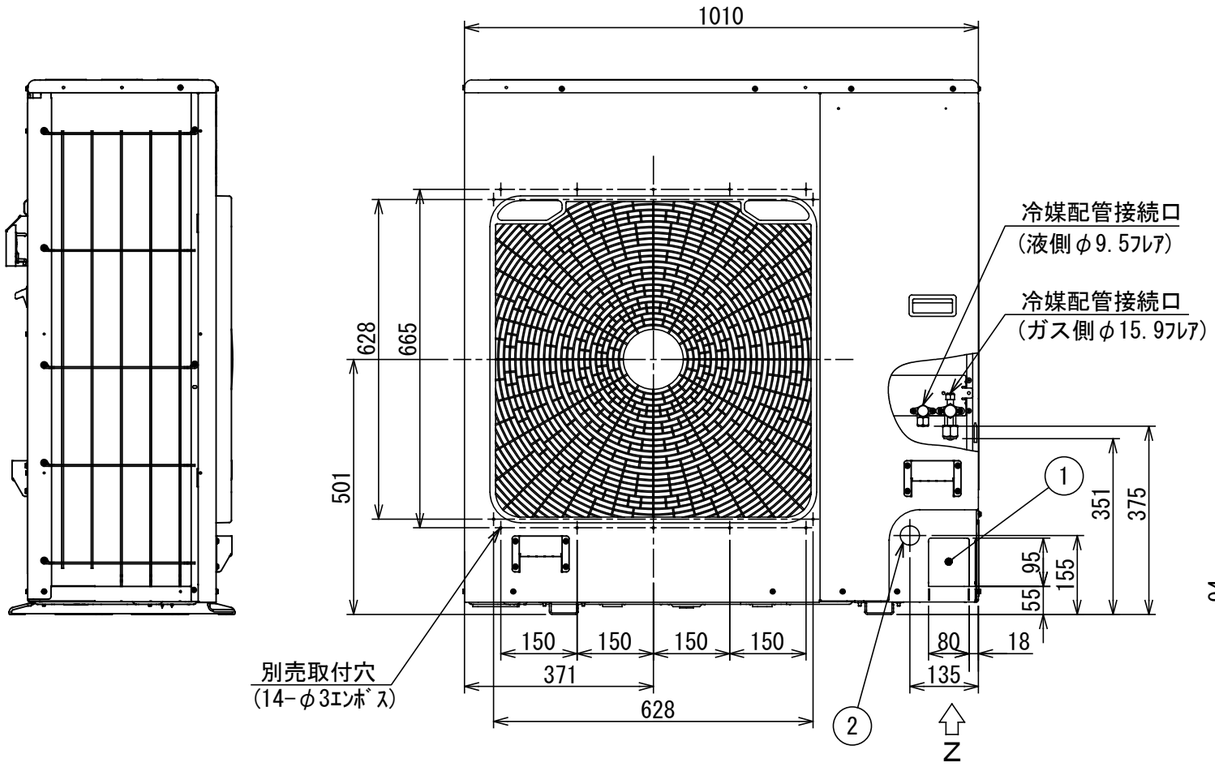


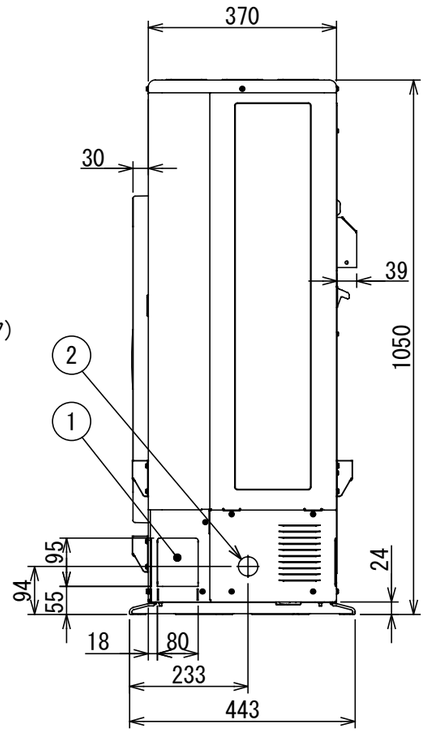
A部詳細

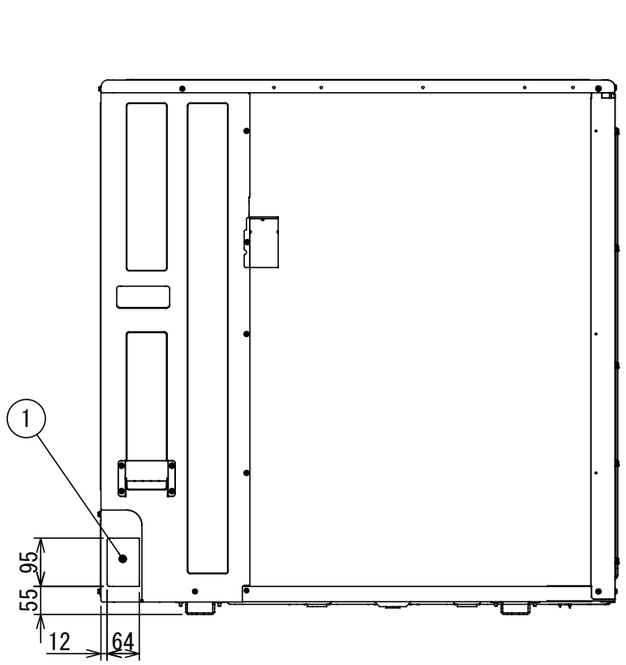


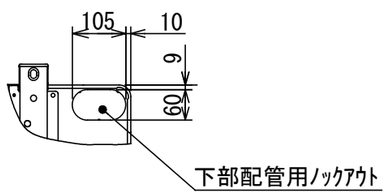
B部詳細

	名　　称	記　　事
①	冷媒配管取出口 室内外接続線取出口	ﾉｯｸｱｳﾄ穴
②	電源取入穴	φ38ﾉｯｸｱｳﾄ穴



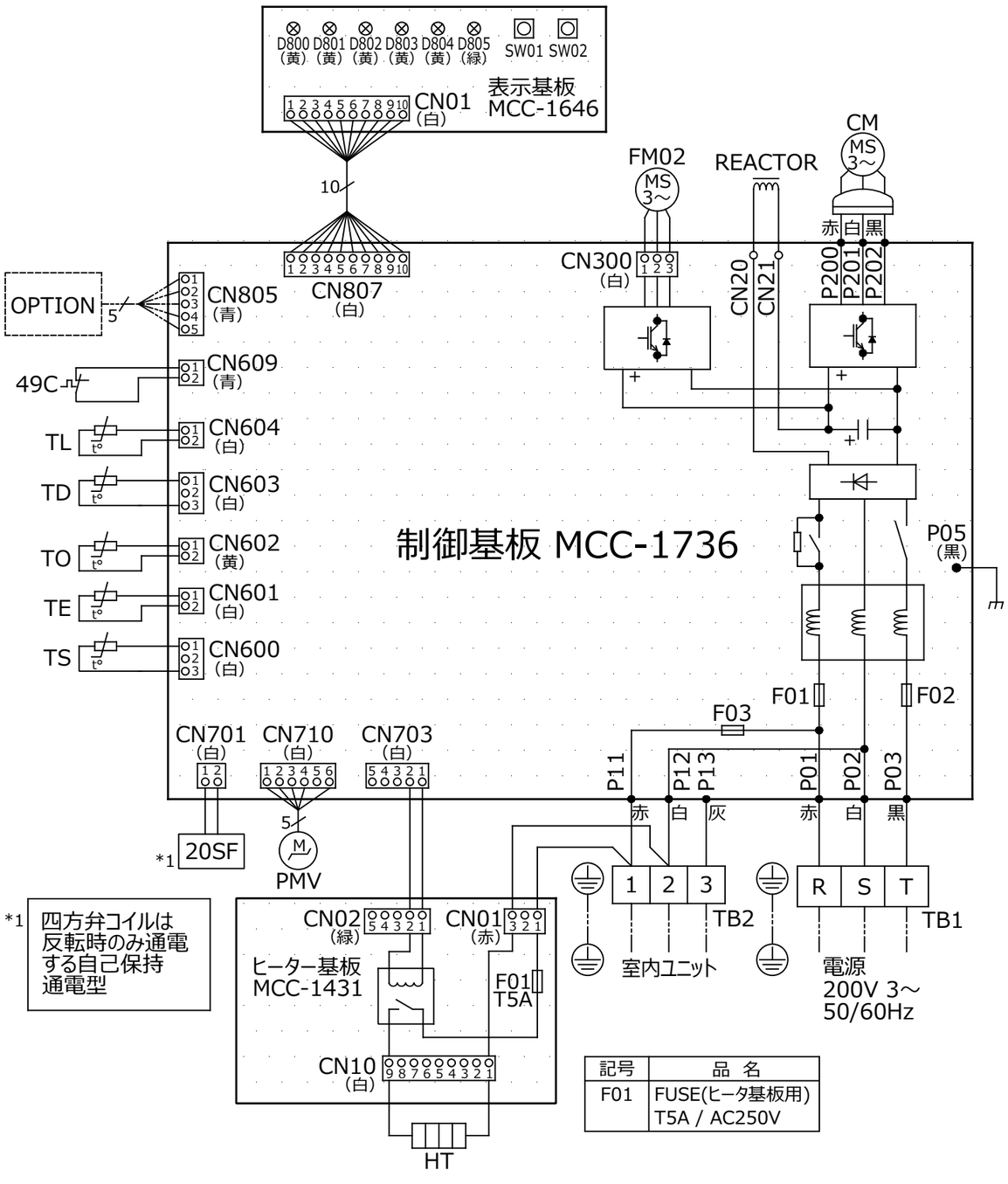






Z矢視図

図番	T26C1929-ROA-HRP801HSZ	04	図法
		215	三角法
品名	東芝パッケージエアコン 外　形　図	尺度	単位
			mm
形名	ROA-HRP801HSZ	東芝キヤリア株式会社	



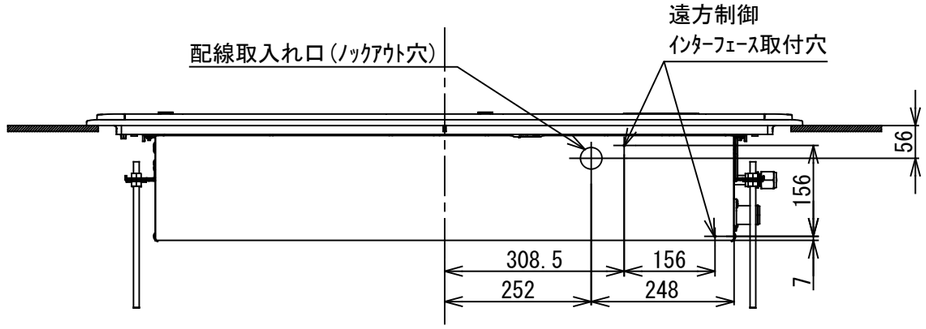
*1 四方弁コイルは反転時のみ通電する自己保持通電型

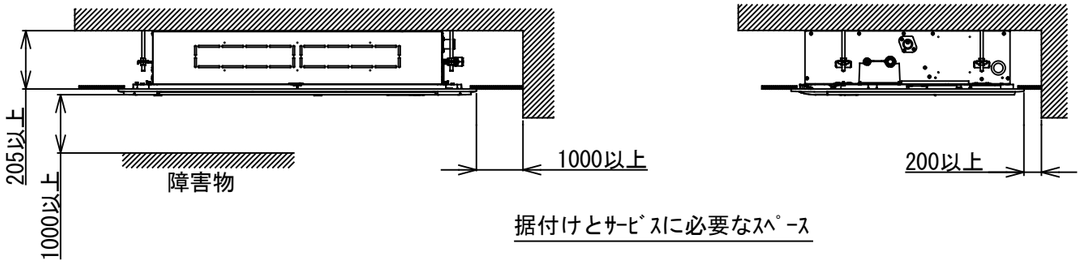
記号	品 名
F01	FUSE(ヒータ基板用) T5A / AC250V

1．二点鎖線は現地配線、破線は別売付属品を示します。
2．□□は端子台、 ⎯○⎯ は接続端子、
　⊙⊙ はプリント基板のコネクタを示します。
3．⏚ は保護アースを示します。
4．┈┈ はプリント基板を示します。

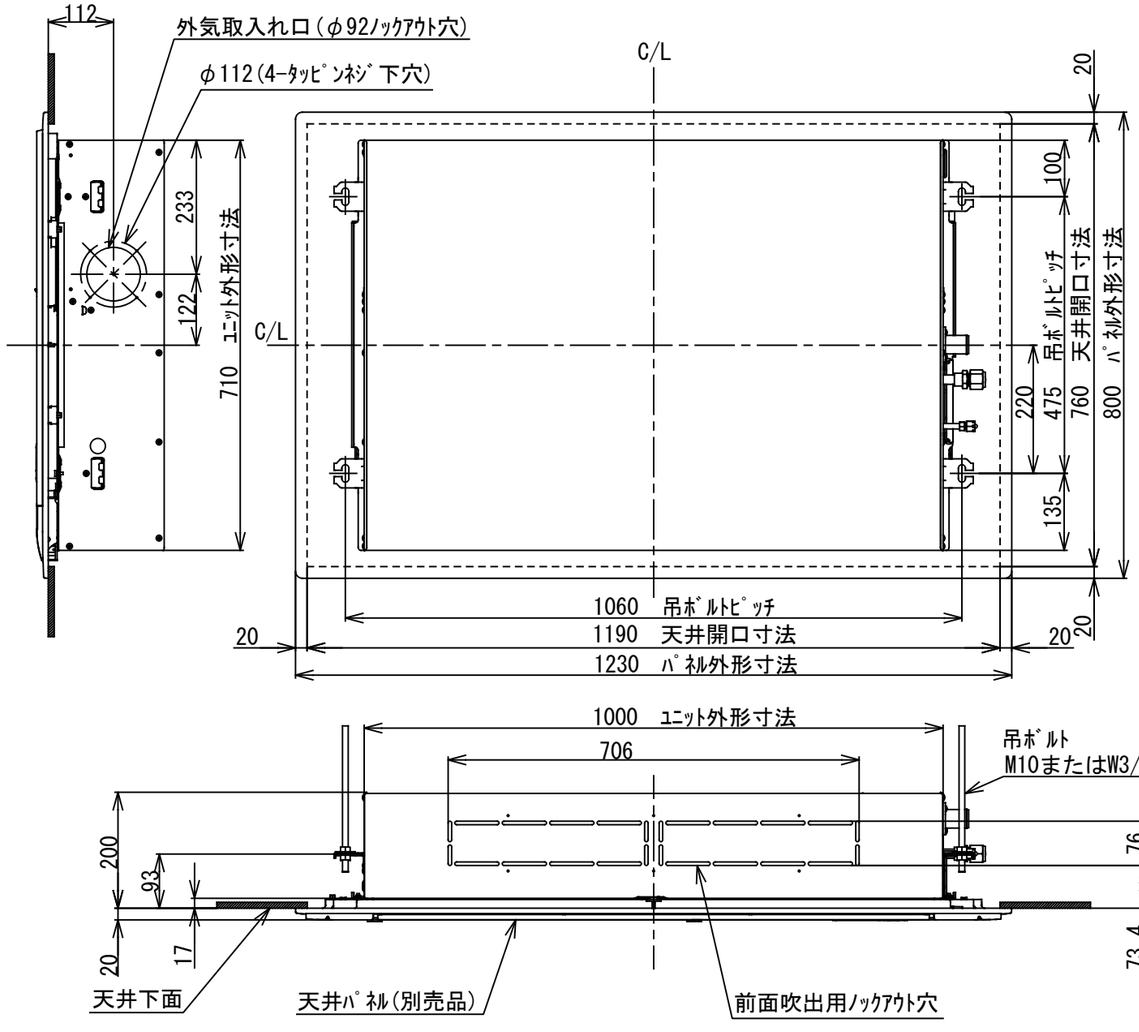
記号	品 名	記号	品 名
20SF	四方弁コイル（*1）	PMV	電子制御弁コイル
49C	圧縮機バイメタルサーモ		
CM	圧縮機	REACTOR	リアクタ
F01	FUSE(メイン電源用)		
F02	30A/AC250V	TB1	端子台(電源)
F03	FUSE(室内-室外渡り保護用)	TB2	端子台(室内-室外接続用)
	T10A/AC250V	TD	配管温度センサ(吐出)
		TE	熱交センサ１
FM02	ファンモータ	TL	熱交センサ２
HT	底板ヒータ	TO	外気温度センサ
		TS	配管温度センサ(吸込)

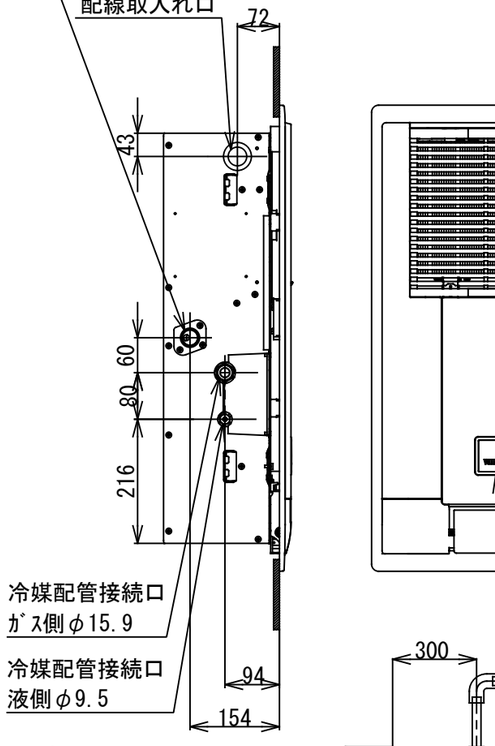
図番	T26D1931-ROA-HRP801HSZ	03 215	図法
品名	東芝パッケージエアコン 配　線　図	尺度	単位
形名	ROA-HRP801HSZ	東芝キヤリア株式会社	

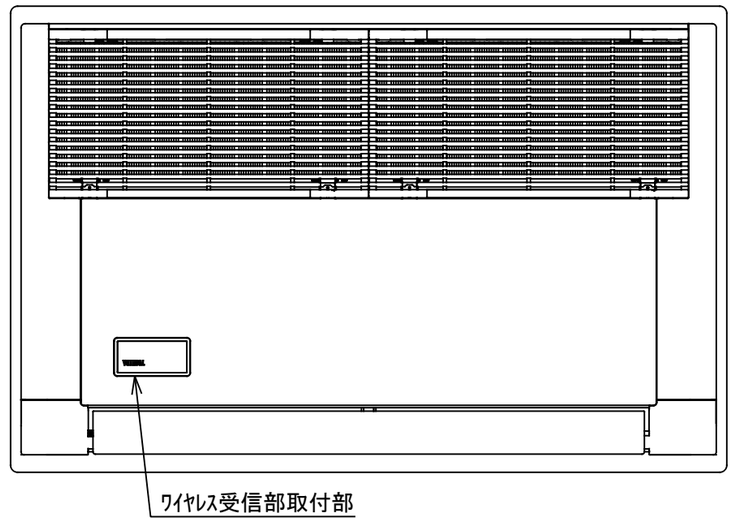


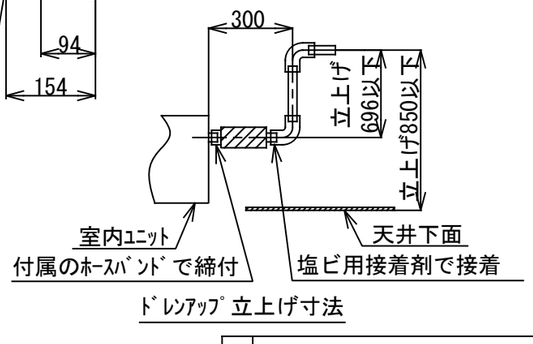


据付けとｻｰﾋﾞｽに必要なｽﾍﾟｰｽ







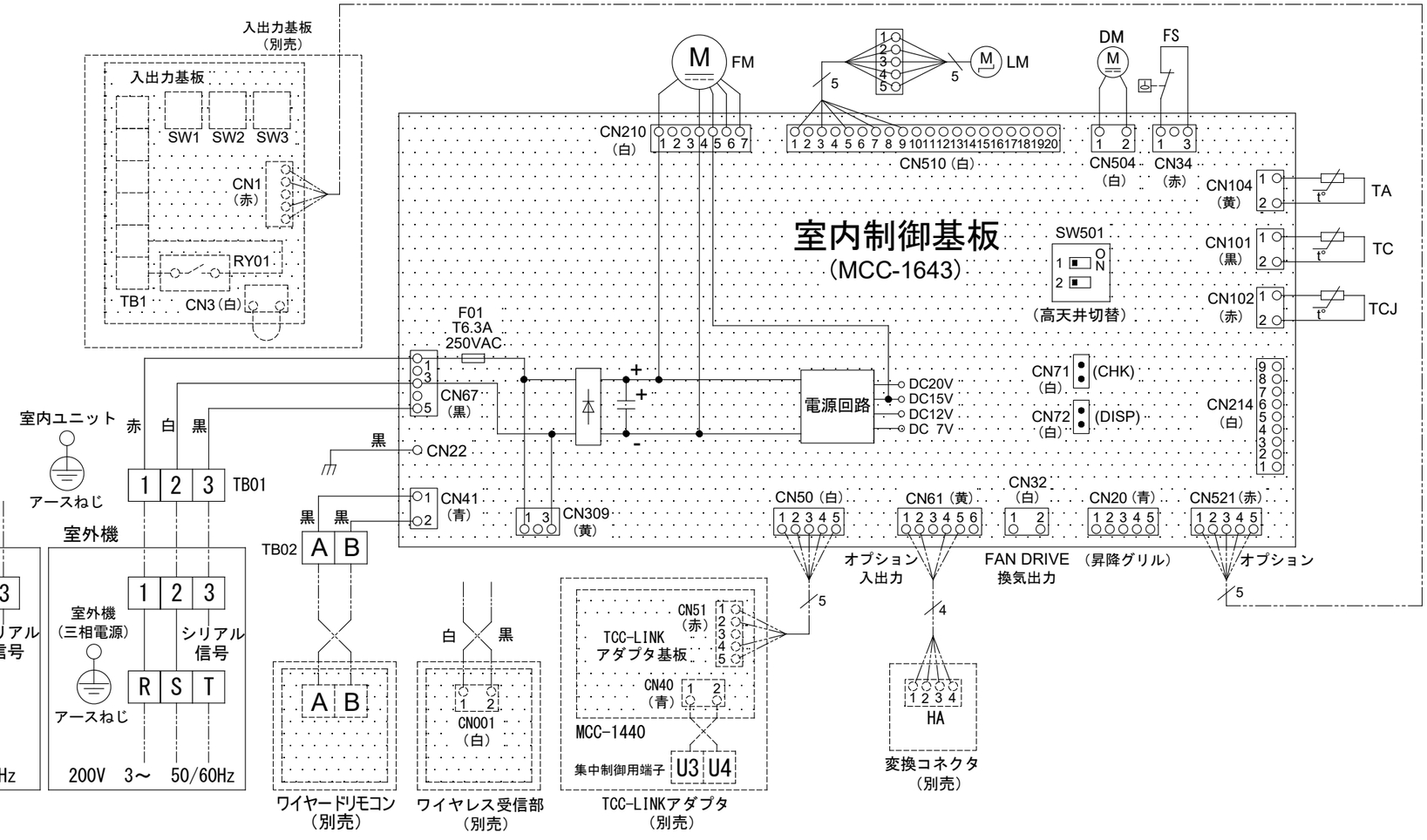


注) 1.装置銘板の貼付位置
室内ユニット本体：電気部品箱カバー表面
天井パネル：吸込口内

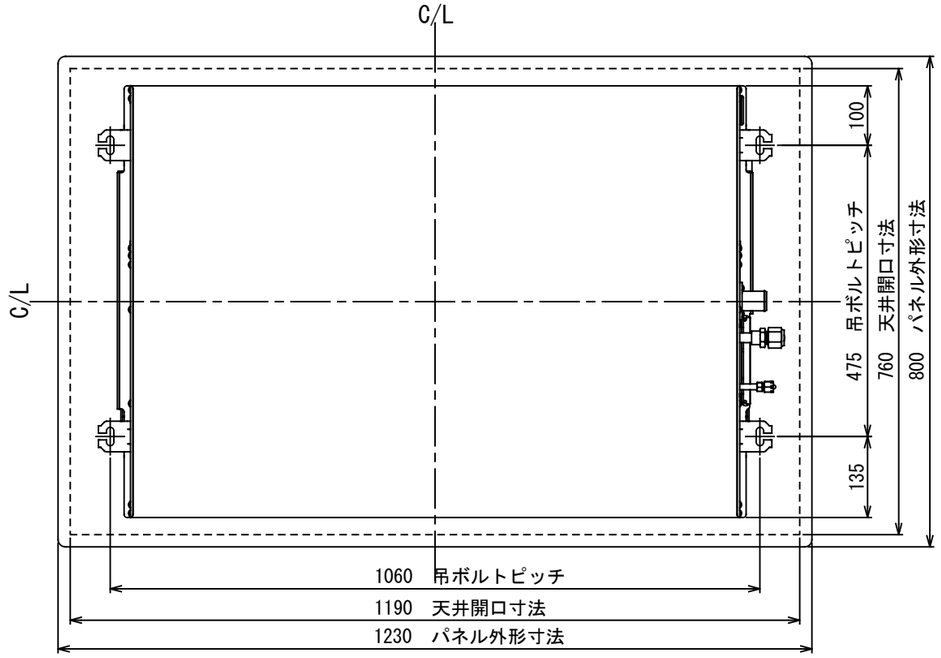
図番	T25A1823-AIU-RP803SH	02	図法
		214	三角法
品名	東芝パッケージエアコン外形図 (天井カセット形１方向吹出しタイプ)	尺度	単位
			mm
形名	AIU-RP803SH	東芝キヤリア株式会社	

―・―・―	現地配線
⏚	保護アース
▭▭	端子台
―○―	接続端子
▭○○	コネクタ
⋰⋱	プリント基板
- - - - -	別売品

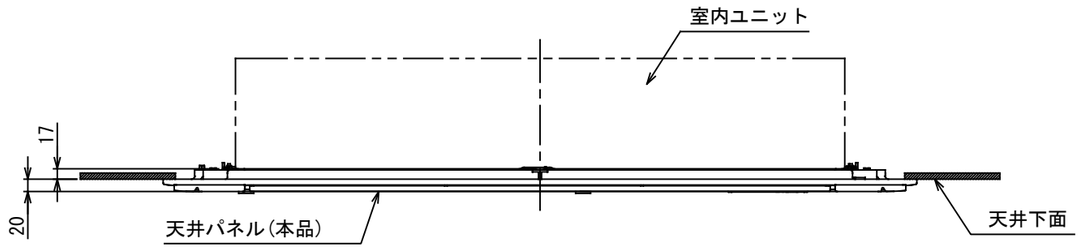
	記　号	品　　名
	CN＊＊	コネクタ
	DM	ドレンポンプモータ
	F01	ヒューズ
	FM	送風用電動機
	FS	フロートスイッチ
	LM	ルーバーモータ
	SW501	ディップスイッチ
	TA	室温センサ
	TB01,02	ターミナルブロック
	TC,TCJ	熱交センサ
別売品	HA	JEMA標準HA端子-A
別売品	RY01	リレー
別売品	SW1,2,3	切替スイッチ
別売品	TB1	ターミナルブロック



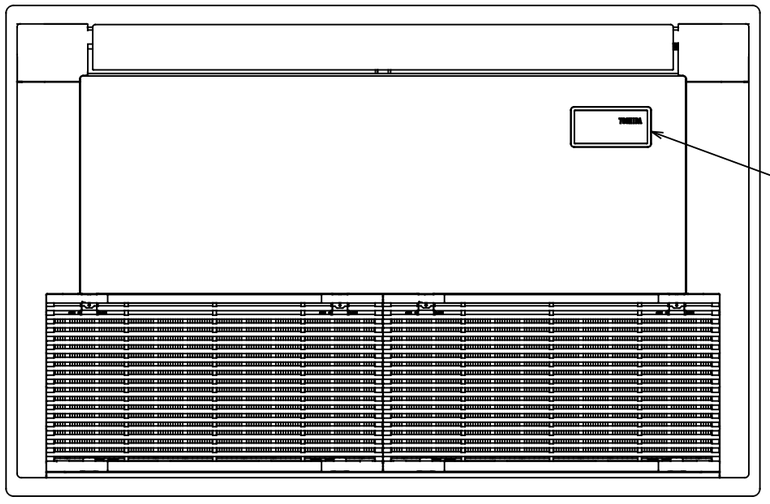
図番	T25B1808-AIU-RP803SH	02 214	図法
品名	東芝パッケージエアコン配線図 （天井カセット形１方向吹出しタイプ）	尺度	単位
形名	AIU-RP803SH	東芝キヤリア株式会社	



適用機種	天井カセット形 １方向吹出し タイプ	店舗用 AIU-	P40形,P45形,P50形,P56形, P63形,P71形,P80形
		マルチ用 MMU-	P45形,P56形,P71形
パネル質量	５．５ｋｇ		
パネル材質	パネル：ＰＳ樹脂		
	吸込グリル：ＰＰ樹脂		
パネル外装色	ムーンホワイト（マンセル記号２．５ＧＹ９．０／０．５）		

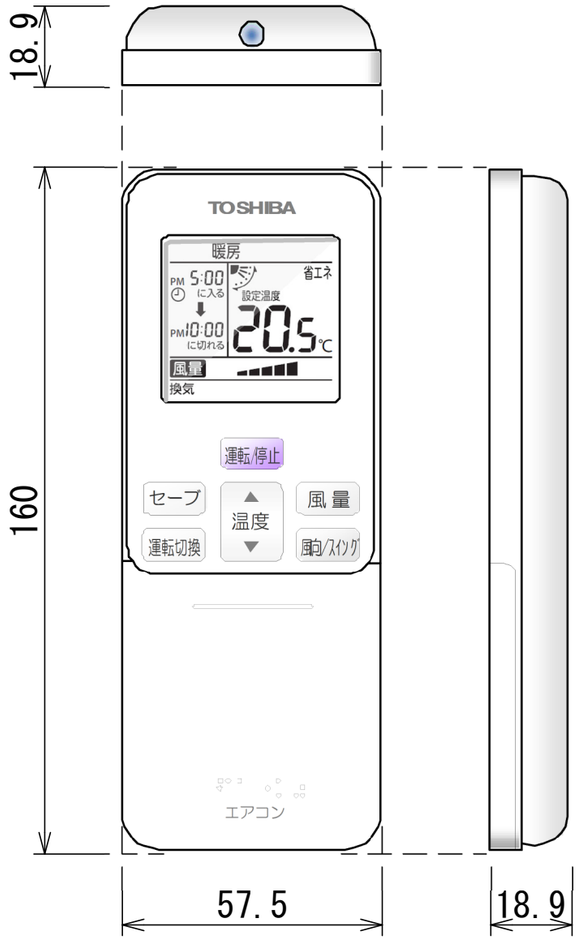




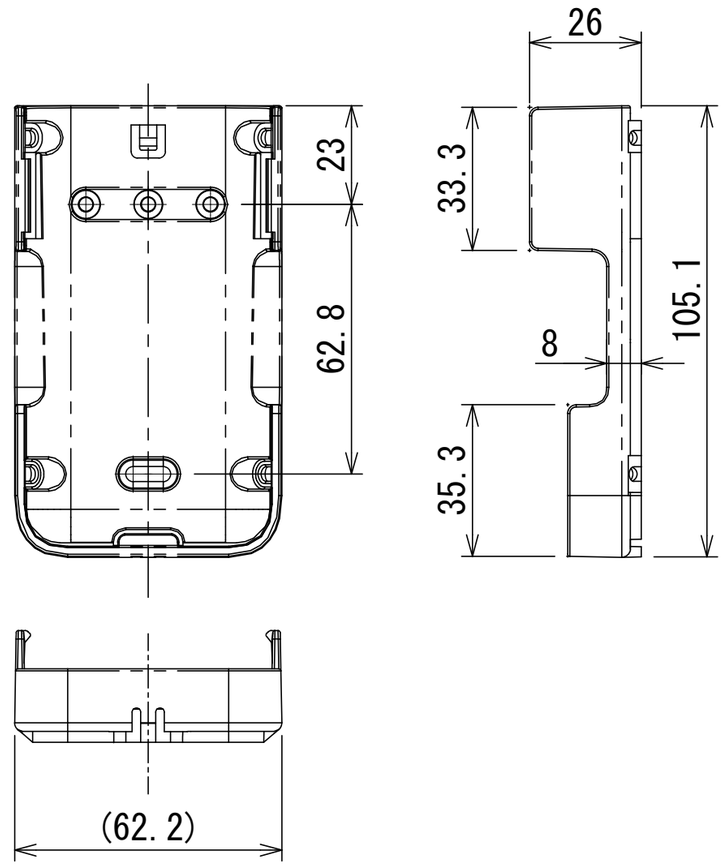


図番	T24H2126-RBC-US21PG(W)-1	01	図法
		21Y	三角法
品名	東芝パッケージエアコン用別売部品外形図 （天井カセット形１方向吹出しタイプ用天井パネル）	尺度	単位
			mm
形名	RBC-US21PG(W)-1	東芝キヤリア株式会社	

ワイヤレスリモコン寸法図



リモコンホルダー（付属）寸法図



リモコン単品形名	製品形名	本体色
WX-TA01GJ	RBC-ATX41	フルムーンホワイト

適用機種		図面番号	T29E1406-02			
RBC-ATX41		品名	東芝ﾊﾟｯｹｰｼﾞ ｴｱｺﾝ用別売部品 外形図	尺度	／	図法 三角法
			ワイヤレスリモコンキット			
		東芝キヤリア株式会社				

T29E1406-4Y