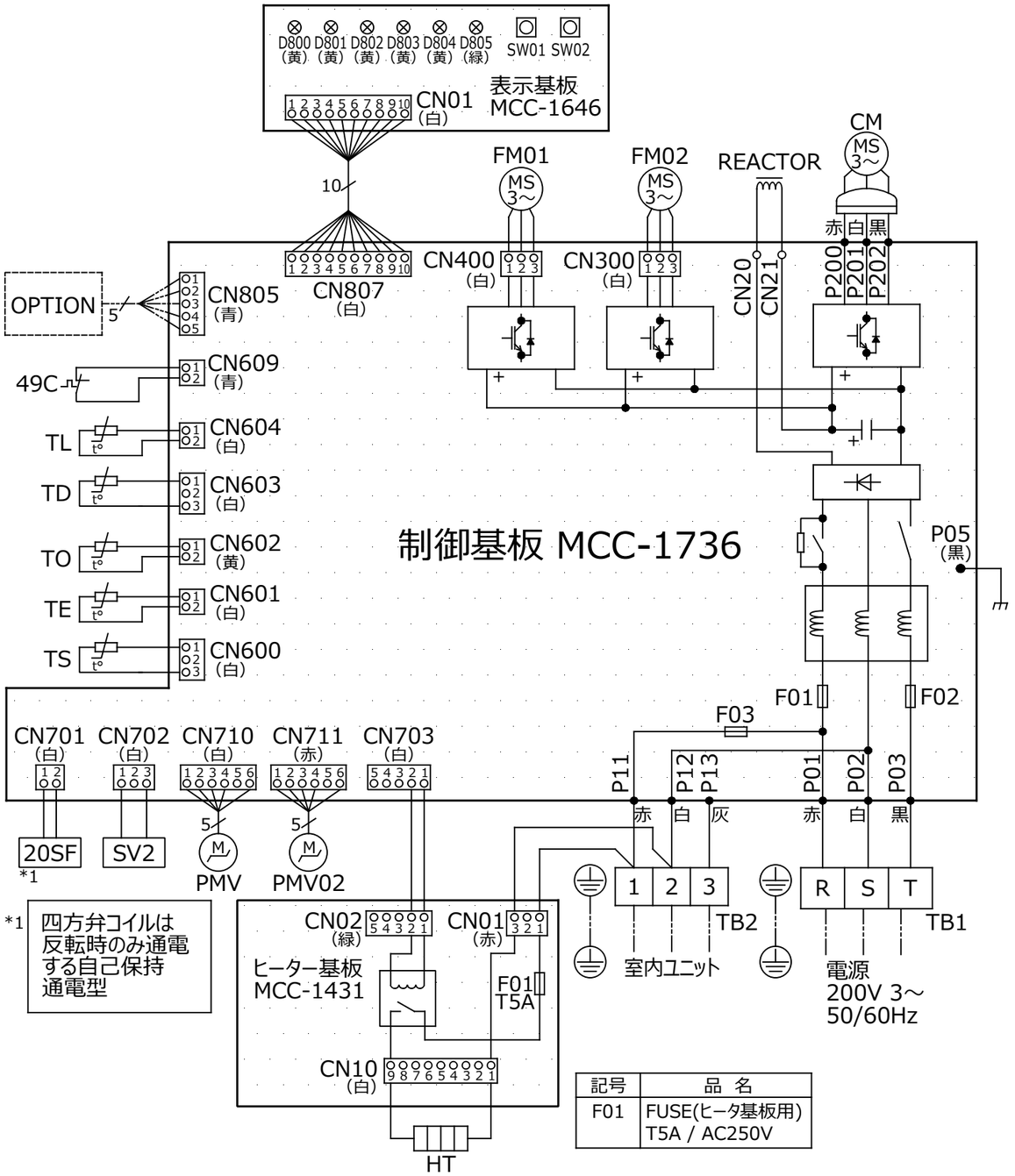


記号	品 名
F01	FUSE(ヒータ基板用) T5A / AC250V

1．二点鎖線は現地配線、破線は別売付属品を示します。
2．□□は端子台、 —o— は接続端子、
　 ⊂⊃ はプリント基板のコネクタを示します。
3．⏚は保護アースを示します。
4．⋯⋯はプリント基板を示します。

記号	品 名	記号	品 名
20SF	四方弁コイル（*1）	PMV	電子制御弁コイル
49C	圧縮機バイメタルサーモ	PMV02	電子制御弁コイル(インジェクション)
CM	圧縮機	REACTOR	リアクタ
F01	FUSE(メイン電源用)	SV2	二方弁コイル
F02	30A/AC250V	TB1	端子台(電源)
F03	FUSE(室内-室外渡り保護用)	TB2	端子台(室内-室外接続用)
	T10A/AC250V	TD	配管温度センサ(吐出)
FM01	ファンモータ(上)	TE	熱交センサ１
FM02	ファンモータ(下)	TL	熱交センサ２
HT	底板ヒータ	TO	外気温度センサ
		TS	配管温度センサ(吸込)

図番	T26D1932-ROA-HRP1601HSZG	03 215	図法
品名	東芝パッケージエアコン 配　線　図	尺度	単位
形名	ROA-HRP1601HSZG	東芝キヤリア株式会社	