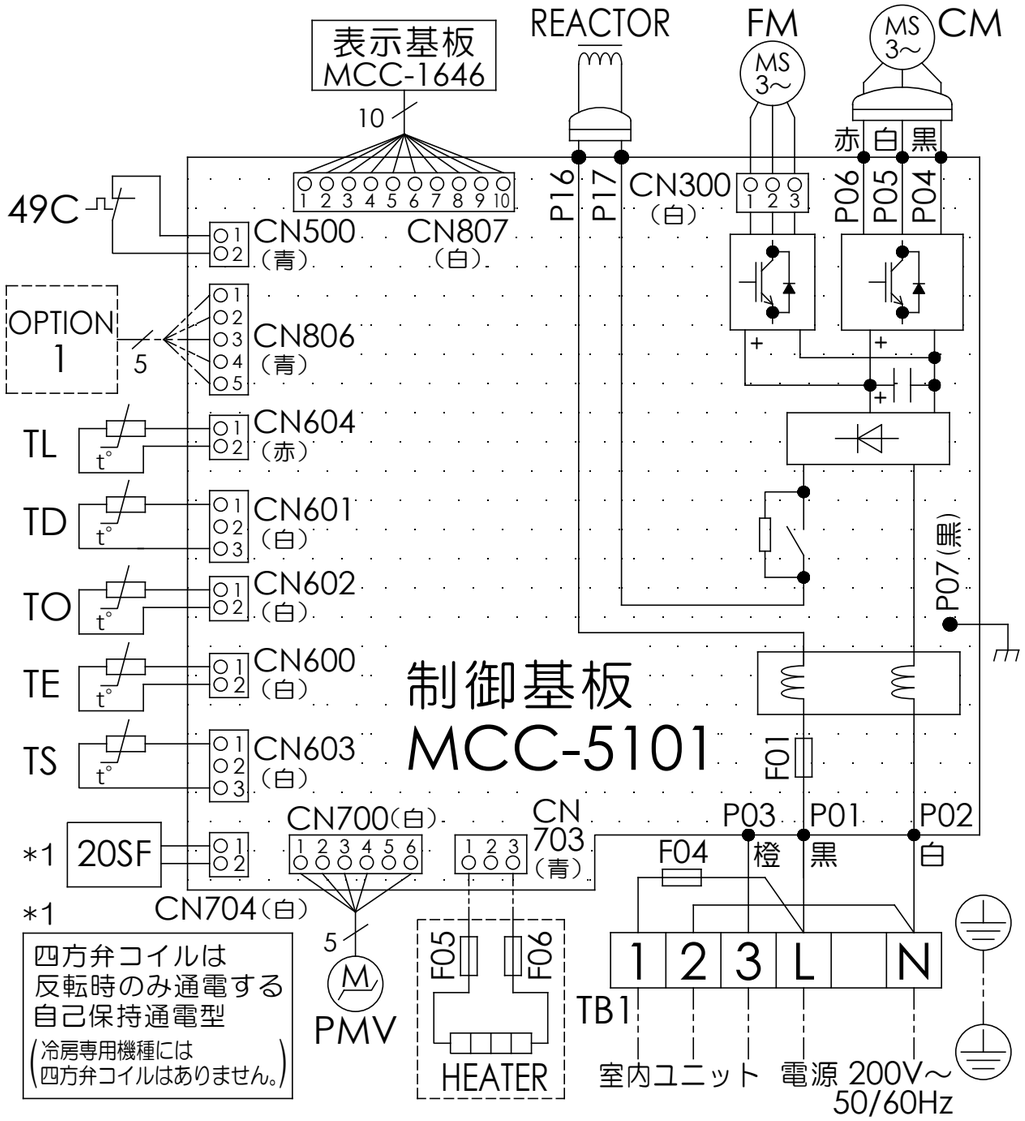

記号	品　名
20SF	四方弁コイル(*1)
49C	圧縮機 バイメタルサーモ
CM	圧縮機
FM	ファンモータ
F01	FUSE (メイン電源用) T25A AC250V
F04	FUSE(室内-室外 渡り保護用) T10A AC250V
F05 F06	FUSE (別売底板 凍結防止ヒータ用) T3.15A AC250V
HEATER	ヒータ
OPTION1	外部入力
PMV	電子制御弁コイル
REACTOR	リアクタ
TB1	端子台
TD	配管温度センサ (吐出)
TE	熱交センサ1
TL	熱交センサ2
TO	外気温度センサ
TS	配管温度センサ (吸込)

1. 二点鎖線は現地配線、破線は別売付属品を示します。
2. □□ は端子台、—○— は接続端子、[○ ○] はプリント基板のコネクタを示します。
3. ⏚ は保護アースを示します。
4. [⋮⋮⋮] はプリント基板を示します。

図番	T26D1933-R0A-RP803JZ	03 215	図法
品名	東芝パッケージエアコン 配　線　図	尺度	単位
形名	R0A-RP803JZ	東芝キヤリア株式会社	