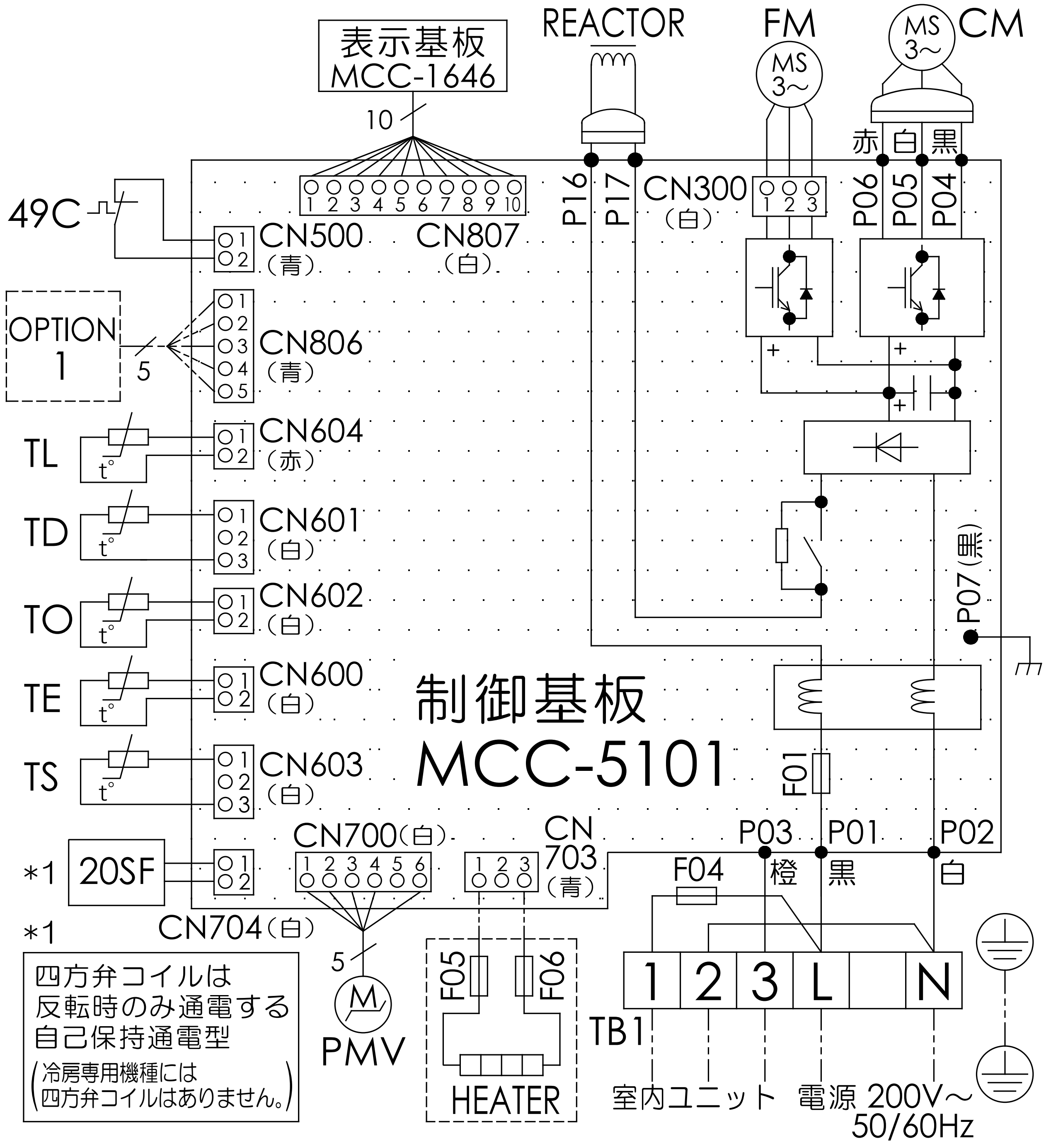
表示基板
MCC-1646
10
REACTOR
FM
MS 3~
MS 3~
CM
赤 白 黒
P16
P17
CN300 (白)
1 2 3
P06
P05
P04
49C
CN500 (青)
CN807 (白)
1 2 3 4 5 6 7 8 9 10
OPTION 1
5
CN806 (青)
TL
CN604 (赤)
TD
CN601 (白)
TO
CN602 (白)
TE
CN600 (白)
TS
CN603 (白)
t°
制御基板
MCC-5101
P07 (黒)
F01
*1
20SF
CN700 (白)
1 2 3 4 5 6
CN703 (青)
1 2 3
CN704 (白)
P03 橙
P01 黒
P02 白
F04
*1
5
PMV
M
F05
F06
HEATER
TB1
1 2 3 L N
室内ユニット
電源 200V~ 50/60Hz
四方弁コイルは
反転時のみ通電する
自己保持通電型
(冷房専用機種には
四方弁コイルはありません。)

記号	品名
20SF	四方弁コイル(*1)
49C	圧縮機 バイメタルサーモ
CM	圧縮機
FM	ファンモータ
F01	FUSE (メイン電源用) T25A AC250V
F04	FUSE(室内-室外渡り保護用) T10A AC250V
F05 F06	FUSE (別売底板凍結防止ヒータ用) T3.15A AC250V
HEATER	ヒータ
OPTION 1	外部入力
PMV	電子制御弁コイル
REACTOR	リアクタ
TB1	端子台
TD	配管温度センサ (吐出)
TE	熱交センサ1
TL	熱交センサ2
TO	外気温度センサ
TS	配管温度センサ (吸込)

1. 二点鎖線は現地配線、破線は別売付属品を示します。
2. □□は端子台、—○— は接続端子、[○ ○] はプリント基板のコネクタを示します。
3. ⏚は保護アースを示します。
4. [∴∴] はプリント基板を示します。

図番	T26D1939-R0A-RP631HJ	03 215	図法	
品名	東芝パッケージエアコン 配　線　図	尺度	単位	
形名	R0A-RP631HJ	東芝キャリア株式会社		