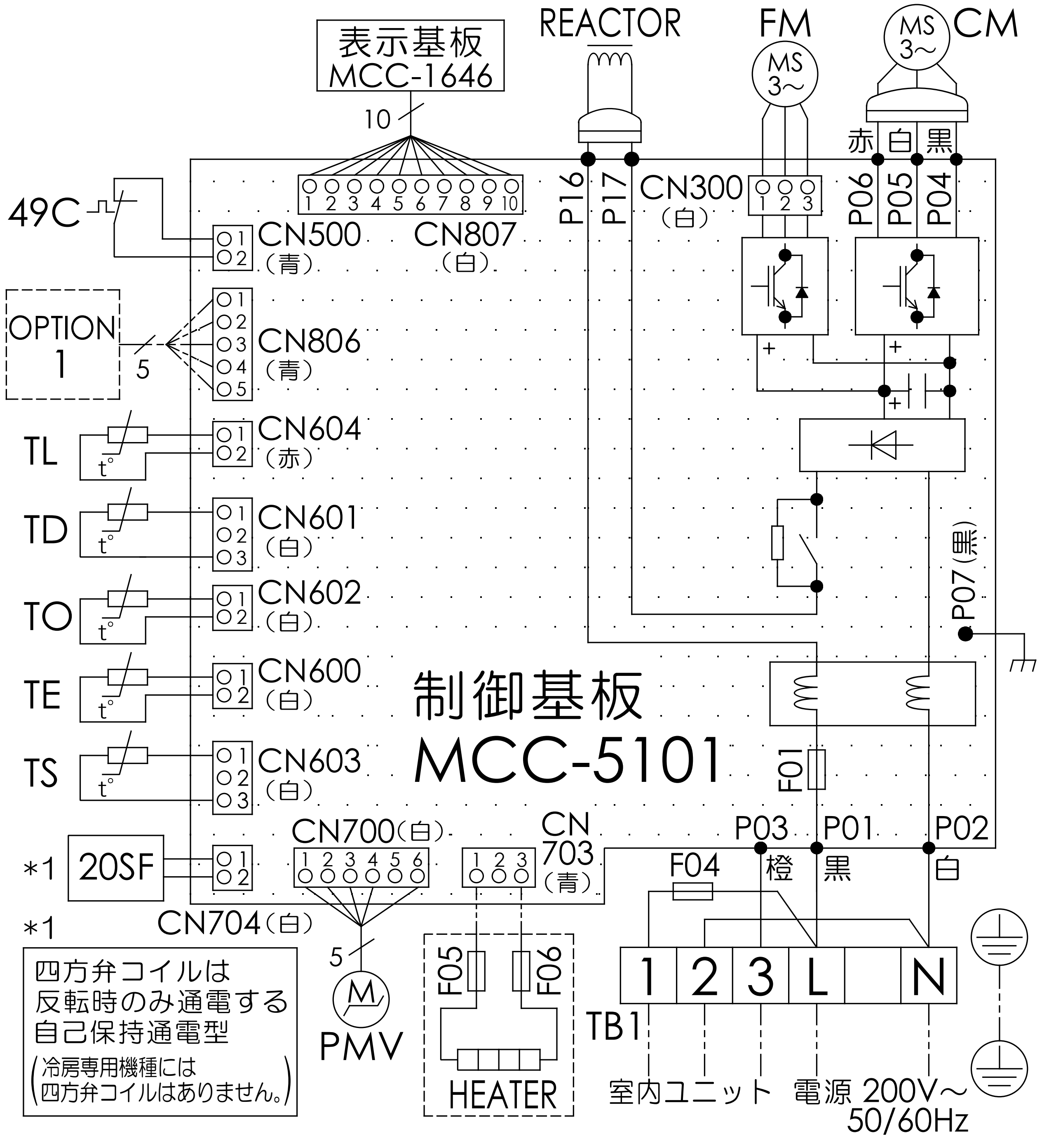
表示基板
MCC-1646
10
REACTOR
FM
MS
3～
CM
赤
白
黒
49C
CN500
（青）
CN807
（白）
P16
P17
CN300
（白）
P06
P05
P04
OPTION
1
5
CN806
（青）
TL
CN604
（赤）
TD
CN601
（白）
TO
CN602
（白）
TE
CN600
（白）
TS
CN603
（白）
P07（黒）
制御基板
MCC-5101
F01
*1
20SF
CN700（白）
CN
703
（青）
CN704（白）
P03
P01
P02
F04
橙
黒
白
5
PMV
F05
F06
HEATER
1
2
3
L
N
TB1
室内ユニット
電源 200V～
50/60Hz

*1
四方弁コイルは
反転時のみ通電する
自己保持通電型
（冷房専用機種には
四方弁コイルはありません。）

記号	品　名
20SF	四方弁コイル(*1)
49C	圧縮機 バイメタルサーモ
CM	圧縮機
FM	ファンモータ
F01	FUSE (メイン電源用) T25A AC250V
F04	FUSE(室内-室外渡り保護用) T10A AC250V
F05 F06	FUSE (別売底板凍結防止ヒータ用) T3.15A AC250V
HEATER	ヒータ
OPTION 1	外部入力
PMV	電子制御弁コイル
REACTOR	リアクタ
TB1	端子台
TD	配管温度センサ (吐出)
TE	熱交センサ１
TL	熱交センサ２
TO	外気温度センサ
TS	配管温度センサ (吸込)

1. 二点鎖線は現地配線、破線は別売付属品を示します。
2. □□ は端子台、—○— は接続端子、○○ はプリント基板のコネクタを示します。
3. ⏚ は保護アースを示します。
4. ⋯⋯ はプリント基板を示します。

図番	T26D1939-R0A-RP801HJ	03 215	図法
品名	東芝パッケージエアコン 配　線　図	尺度	単位
形名	R0A-RP801HJ	東芝キャリア株式会社	