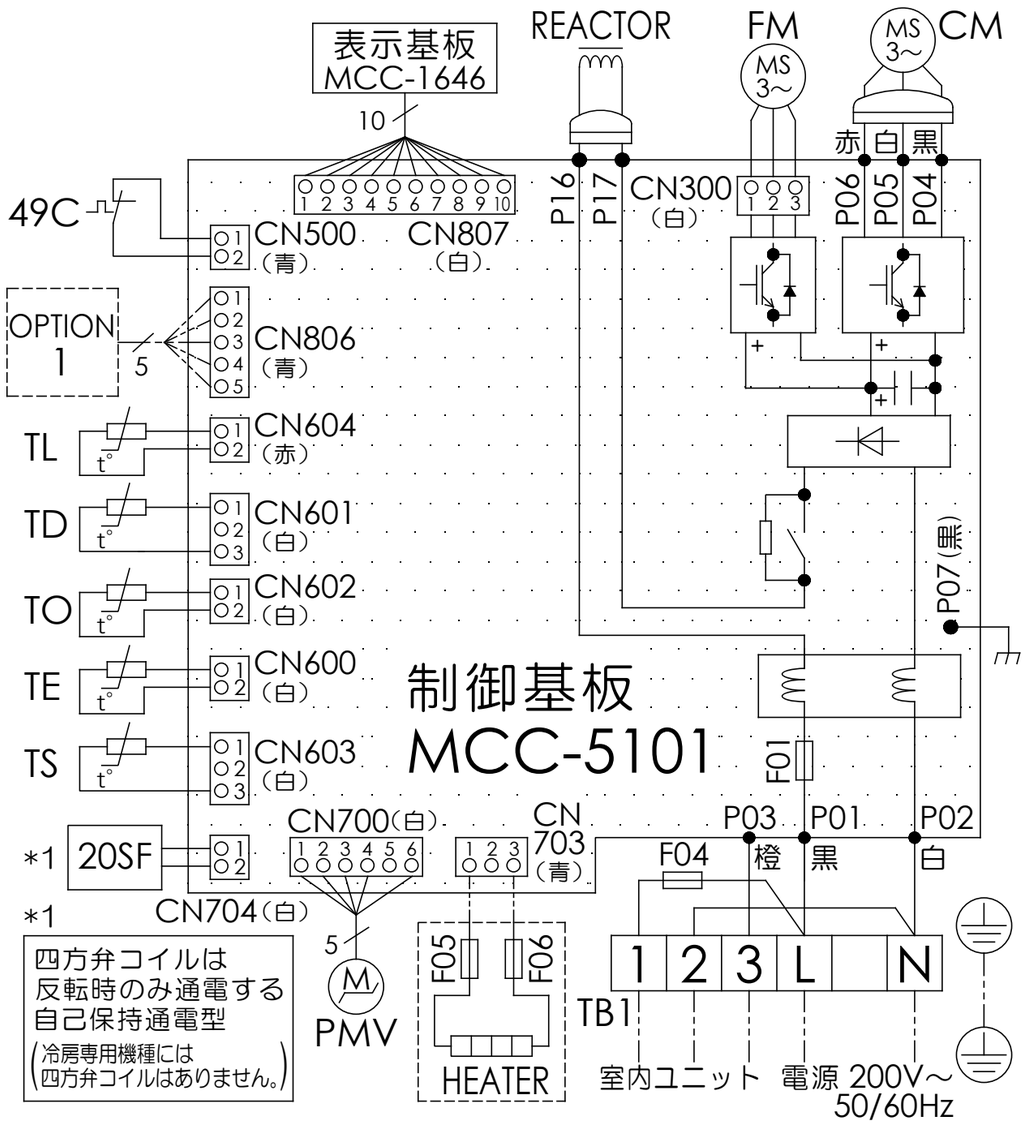


記号	品　名
20SF	四方弁コイル(*1)
49C	圧縮機 バイメタルサーモ
CM	圧縮機
FM	ファンモータ
F01	FUSE (メイン電源用) T25A AC250V
F04	FUSE(室内-室外 渡り保護用) T10A AC250V
F05 F06	FUSE (別売底板 凍結防止ヒータ用) T3.15A AC250V
HEATER	ヒータ
OPTION 1	外部入力
PMV	電子制御弁コイル
REACTOR	リアクタ
TB1	端子台
TD	配管温度センサ (吐出)
TE	熱交センサ１
TL	熱交センサ２
TO	外気温度センサ
TS	配管温度センサ (吸込)

1. 二点鎖線は現地配線、破線は別売付属品を示します。
2. □□は端子台、—○— は接続端子、□○○□ はプリント基板のコネクタを示します。
3. ⏚は保護アースを示します。
4. ┌┄┄┄┐はプリント基板を示します。

図番	T26D2110-ROA-RP634HSJZ	01	図法
		219	
品名	東芝パッケージエアコン 配　線　図	尺度	単位
形名	ROA-RP634HSJZ	東芝キヤリア株式会社	