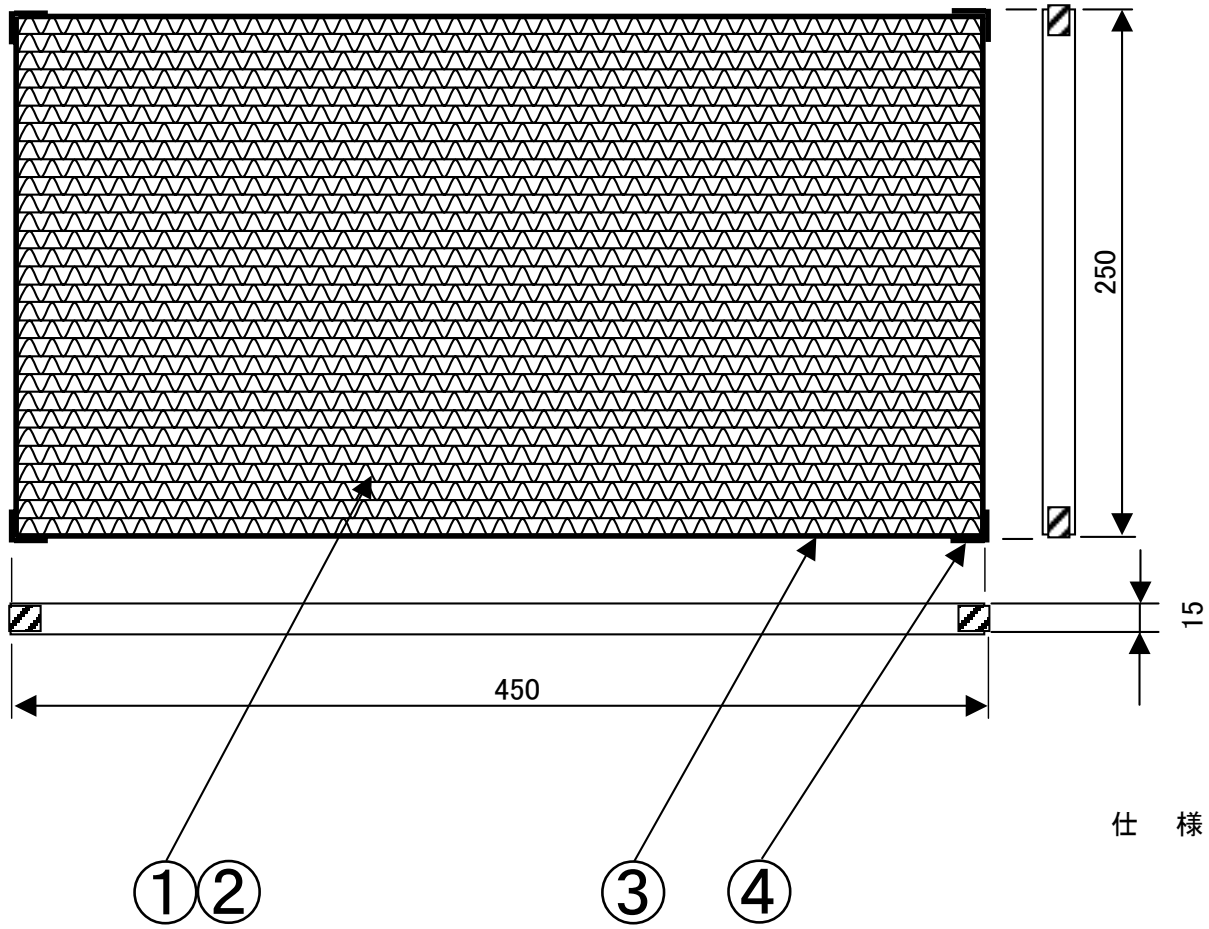


注記

1．空気清浄ユニット用光再生脱臭フィルターは空気清浄ユニットとの併用専用のフィルターです。単独では使用できません。
2．空気清浄ユニット＋空気清浄ユニット用光再生脱臭フィルターを使用するときは、風量確保のため、ワイヤードリモコンにてＤＣファンタップ設定データを変更してください。
3．空気清浄ユニット１台につき２枚使用します（本製品は２枚１組で構成されています）。

| 項目コード 5d の設定 | 設定データ |
|---|---|
| 出荷時 | 0000 |
| 空気清浄ﾕﾆｯﾄ＋空気清浄ﾕﾆｯﾄ用光再生脱臭ﾌｨﾙﾀｰ使用時 | 0003 |

| | |
|---|---|
| 適合 空気清浄ﾕﾆｯﾄ | TCB-EAP1601U |

| 仕　様 | |
|---|---|
| 初期脱臭性能 | 70%（JEM1467準拠） |
| 色　彩 | ブルー |
| 質　量　（kg/枚） | 0.1 |

仕　様

| 部番 | 部 品 名 | 材　質 |
|---|---|---|
| ④ | ｺｰﾅｰﾃｰﾌﾟ（４ヶ所） | 難燃テープ |
| ③ | 枠　部 | 難燃性厚紙 |
| ② | 接 着 剤 | アクリル系樹脂 |
| ① | 原　紙 | 光触媒シート |

| 適　用　機　種 | | 図面番号 | E25H0318-2 | | | | |
|---|---|---|---|---|---|---|---|
| TCB-FPC1601U-EAP | | 品名 | 空気清浄ﾕﾆｯﾄ用光再生脱臭ﾌｨﾙﾀｰ 外　形　図 | 尺度 | / | 図法 | 三角法 |
| | | | 左　記 | | | | |
| | | 東芝キヤリア株式会社 | | | | | |