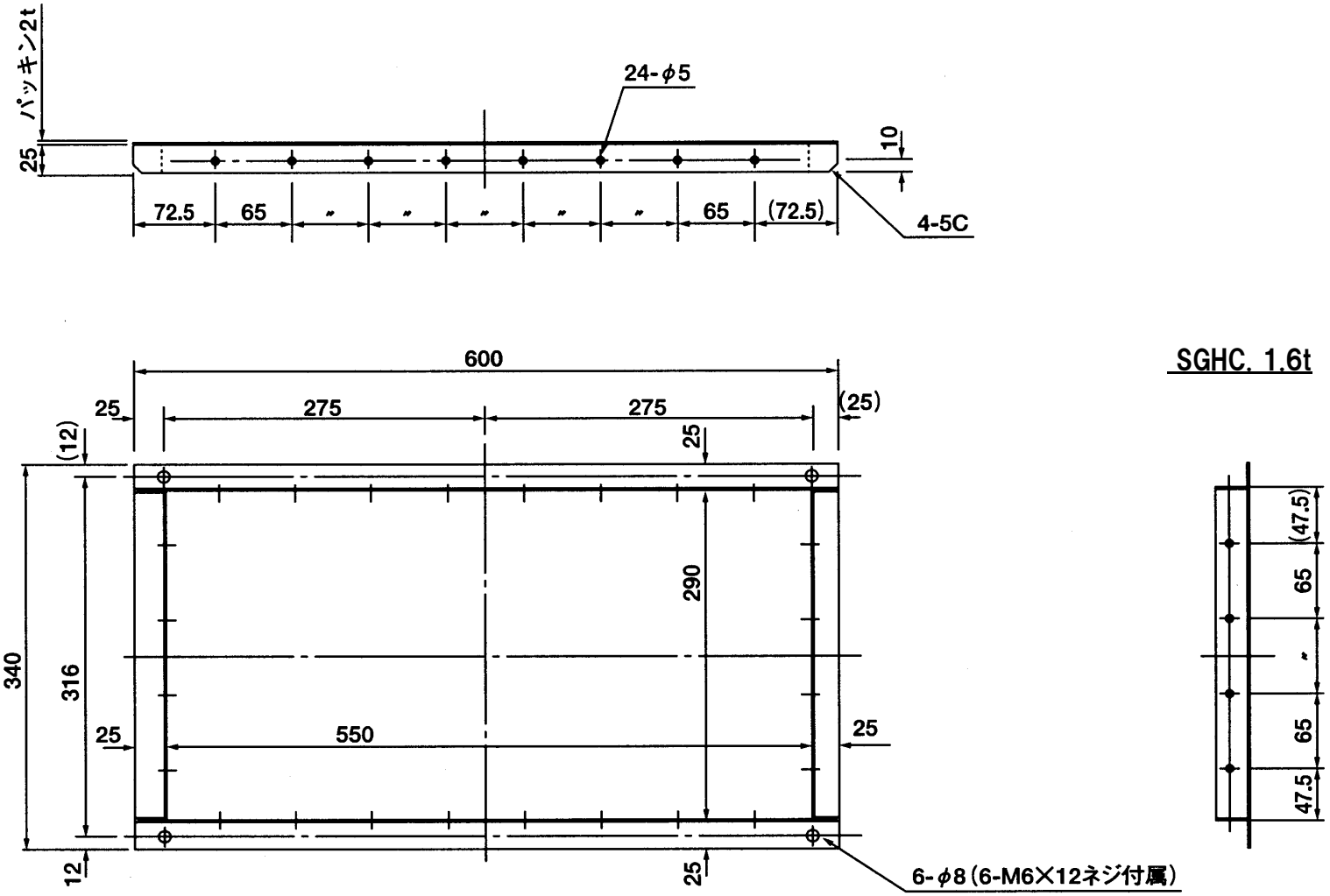

※本フランジは室内ユニット本体もしくはフィルターチャンバーに吸込ダクトを接続する時に使用します。

適合フィルターチャンバー
TCB-FCY21D
TCB-FCY31D

適用機種	
CCB-FL710DR	

図面番号	E25H0456-2				
品名	東芝パッケージエアコン用別売部品 (外形図) 角ダクトフランジ(吸込用)	尺度	/	図法	三角法
東芝キヤリア株式会社					