型式	製品内容	参考重量	適用ユニット				
RBP-40PVB922615	フィルタセクション+フィルタ	12.5kg	RDA-AP2243H	RDA-MAP2243H	MMF-AP2243DH	RDA-AP2244H(冷専)	RPA-AP2245H-A/B(冷専)
RBP-40PVB922612	交換用フィルタ	−	RDA-AP2803H	RDA-MAP2803H	MMF-AP2803DH	RDA-AP2804H(冷専)	RPA-AP2805H-A/B(冷専)

注１、本製品は工場組込み対応です。
　２、ユニットに取付けた寸法は外気処理ユニットの
　　外形承諾図をご参照ください。
　３、フィルタの引出し方向は左右可能です。
　４、フィルタはフィレドンのFS1710を使用しています。
　５、コントロールボックス位置変更の指示が別途必要です。
　　本フィルタセクションとセットで注文をしてください。

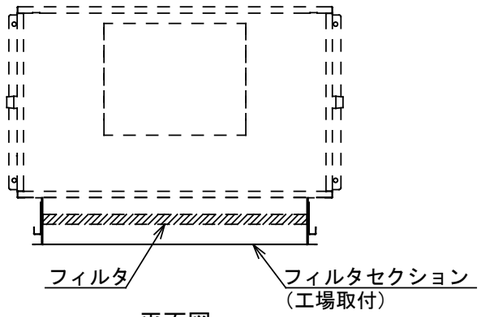

平面図

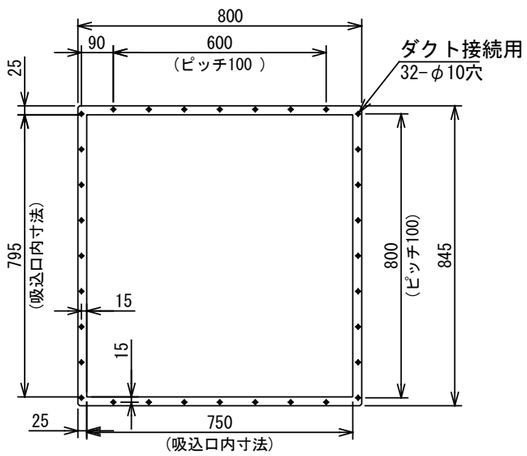

吸込口詳細図

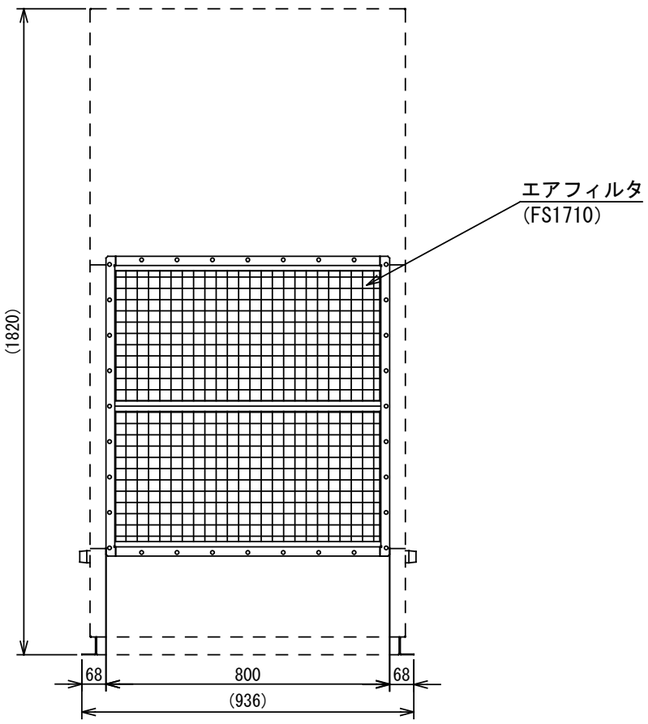

正面図

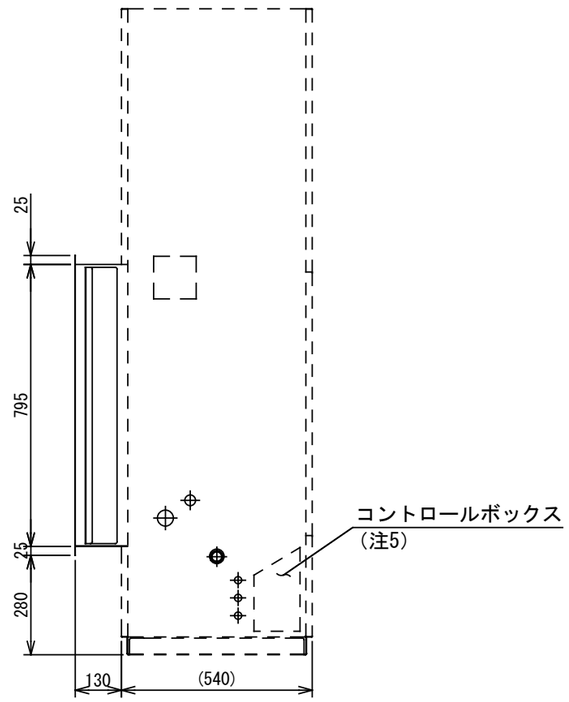

右側面図

適用機種	作成	照査	承認	JOB番号	品名	パッケージエアコン フィルタセクション (8,10馬力)	尺度	1/**
RBP−40PVB922615				納入先		左記		10−'20
RBP−40PVB922612				客先				
	日付			東芝キヤリア株式会社	図面番号	T40PVB402−19	頁 1/1	改版 C

DATE 04-01-'08　CH. TATEISHI　DR. TOHYAMA