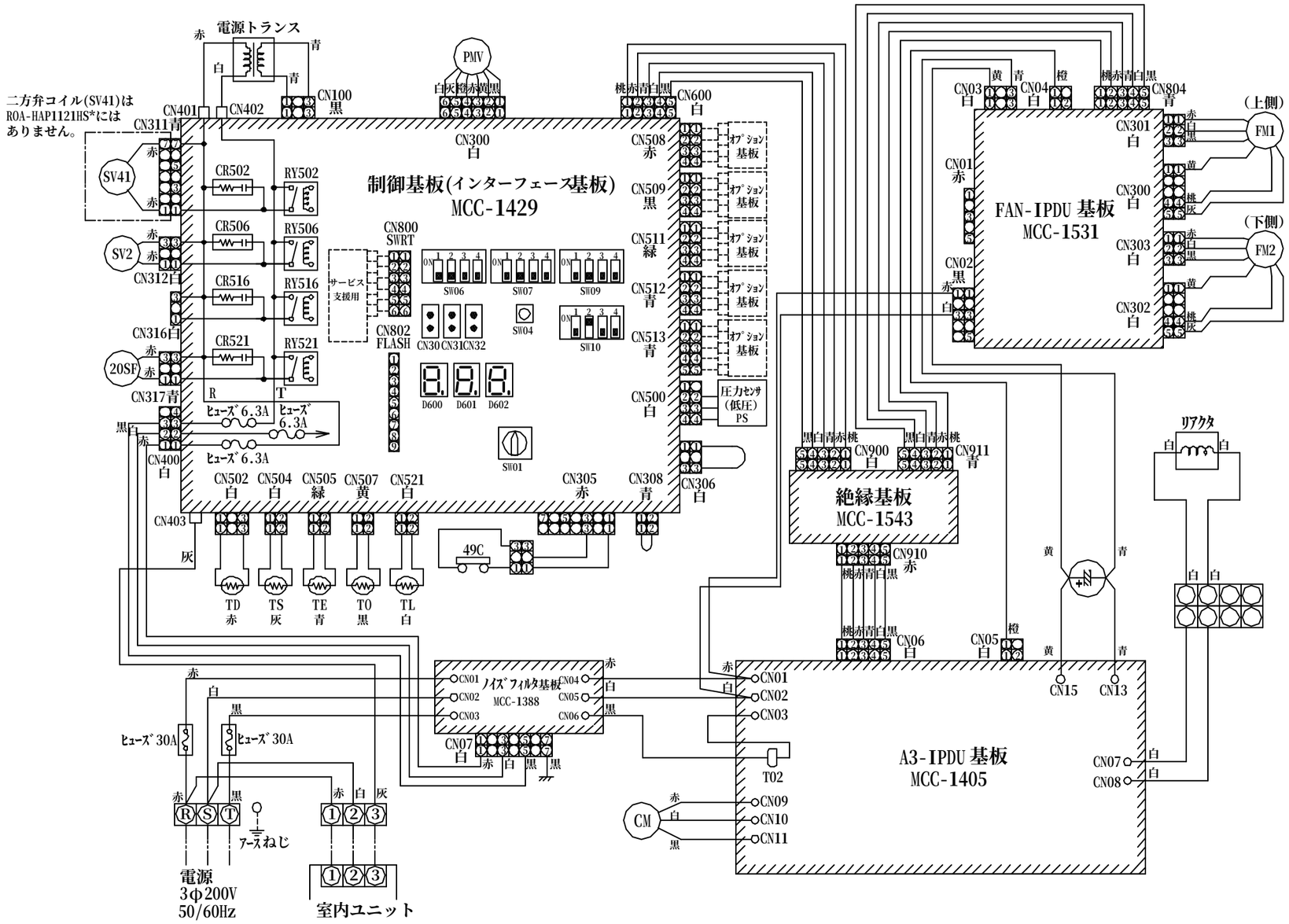

記　号	品　　名
CM	圧縮機
TD	配管温度センサ（吐出）
TS	配管温度センサ（吸込）
TE	熱交センサ１
TL	熱交センサ２
TO	外気温度センサ
FM1、FM2	送風用電動機
20SF	四方弁コイル
SV2	二方弁コイル
SV41	二方弁コイル
PMV	電子制御弁
PS	圧力センサ（低圧）
49C	圧縮機ケースサーモ

1．二点鎖線は現地配線、破線は別売附属品・サービス用配線を示します。
2．◎，○，□は端子板、数字は端子番号を示します。
3．▨ はプリント基板を示します。

適用機種	
ROA-HAP801HS,(Z),(ZG)	
ROA-HAP1121HS,(Z),(ZG)	

図面番号	T26D0612-01				
品名	東芝パッケージエアコン 配　線　図 （適用機種は左記）	尺度	／	図法	三角法
東芝キヤリア株式会社					