TOSHIBA

東芝パッケージエアコン
(天井カセット形 2 方向吹出しタイプ)

超ロングライフフィルター
取付説明書

形名

TCB-LF283UW
TCB-LF803UW
TCB-LF1403UW

[工事業者様用]

- このたびは東芝パッケージエアコン用「超ロングライフフィルター」をお買いあげいただきまして、まことにありがとうございました。
- 取付の前に、この説明書をよく読み、正しい取付を行ってください。
- 取付工事完了後、試運転を行い異常がないことを確認してください。
- この取付説明書を必ずお客様に渡して、保管いただくように依頼してください。

- 超ロングライフフィルターは別売のフィルターチャンバー（TCB-FC283UW,FC803UW,FC1403UW）の取付が必要です。
- 天井パネルに取り付けられているエアフィルターは、超ロングライフフィルターとの併用はできません。

もくじ

安全上のご注意…… 2
取付手順…… 3
設定データの変更…… 7

付属部品（次の部品が入っています）

番号	付属部品名·略図	個　数		
		TCB-LF283UW	TCB-LF803UW	TCB-LF1403UW
①	取付金具A 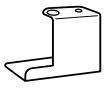	1	1	1
②	取付金具B	1	1	1
③	取付金具C 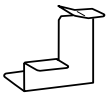	1	2	2
④	取付金具D 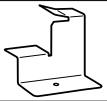	1	2	2
⑤	取付金具E 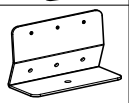	−	2	2
⑥	取付金具F 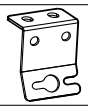	−	2	2
⑦	塞ぎ板	−	1	1

番号	付属部品名·略図	個　数		
		TCB-LF283UW	TCB-LF803UW	TCB-LF1403UW
⑧	シール材 (23×30×55)	4	4	4
⑨	シール材 (23×30×92) 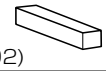	−	2	2
⑩	シール材 (23×24×316)	1	1	1
⑪	断熱材 (40×140×t2)	2	4	4
⑫	化粧ねじ	2	4	4
⑬	ね　じ	4	12	12
⑭	取付説明書（本紙）	1	1	1

日本国内専用品
Use only in Japan

安全上のご注意

●ご使用になる前に、この「安全上のご注意」をよくお読みのうえ正しくお使いください。
●ここに示した注意事項は、安全に関する重大な内容を記載していますので、必ず守ってください。
表示と意味は次のようになっています。

■図記号の説明

図記号	図記号の意味
⃠	⃠は、禁止（してはいけないこと）を示します。 具体的な禁止内容は、図記号の中や近くに絵や文章で指示します。
●	●は、指示する行為の強制（必ずすること）を示します。具体的な強制内容は、図記号の中や近くに絵や文章で指示します。

■表示の説明

表　示	表示の意味
⚠ 警告	“取り扱いを誤った場合、使用者が死亡または重傷（＊ 1）を負うことが想定される内容”を示します。
⚠ 注意	“取り扱いを誤った場合､使用者が軽傷（＊ 2）を負うことが想定されるか、または物的損害（＊ 3)の発生が想定される内容”を示します。

＊ 1: 重傷とは、失明やけが・やけど（高温・低温）・感電・骨折・中毒などで、後遺症が残るものおよび治療に入院・長期の通院を要するものをさします。
＊ 2: 軽傷とは、治療に入院や長期の通院を要さない、けが・やけど・感電などをさします。
＊ 3: 物的損害とは、家屋・家財および家畜・ペットなどにかかわる拡大損害をさします。

⚠ 警告

●フィルターが入っているポリ袋は幼児の手が届くところに置かない
頭からかぶるなどしたときに鼻をふさぎ、窒息して死亡するおそれがあります。

⃠ 禁　止

⚠ 注意

●中央パネルは天井パネルに確実に取り付ける
取付が不完全な場合は、中央パネルの落下により、けがの原因になります。

● 強　制

仕様

	超ロングライフフィルター		
集　塵　効　率	重量法 50%		
フィルター形名	TCB-LF283UW	TCB-LF803UW	TCB-LF1403UW
運転時間（時間）	10,000		
外形寸法（mm） (高さ×幅×長さ)	A:30×306×769	A:30×306×769 B:30×306×349	A:30×306×769
フィルター使用枚数	A:1枚	A:1枚 B:1枚	A:2枚

■フィルターの清掃

●ホコリなどで汚れていたら、掃除機で吸い取ってからフィルター枠のまま、ていねいに水洗いしてください。
●フィルターの表面をこすって洗わないでください。
●汚れがひどいときは、標準使用濃度の中性洗剤を入れた水で洗ったあと、泡が消えるまできれいな水ですすいでください。
●水洗いのあと、乾燥させてからご使用ください。

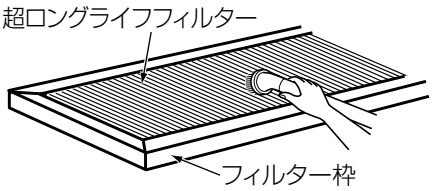

取付手順

お願い
フィルター枠・取付金具などの板金端面による切創防止のため、軍手など厚手の手袋などの保護具を付けて作業してください。

1. 取付前の準備

- 超ロングライフフィルターは、別売のフィルターチャンバーの取付が必要です。
- 超ロングライフフィルターは、設定データの変更が必要です。

※設定データの変更
詳しくは天井カセット形 2 方向吹出しタイプ（室内ユニット）の据付説明書に従って、設定データの変更を行ってください。

2. フィルターチャンバーの組み替え

(1)フィルター枠を固定しているフィルターチャンバー固定用ねじ（化粧ねじ）を緩め、フィルター枠のフィルター枠固定用ねじ（化粧ねじ）2本をつまんで、矢印①側にスライドさせながら、矢印②上に引き、フィルター枠をすべて取りはずします。（図 1-1）
(2)V 字形フレームをすべて取りはずします。（図 1-2）
(3) 取付金具を 2 個取りはずします。（図 1-3）

（図 1-1）

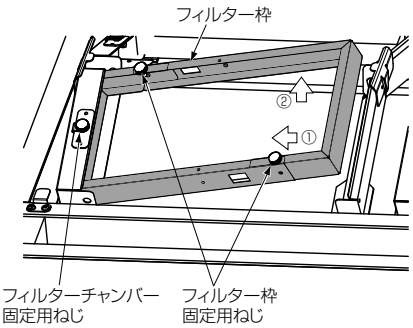

（図 1-2）

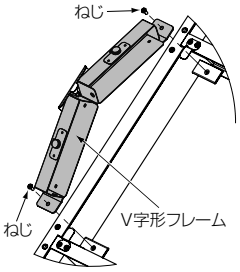

（図 1-3）

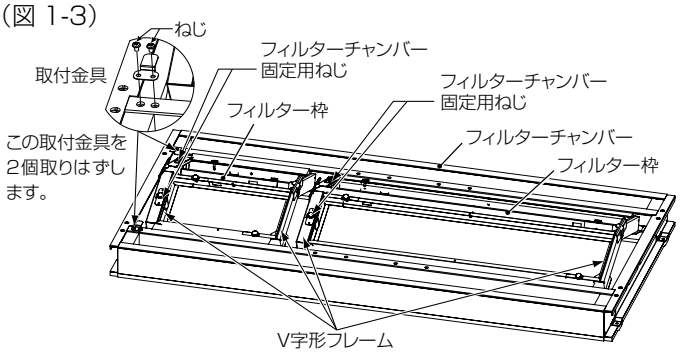

（図はフィルター枠・V 字金具を取りはずす前の状態です。）

(4)取付金具・シール材を取り付けます。（図 2、図 3）

- 超ロングライフフィルターに同梱の①～⑤取付金具を、V 字形フレームが固定されていたねじ部に⑬ねじで取り付けます。
- 隙間をふさぐために⑧ , ⑨シール材を取り付けます。また、⑩シール材は剥離紙をはがして横面に貼り付けます。
- すべてのシール材はフィルターチャンバーの上面フレームに面一に取り付けます。

（図 2）

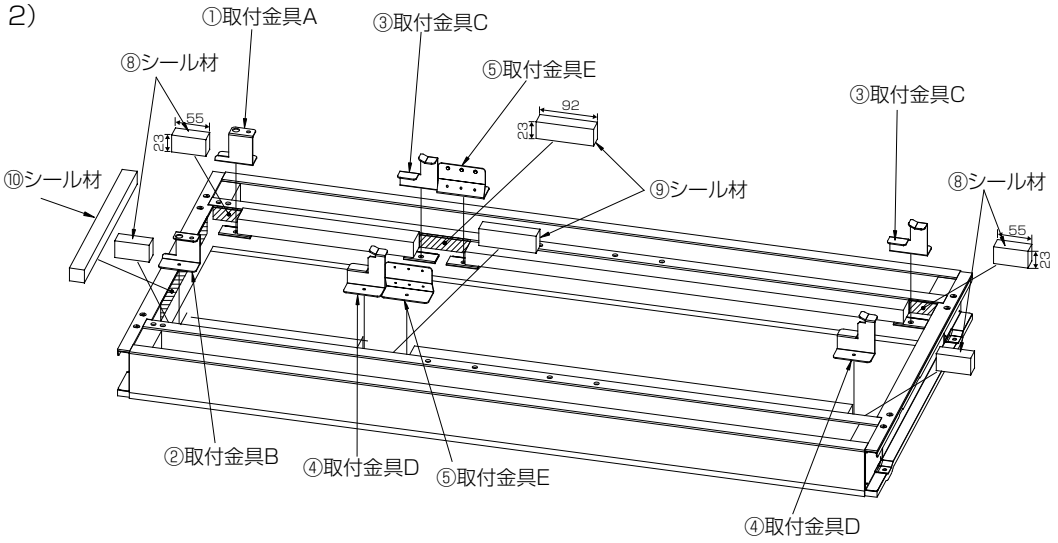

（図 3）シール材取付後

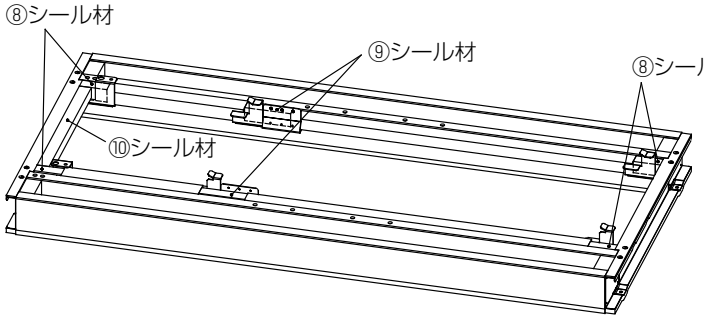

お願い
取付金具 F はパネルを取り付けたあとに取り付けるので、ここでは取り付けないでください。
パネルが取り付けられなくなります。

取付手順（つづき）

3. フィルターチャンバーの取付

● 室内ユニットを床に置いた状態で、フィルターチャンバーの取付金具 A, B 側を電気部品箱側に合わせ、フィルターチャンバーに同梱の付属のねじ（M5 × 12L）で、フィルターチャンバーを固定します。（図 4）

（図 4）

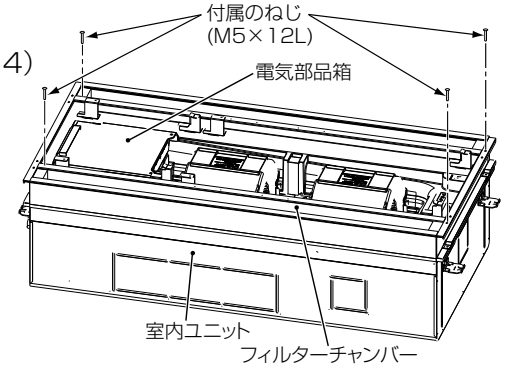

4. 室内ユニットの取付

室内ユニットを天井に据え付けます。
（据付は室内ユニットに付属の据付説明書に従い行ってください。）（図 5）

（図 5）

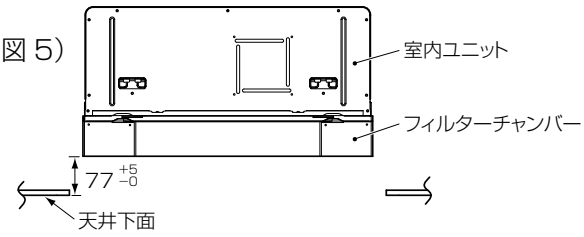

5. 中央パネルとエアフィルターの取りはずし

■ 中央パネルの取りはずし

● 天井パネルを水平に置いた状態で、中央パネルが下がっているほうが開口側、下がっていないほうが引掛側です。（開口側・引掛側の見分けが難しい場合は、中央パネルの縁を押してください。より下がるほうが開口側です。）（図 6）

（図 6）

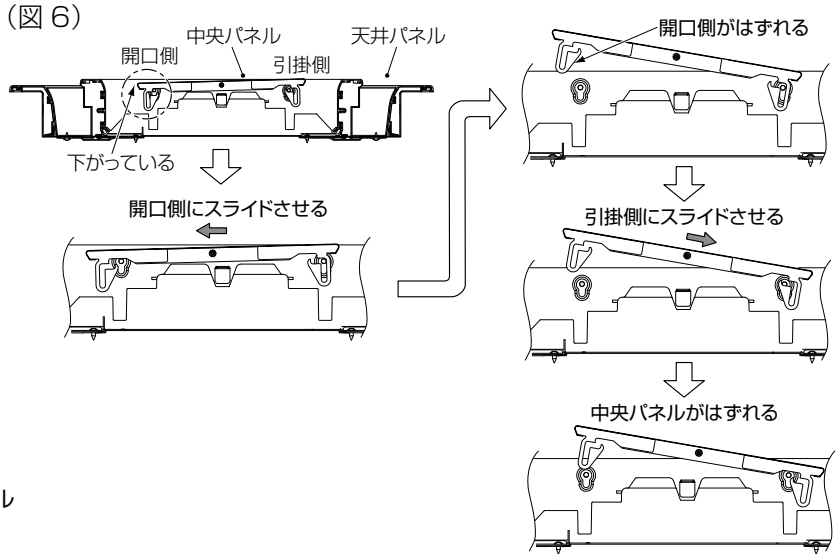

● 中央パネルを図のようにスライドさせて取りはずします。

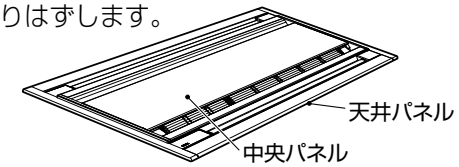

■ エアフィルターの取りはずし

● エアフィルターはツメで固定されています。
ツマミを下方に押し、ツメをはずして持ち上げ、エアフィルターをはずします。（図 7）
はずしたフィルターは大切に保管してください。

（図 7）

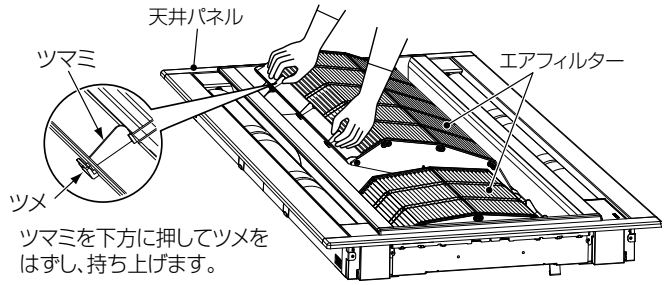

■ 断熱材の貼り付け

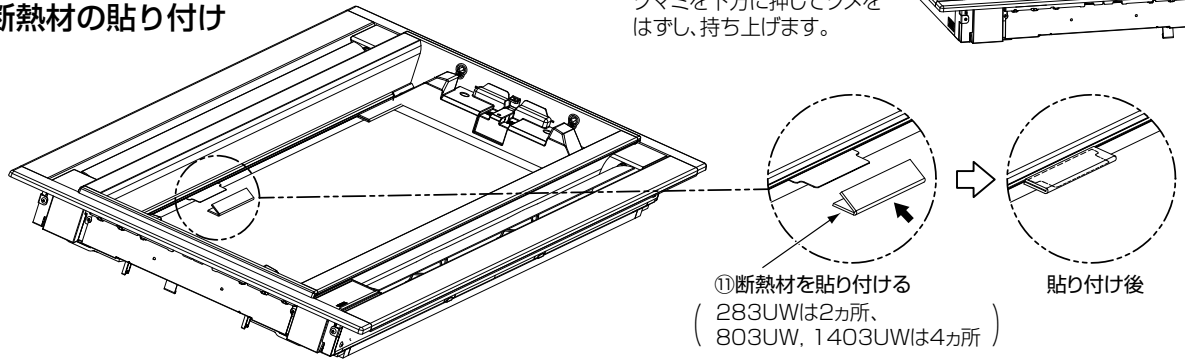

6.天井パネルの取付

(1)天井パネルの仮掛けフックを、フィルターチャンバー両サイドの受け部に引っ掛けます。(図 8)
引っ掛けるときは、天井パネルのフラップモータ配線側を室内ユニットの電気部品箱側にします。(図 8)

(2)天井パネルを斜めにして片方の仮掛けフックをフィルターチャンバーの受け部に引っ掛け、もう一方を水平に持ち上げて引っ掛けます。

(3)天井パネル両側の仮掛けフックが、フィルターチャンバーに確実に掛かっていることを確認してから手を放してください。
●取りはずす場合はフレームカバーをはずし、天井パネルを手で持ち上げ、仮掛けフックのツマミを図 9 の矢印の方向に押しながら、ゆっくり下げてください。

(図 8)

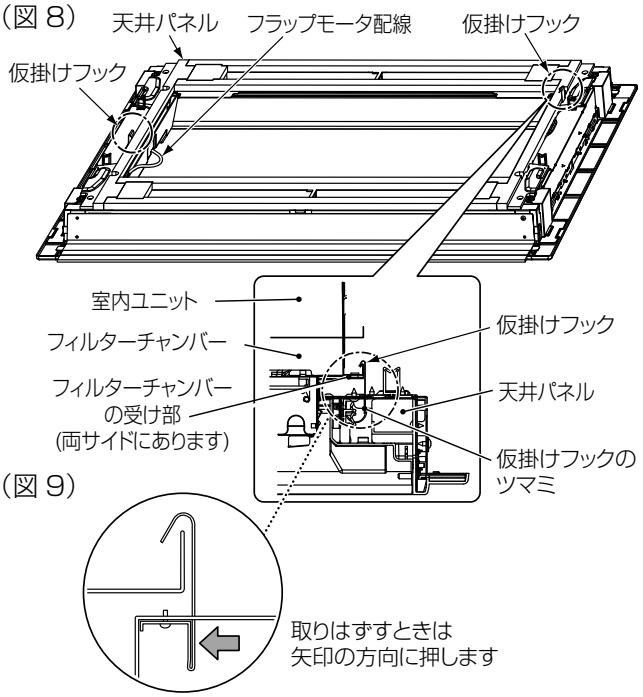

(図 9)

7.取付金具 F の取付

⑤取付金具 E に⑥取付金具 F を⑬ねじ 2 本で固定します。(図 10)
※ TCB-LF283UW の取付時は不要です。

(図 10)

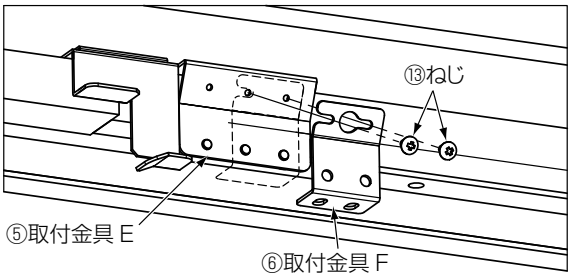

8.超ロングライフフィルターの取付

(1)超ロングライフフィルターの引掛具(フィルター引掛具)を電気部品側の向きにします。(図 11-1)
(2)先にフィルター引掛具の反対側をフィルターチャンバーの取付金具 C,D に押し付けて、右側にスライドさせます。(図 11-2)
(3)フィルターを右にスライドさせ、フィルター引掛具の切り欠き部を取付金具 A,B,F に挟み込みます。(図 11-3)
(4)⑫化粧ねじでフィルター引掛具と取付金具を固定します。このとき、⑥取付金具 F 部は⑦塞ぎ板を一緒に固定してください。(図 11-1)

(図 11-1)

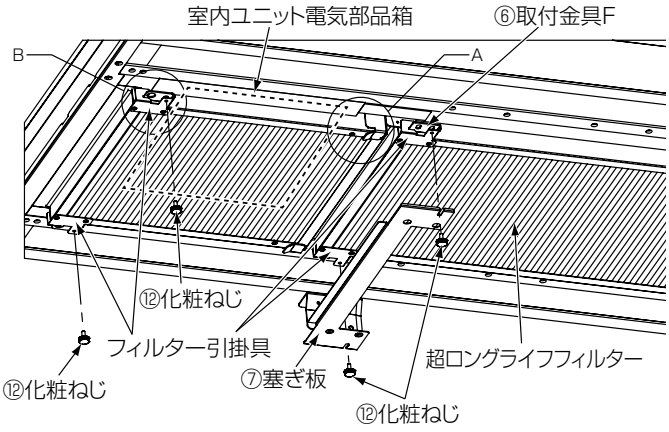

※ TCB-LF283UW の取付時は⑦塞ぎ板は不要です。
※超ロングライフフィルターの取付はパネルを取り付けたあとに行ってください。

(図 11-2)

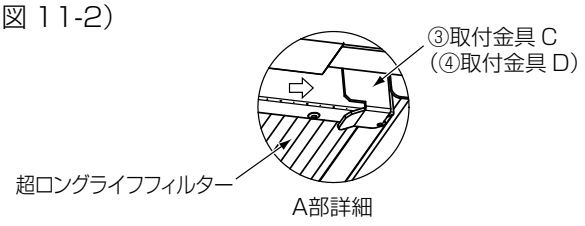

(図 11-3)

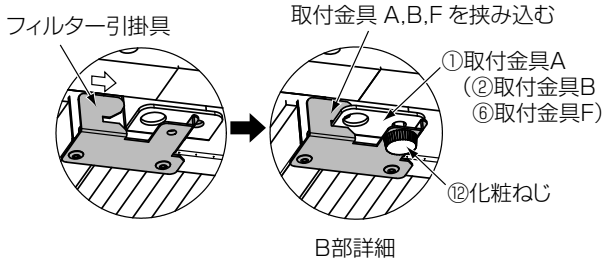

取付手順（つづき）

9. 中央パネルの取付

(1)図 12 のように、中央パネルのフックをアジャストカバーの軸に差し込みます（左右 2 ヵ所）。差し込むのはパネルストッパーのあるほうのフックです。

●パネルストッパーのないほうを先に付けると中央パネルは取り付けられませんので、注意してください。

（図 12）

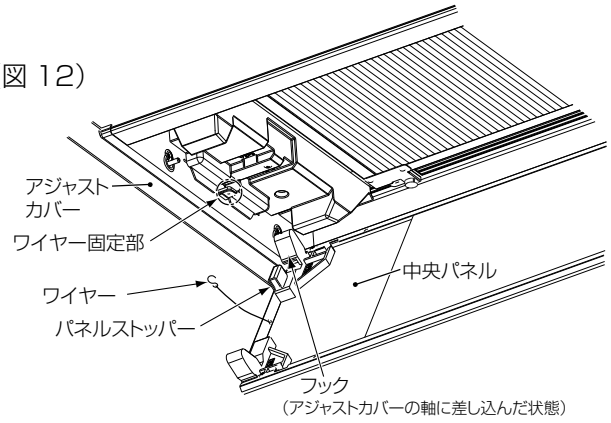

(2)ワイヤーの S 字金具をワイヤー固定部に下から引っ掛けます。（図 13）

●上から引っ掛けると中央パネルの開閉時にはずれることがあります。

●ワイヤーは中央パネルの落下防止用のものです。必ずワイヤー固定部に取り付けてください。

（図 13）

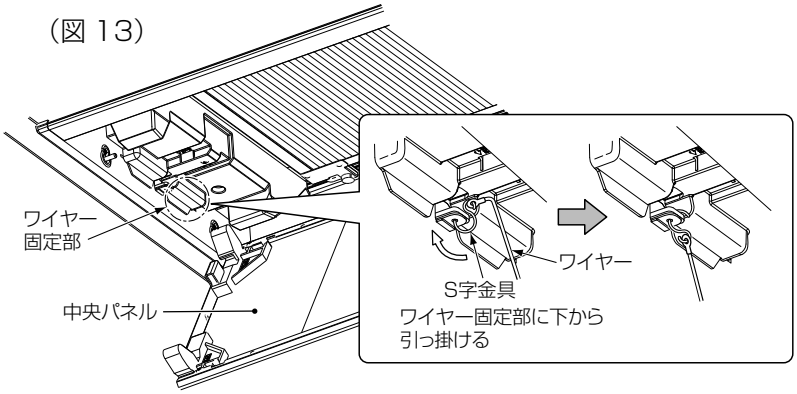

(3)中央パネルをゆっくり矢印①上方に回転させて閉じます。(図 14)

（図 14）

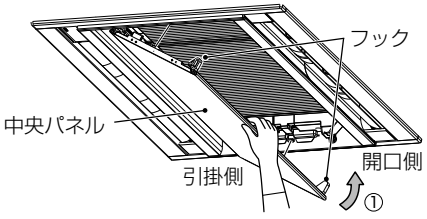

(4)中央パネルの開口側を閉じた状態で、矢印②引掛側の段差を持ち上げながら、矢印③引掛側にスライドさせて固定します。(図 15)

※中央パネルは両側のフックに近い位置を持ち、片方ずつ固定してください。

（図 15）

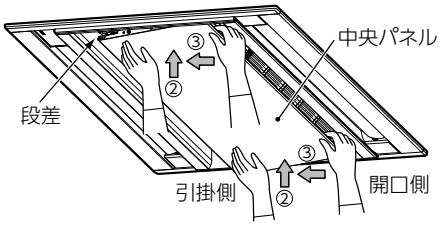

設定データの変更（ワイヤードリモコン使用時）

●超ロングライフフィルターを使用するときは、設定データの変更をしてください。
●エアコンは必ず運転を停止し、停止中に設定の変更を行います。

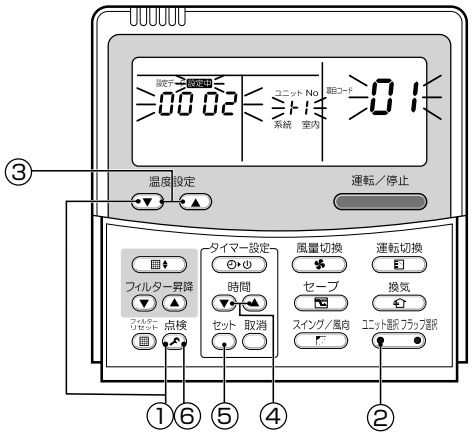

設定データの変更手順

設定データの変更手順についての詳細は天井カセット形 2 方向吹出しタイプ（室内ユニット）の据付説明書をご覧ください。

手順	操　作　内　容
①	「点検」+温度設定「▼」ボタンを4秒以上同時に押すと、しばらくして表示部が図のように点滅します。 表示された項目コードが[01]になって入ることを確認してください。 ●項目コードが[01]以外の場合は、「点検」ボタンを押して表示を消し、最初からやり直してください。（「点検」ボタンを押したあと、しばらくはリモコン操作を受け付けません。） (グループ制御の場合、最初にALLが表示されます。ALLの次に表示される室内ユニットNoが親機となります。) 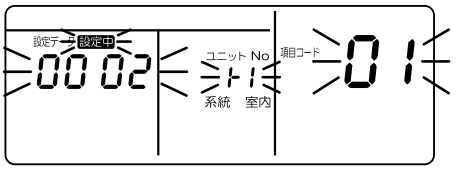
②	「ユニット選択」ボタン左側を押すごとに、グループ制御内の室内ユニットNoを順次表示しますので、設定を変える室内ユニットを選択します。 このとき、選択された室内ユニットのファンおよびフラップが作動しますので設定変更する室内ユニットの位置を確認できます。 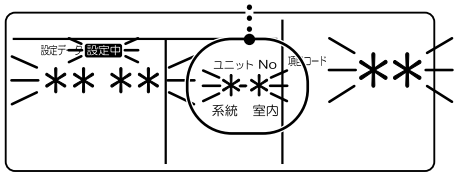
③	温度設定の「▼」／「▲」ボタンで、項目コード[5d]を指定します。
④	タイマー時間の「▼」／「▲」ボタンで、設定データ[0001]を選択します。 設定データ：0000 / 0001 フィルター：標準フィルター(出荷時) / 超ロングライフフィルター
⑤	「セット」ボタンを押します。このとき、表示が点滅から点灯になれば設定終了となります。 ●選択した室内ユニット以外のセットを変更したいときは、手順②から行います。 「取消」ボタンを押すと、今まで設定した内容をクリアできます。この場合は、手順②からやり直しとなります。
⑥	設定が終了したら「点検」ボタンを押します。（設定が確定します。） 「点検」ボタンを押すと "設定中" が点滅し、そのあと表示が消え通常停止状態となります。 （点検ボタンを押したあと、"設定中" が点滅している間はリモコン操作を受付けしません） 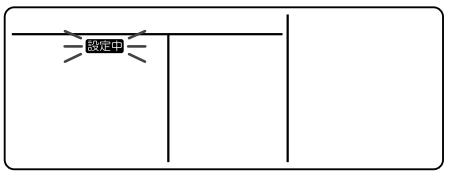

設定データの変更（省エネneoリモコン使用時）

省エネneoリモコンからの
超ロングライフフィルター組込時の送風機設定方法

室内ユニットの運転を停止させてから設定を行ってください。

①『メニュー』を押してメニュー画面を表示させます。

② メニュー画面で『∨』と『メニュー』を同時に長押しすると現地設定メニュー画面（画面１）が表示されます。

③ 現地設定メニュー画面で『∧』『∨』を押して、**簡単機能設定** を選んで **設定** 『F2』を押すと、簡単機能設定画面（画面２）が表示されます。
※グループ接続を行っている場合はユニット選択画面（画面３）が表示されます。**ユニット** 『F1』を押して設定を変える室内ユニットを選択します。このとき選択されている室内ユニットのファンが回転しますので位置を確認できます。**設定** 『F2』を押すと設定画面が表示されます。

④ 簡単機能設定画面（画面２）で『∧』『∨』を押して、**高天井切換** を選び、**● →** 『F2』を押して●を "1" に設定します。（工場出荷時設定は "0"）

⑤『メニュー』を押すと " 設定中 " 画面表示後に、現地設定メニュー画面が表示されます。

『とりけし』を２回押すと停止画面に戻ります。

※グループ接続を行っている場合はユニット選択画面に戻ります。設定を変えるすべての室内ユニットの設定を行ったあとに『とりけし』を押すと、" 設定中 " 画面表示後に現地設定メニュー画面が表示されます。
『とりけし』を２回押すと停止画面に戻ります。

画面１：現地設定メニュー

画面２：簡単機能設定

（リモコンの種類により画面表示が異なります。）

画面３：ユニット選択画面

設定データの変更（ワイヤレスリモコン使用時）

設定方法

■ AP *** WH、RP ** 2WH の場合

● 室内マイコン基板上のショートプラグ差し換えにより切り換えます。
ただし、一度 [0001] に切り換えると、[0000（出荷時）] に戻すには、ショートプラグを標準（出荷時）位置に差し換えて、別売ワイヤードリモコンから設定データ [0000] へのデータ書換作業が必要となりますので、ご注意ください。

ショートプラグの位置（左から CN112 、CN111 、CN110 ）

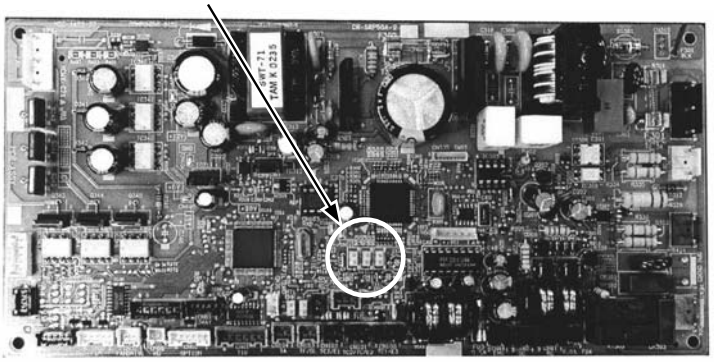

ショートプラグ位置 ショート　オープン	CN112 CN111 CN110	CN112 CN111 CN110
設定データ	0000	0001
フィルター	標準フィルター（出荷時）	超ロングライフフィルター

■ 上記以外の RP *** WH, UP *** WH の場合

● 室内マイコン基板上のスイッチにより切り換えます。
ただし、一度切り換えると、[0000] に戻すには、スイッチを標準 (出荷時) 位置にして、別売ワイヤードリモコンから設定データ [0000] へのデータ書換作業が必要となりますので、ご注意ください。

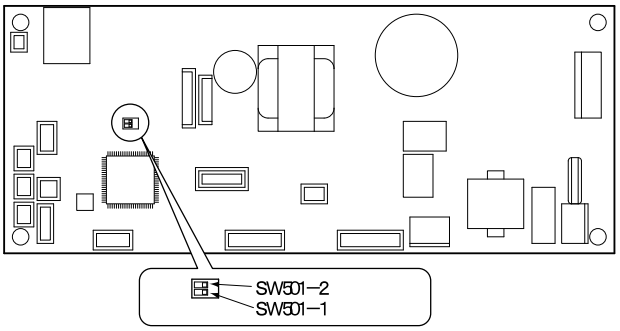

SW501-1	OFF	ON
SW501-2	OFF	ON
設定データ	0000	0001
フィルター	標準フィルター（出荷時）	超ロングライフフィルター

出荷時の設定に戻すには
ショートプラグ , スイッチを出荷時の状態に戻したあと、別売のワイヤードリモコンを接続し、7、8 ページの説明を参考にして設定データを [0000] にすることにより、出荷時の設定に戻ります。

MEMO

MEMO

東芝キヤリア株式会社
〒 416-8521　静岡県富士市蓼原 336 番地

EH99857201-④